FZB

FAHRZEUGBEDARF.AT

FAHRZEUGBAU



Aftermarket Group · FZB ALU · ERMAX® · HBN-Teknik A/S · HESTAL · idem telematics · Monark

FZB | BPW

FAHRZEUGBEDARF.AT

FAHRZEUGBEDARF AUS ÖSTERREICH

Als Mitglied der BPW Gruppe steht Fahrzeugbedarf für jahrzehntelange Erfahrung und bietet alle Vorteile des weltweit agierenden und führenden Herstellers von Fahrwerksystemen für Nutzfahrzeuge. Gleichzeitig bieten wir als größter Vollsortiment-Anbieter im Nutzfahrzeugteilehandel mit fünf Standorten in Österreich, vier Standorten in Bosnien und einem Standort in Kroatien über 600.000 Artikeln im Sortiment ein flächendeckendes Service an.



UNSERE STANDORTE IM ÜBERBLICK



THANHOFERSTRASSE 2
4030 LINZ
TEL. +43 5 7172 3000
OFFICE_30@FAHRZEUGBEDARF.AT

VOLVOSTRASSE 1
2512 TRAISKIRCHEN
TEL. +43 5 7172 4000
OFFICE_40@FAHRZEUGBEDARF.AT

RETTENBERGSTRASSE 30
6114 KOLSASS
TEL. +43 5 7172 6100
OFFICE_61@FAHRZEUGBEDARF.AT

GEWERBEPARK WEST 7
8401 KALSDORF
TEL. +43 5 7172 2000
OFFICE_20@FAHRZEUGBEDARF.AT

ST. JOSEF STRASSE 24
9500 VILLACH
TEL. +43 5 7172 2200
OFFICE_27@FAHRZEUGBEDARF.AT

INHALTSVERZEICHNIS

01 ALUMINIUM	5 - 32
02 ALU SHUTTER	33 - 42
03 CURTAINSIDER/VERSCHLÜSSE	43 - 102
04 SCHIEBEVERDECK UND FESTDACH	103 - 108
05 AIRPIPE	109 - 112
06 DACHLÜFTER	113 - 116
07 LADUNGSSICHERUNG	117 - 234
08 FAHRZEUGBAU ALLGEMEIN	235 - 288
09 TREPPEN/VERLADESCHIENEN	289 - 302
10 WERKZEUG- UND FEUERLÖSCHKÄSTEN	303 - 318
11 KOTFLÜGEL/ZUBEHÖR	319 - 338
12 STÜTZRÄDER/ABSTELLSTÜTZEN	339 - 352
13 ERSATZRADHALTER/RÄDER/FELGEN	353 - 374
14 EXTE	375 - 398
15 BOSCH REXROTH	399 - 404
16 KIPPLAGER/KIPPZYLINDER	405 - 426
17 UNTERFAHRSCHUTZ	427 - 452
18 ZUGEINRICHTUNGEN	453 - 490
19 FEDERN/ZUBEHÖR	491 - 503



www.fahrzeugbedarf.at

FZB | ALU

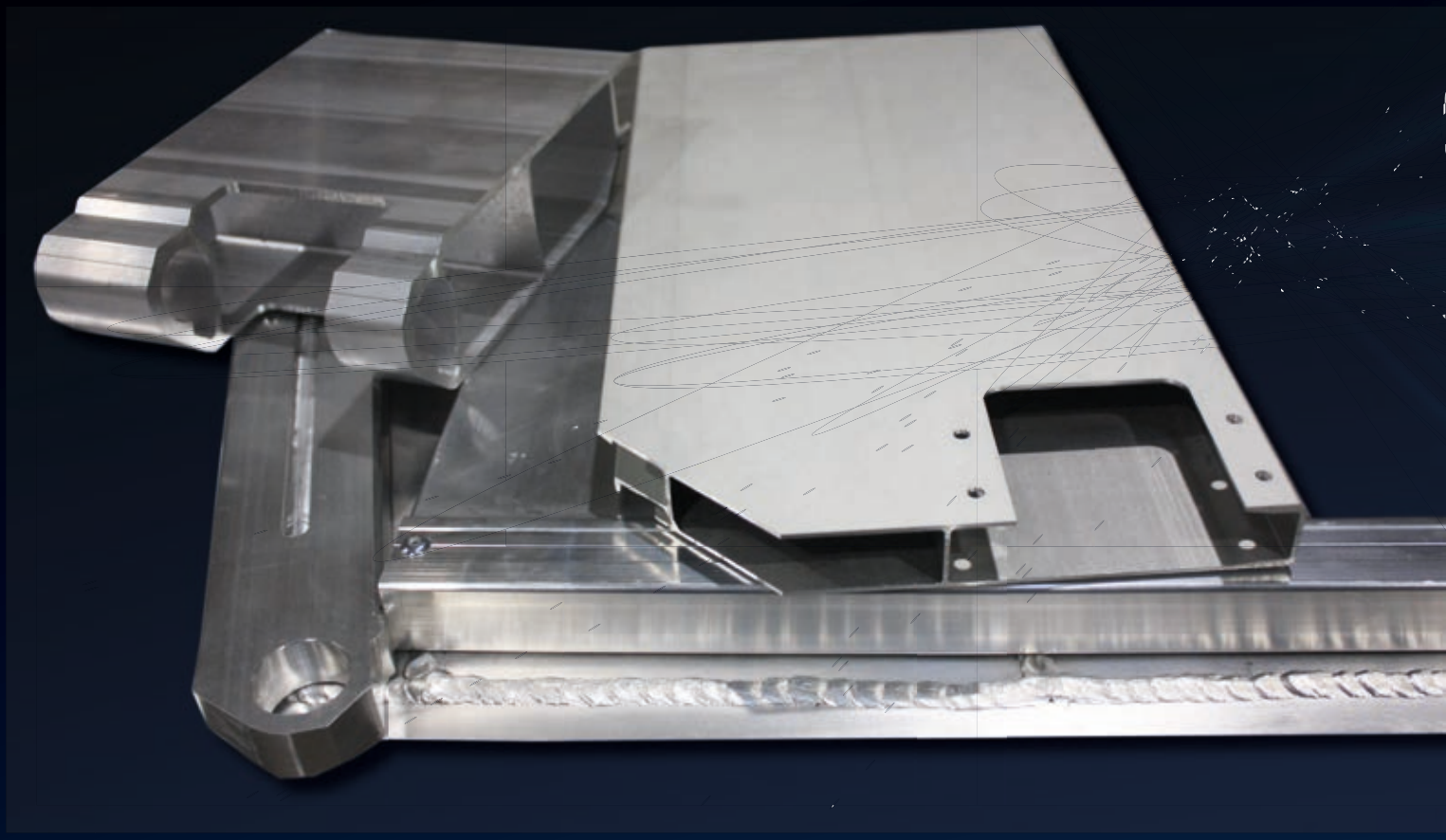

ALUMINIUM 01

Cargotrail Aluminium-Pritschen

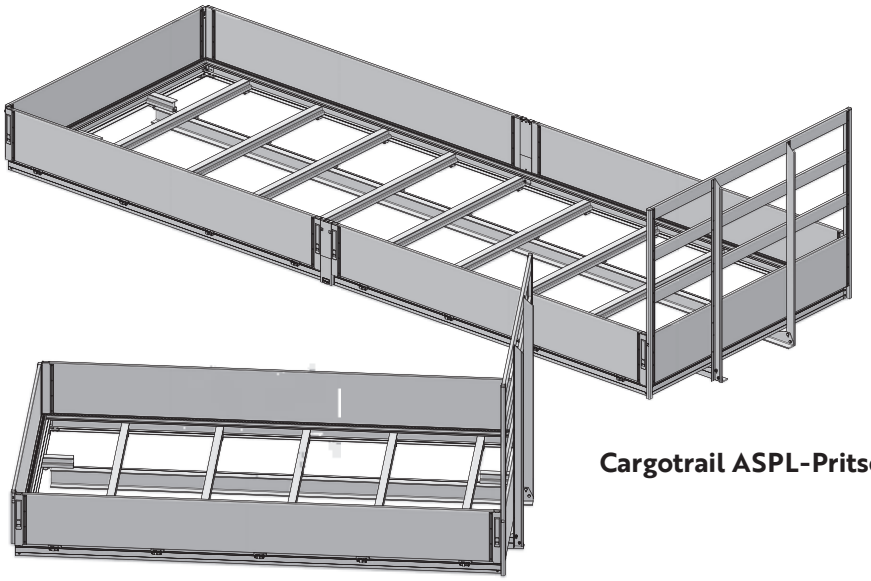

Cargotrail ASPL-Pritsche

Die FZB **A**luminium-**S**chraub-**P**ritschen Bausätze, als ultraleichte Variante für Ihre nächsten Aufbauten, decken Ihre Bedürfnisse im **Bereich einer zulässigen** Gesamtmasse zwischen **3,5 – 12 Tonnen** vollumfänglich ab. Die Aufbaubreite ist stufenlos bis zu der zulässigen Gesamtbreite von 2550 mm konfigurierbar. Mit einer maximalen Aufbaulänge von 7600 mm und einer lichten Durchladehöhe von 2850 mm bleiben dabei keine Ihrer Wünsche offen.

Unser Aufbau kann kundenindividuell auf die Bedürfnisse des Einsatzgebietes, durch eine Vielfalt an Auswahlmöglichkeiten verschiedener Bordwand- sowie Stirnwand und Ladungssicherungsoptionen, angepasst werden. Der Aluminium-Aufbau nimmt dabei nur eine geringe Menge der Nutzlast Ihres Fahrzeuges in Anspruch. Unsere **Bausätze** erstrecken sich über **Plateau**, offene Pritschen und Curtainsider Varianten.

Cargotrail ASP1
mit PWP Trailer Kit

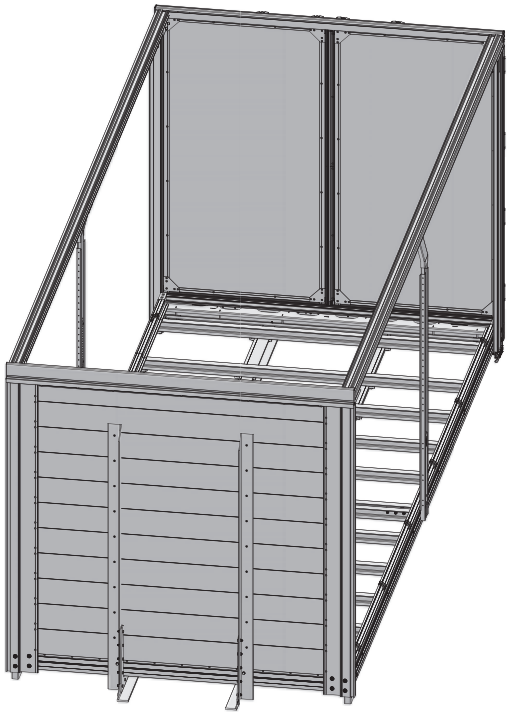

Cargotrail ASP1
mit Stahl CS-Aufbau

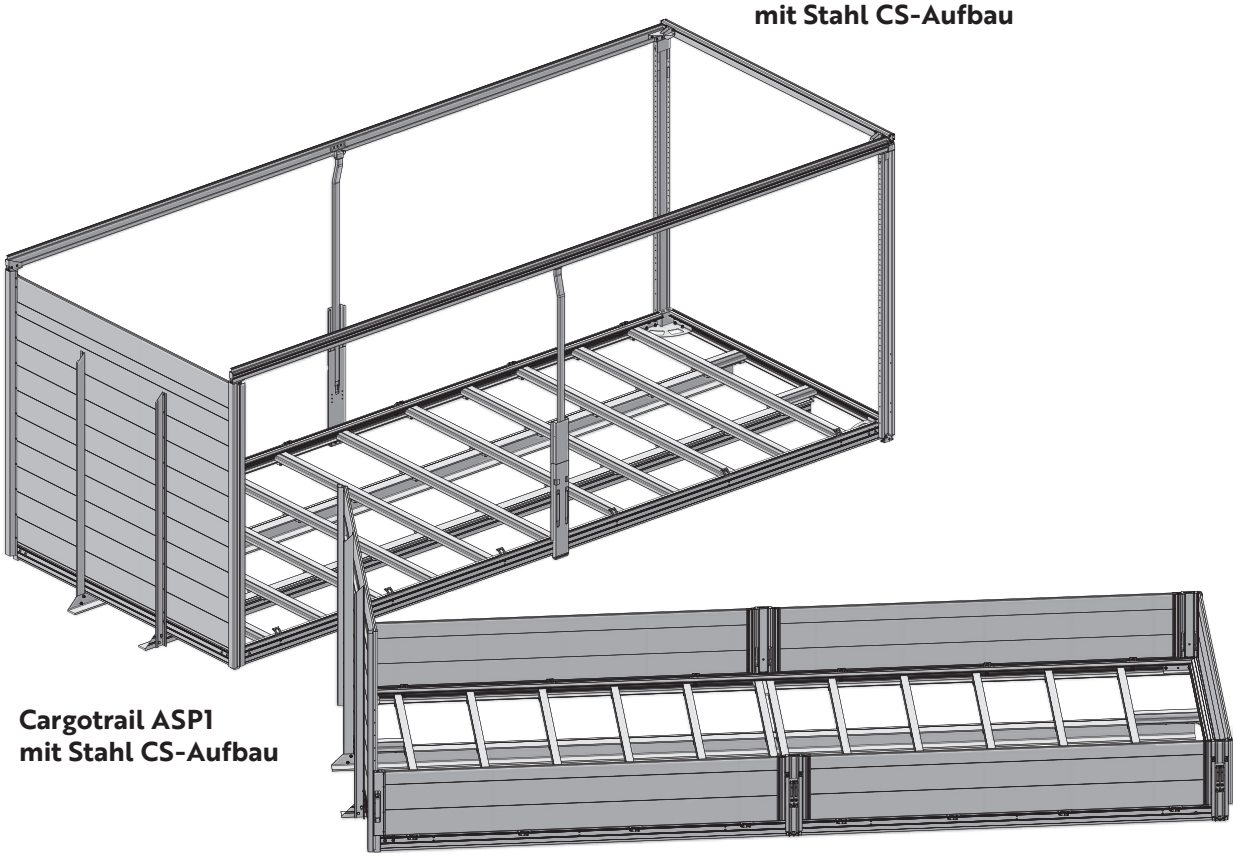

Cargotrail ASP1
mit Stahl CS-Aufbau

Cargotrail Stahl-Pritschen

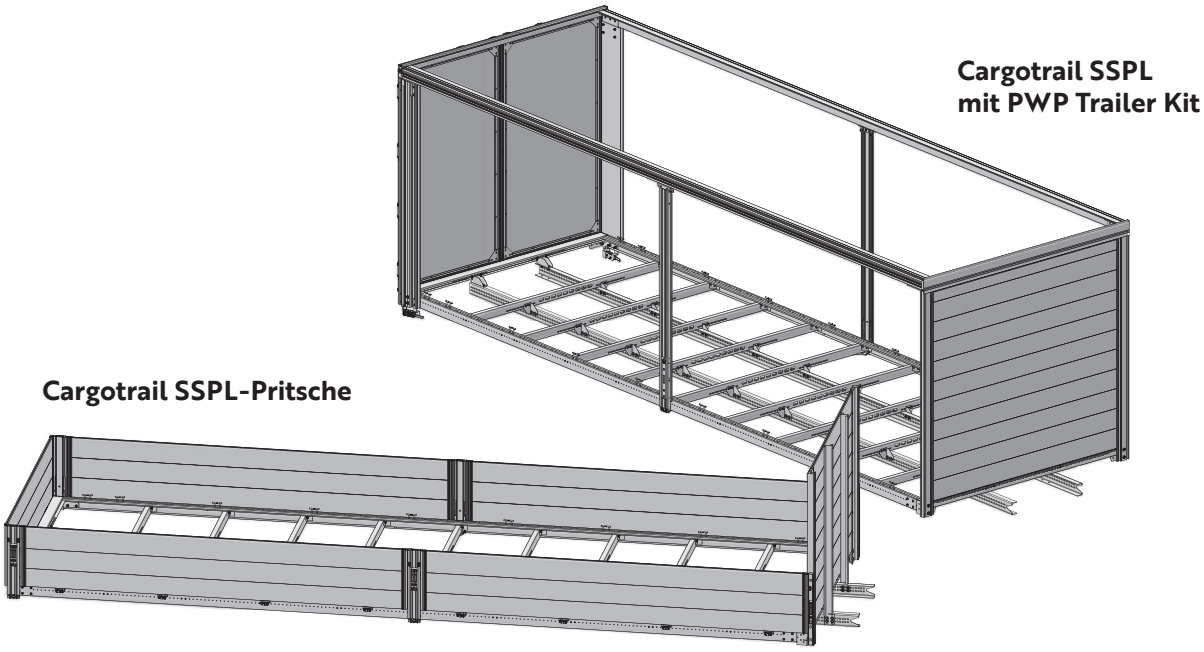

Die FZB **S**tahl-**S**chraub-**P**ritschen Bausätze als robuste und kraftvolle Aufbauvarianten für Aufbauten ab **3,5** Tonnen **zulässiger** Gesamtmasse bieten wir Ihnen in Maßanfertigungen nach Kundenbedürfnissen an. **Bei einer** Aufbaubreite von 2550 mm und einer **möglichen** Länge von bis zu 7700 mm **bleibt** viel Spielraum, um Ihre Wünsche durch unsere Aufbauten Ziel- und Nutzengerecht umsetzen zu können.

Als Aufbauvarianten stehen Ihnen dabei **Plateau**, offene Pritschen, Alu-Trailer-Kits oder Stahl-Curtainsider zur Verfügung. Eine große Auswahl an **Ladungssicherung, verschiedenen Bodenausführungen, Bodenrahmen und Seitenwänden** ermöglichen Ihnen eine flexible **Gestaltungsmöglichkeit. Unsere Aufbauten sind in verschiedenen Standardausführungen nach DIN EN 12642 Code XL zertifiziert.**

Cargotrail SSP3
mit PWP Trailer Kit

Cargotrail SSP3
mit Stahl CS-Aufbau

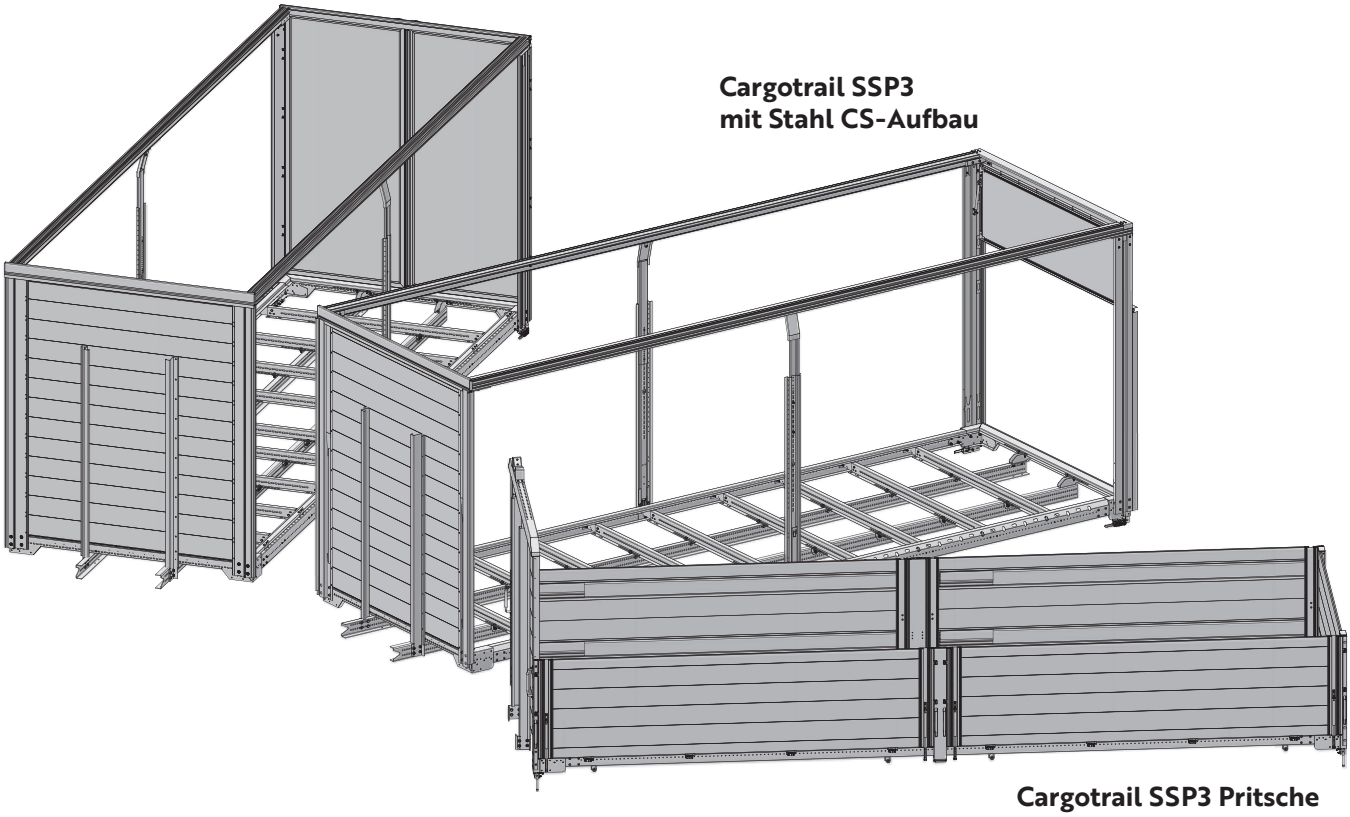

Cargotrail SSP3 Pritsche

Hecktür

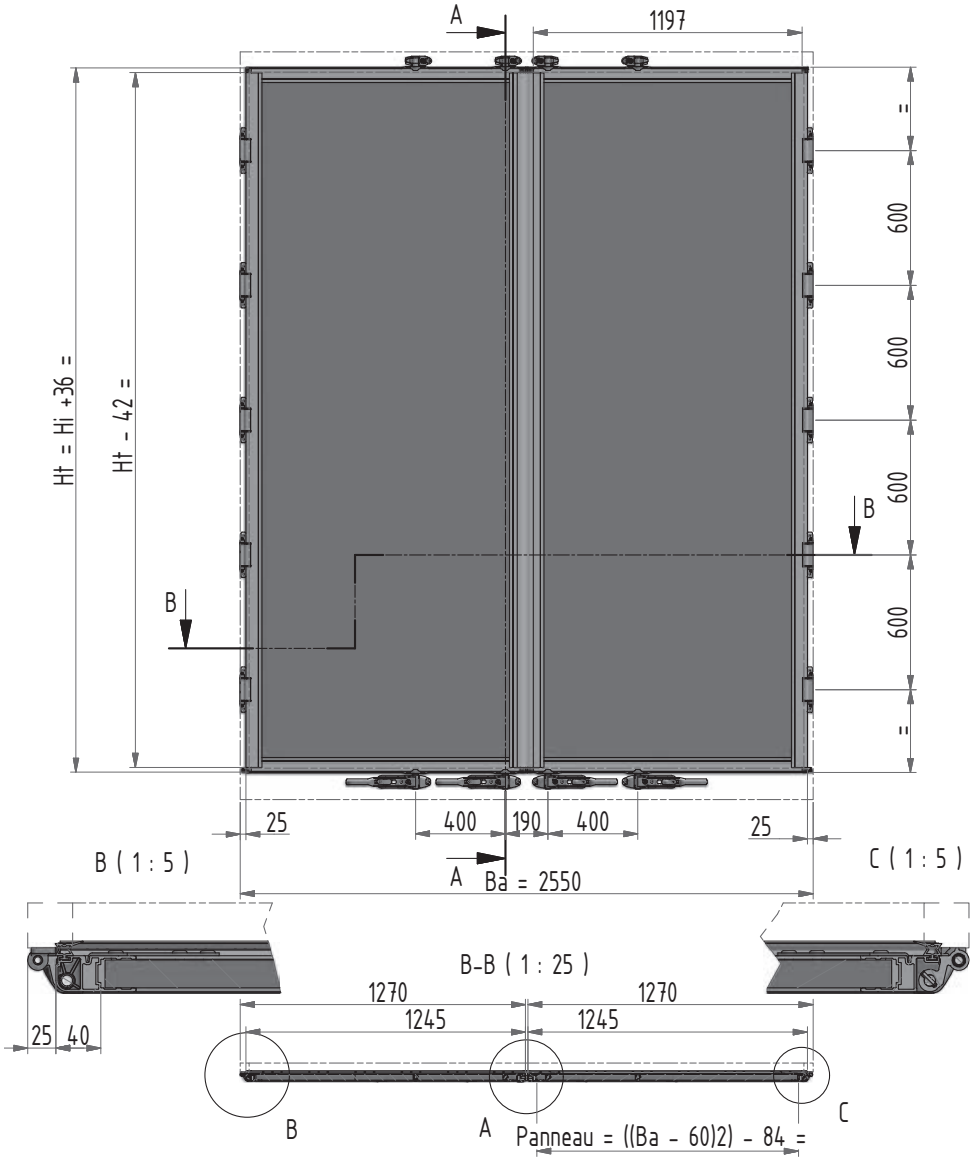
A
1197
=
600
600
600
600
=
Ht = Hi +36 =
Ht - 42 =
B
B
25
400
190
400
25
B (1 : 5)
A
Ba = 2550
C (1 : 5)
B-B (1 : 25)
1270
1270
1245
1245
25
40
B
A
C
Panneau = ((Ba - 60)2) - 84 =

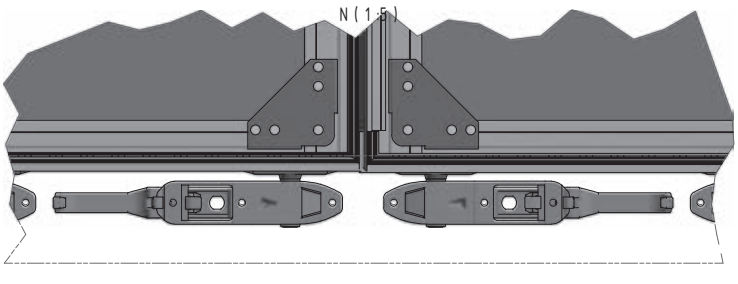
N (1 : 5)

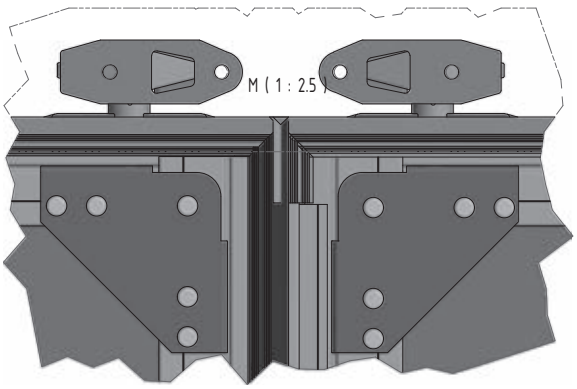
M (1 : 2.5)

Hecktür

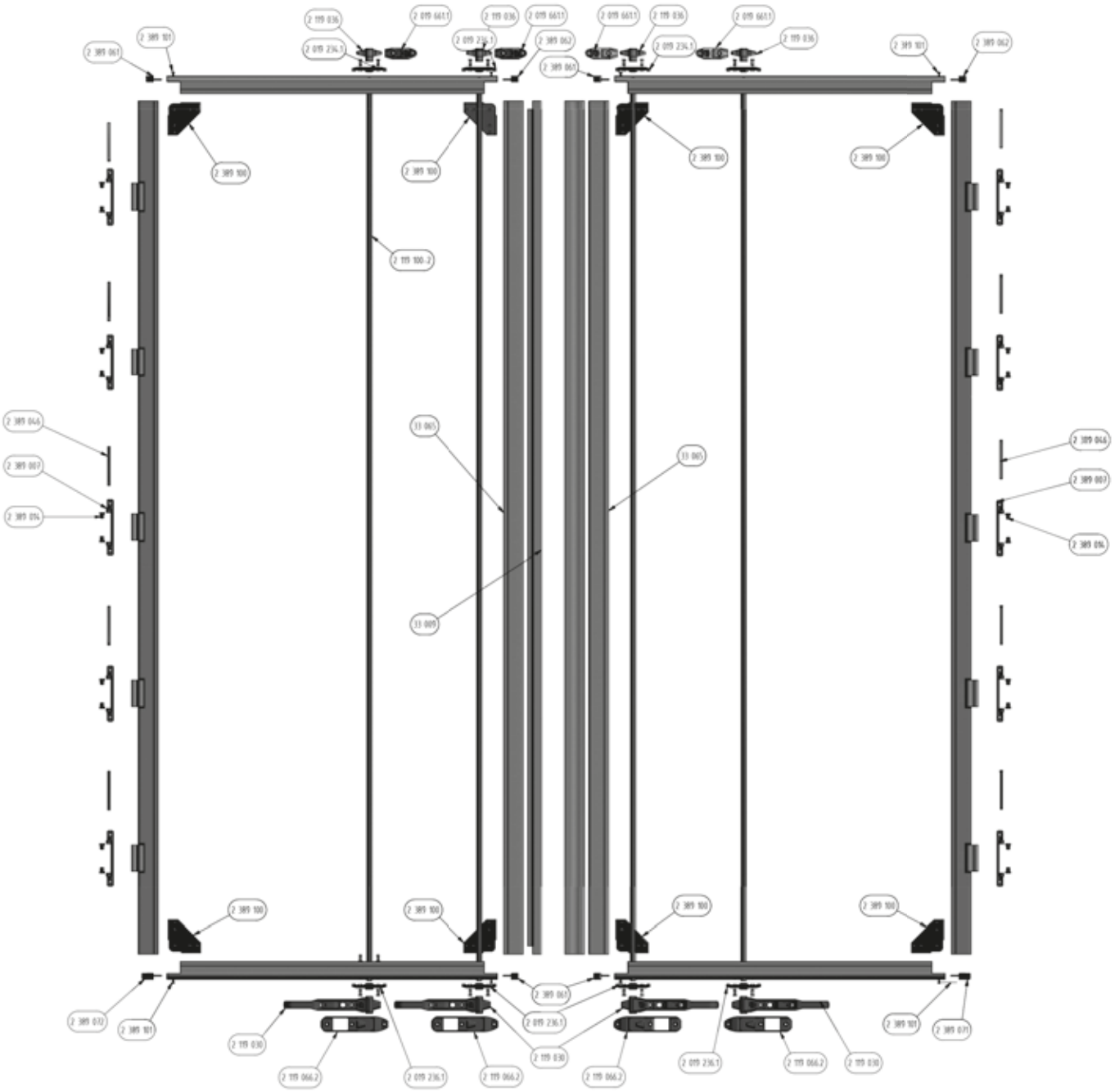

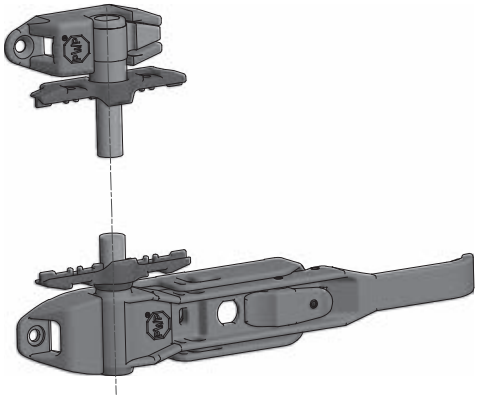

- Stirnwände in Snap-Ausführung
- Stirnwände in Zuganker-Ausführung
- Seitenwände in Snap-Ausführung
- Seitenwände in Zuganker-Ausführung
- Kleine Hecktüren: h = 600 mm; 700 mm; 800 mm
- Heckklappe für LBW
- Kipper Bordwände

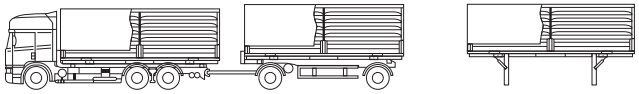

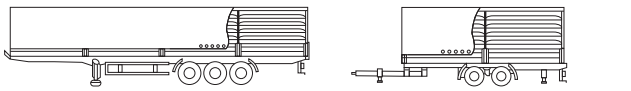

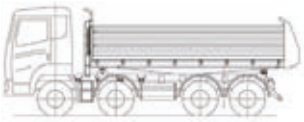

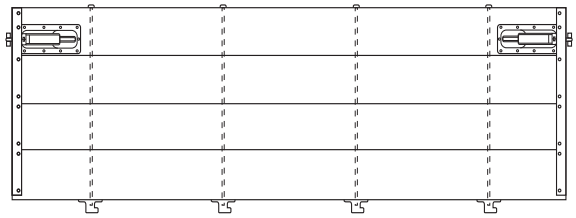



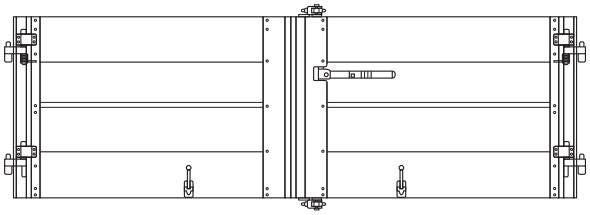

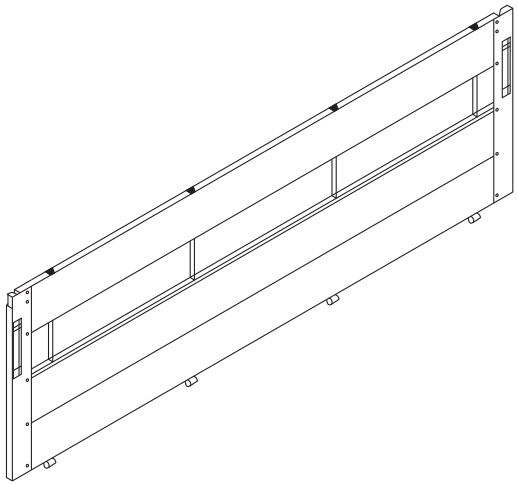

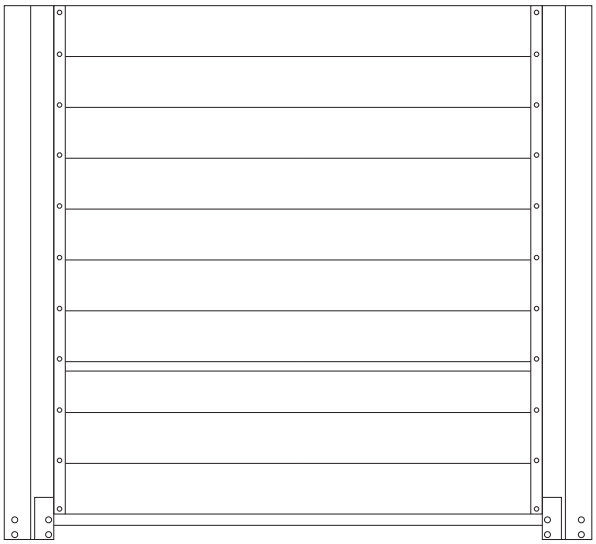



Kipper

Bild	Type [mm]	Gewicht	Art.-Nr.
1	Oberes Randprofil 200 Kipper 60	6,14 kg/lfm	ALU-16672
2	Zwischenprofil 200 Kipper 60	4,666 kg/lfm	ALU-16671
3	Unteres Randprofil mit Nase 300 Kipper 60	7,506 kg/lfm	ALU-16700
4	Oberes Randprofil 200 Kipper 40	4,182 kg/lfm	ALU-16674
5	Zwischenprofil 200 Kipper 40	3,761 kg/lfm	ALU-16673
6	Zwischenprofil 100 Kipper 40	2,265 kg/lfm	ALU-16675
7	Unteres Randprofil 200 F. Dichtung Kipper 40	4,512 kg/lfm	ALU-16669
8	Unteres Randprofil 200 mit Nase F. Dichtung Kipper 40	4,679 kg/lfm	ALU-16670
9	Unteres Randprofil 200 mit Rohrscharnier innen 30	8,34 kg/lfm	ALU-21299
10	ALU-Zurrblech 40	0,04 kg/Stk	ALU-Zurrblech 40
11	ALU-Zurrblech 60	0,06 kg/Stk	ALU-Zurrblech 60
12	Einteiliges Kipperbordwandprofil	5,447 kg/lfm	5 351 609
13	Scharnierprofil für Profil 5 351 609	2,244 kg/lfm	5 112 380

1

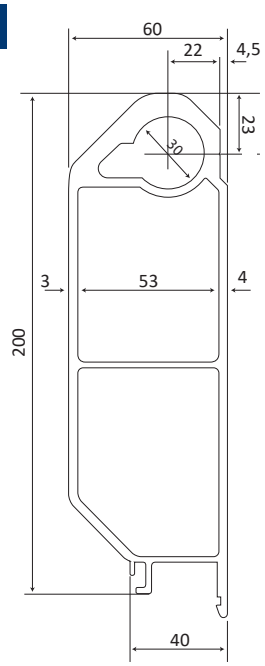

ALU-16672

2

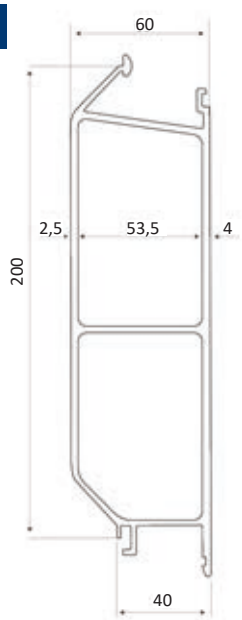

ALU-16671

3

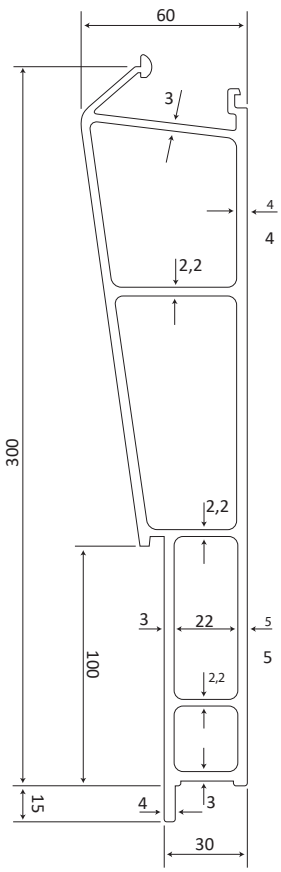

ALU-16700

4

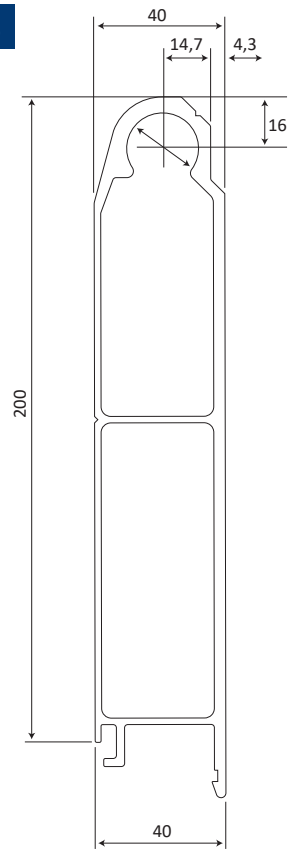

ALU-16674

5

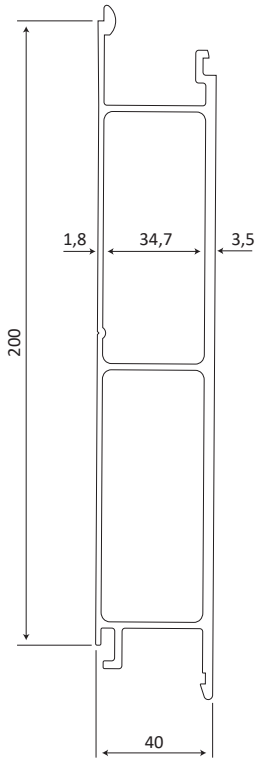

ALU-16673

6

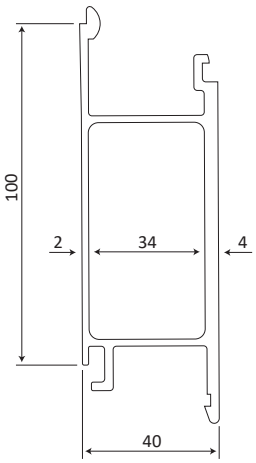

ALU-16675

7

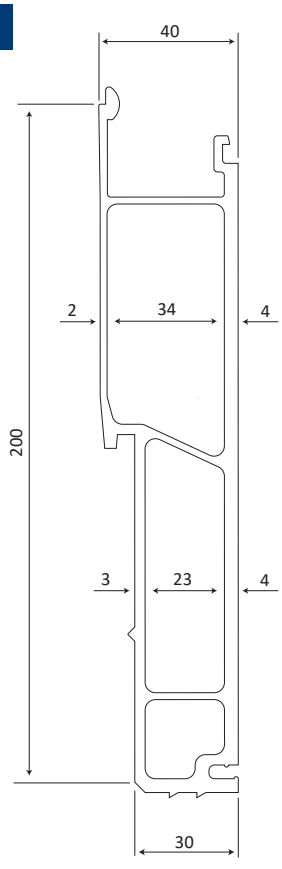

ALU-16669

8

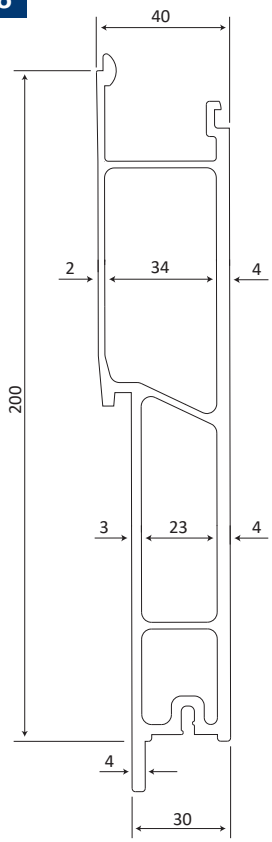

ALU-16670

9

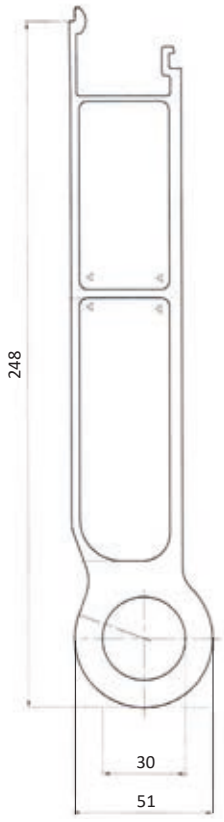

ALU-21299

10

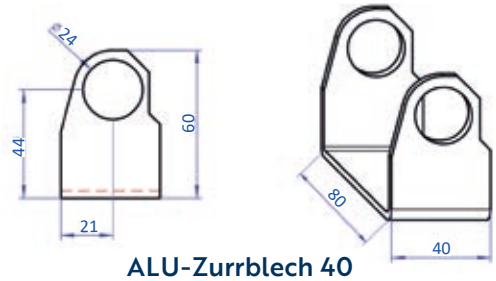

ALU-Zurrblech 40

11

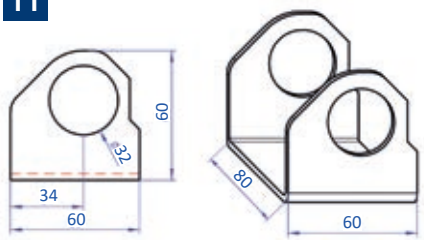

ALU-Zurrblech 60

12

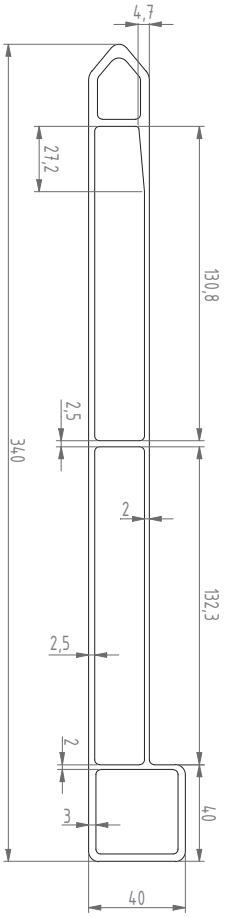

5 351 609

13

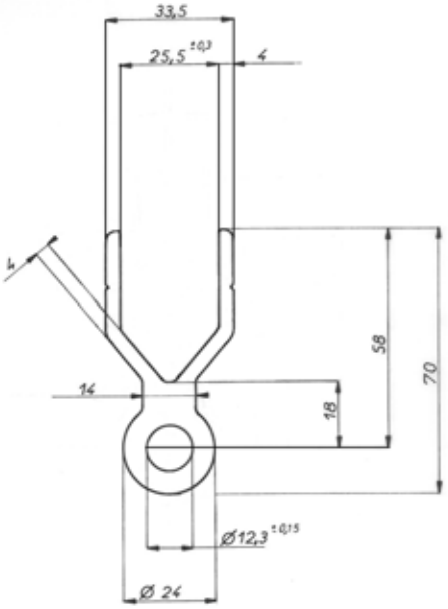

5 112 380

Einfassprofile für Kipper

Typ	A [mm]	B [mm]	Gewicht [kg pro Lfm]	Art.-Nr.
Flachaluminium	40	20	2,26	ALU-Flachprofil 40x20
	50	20	2,7	ALU-Flachprofil 50x20
	60	20	3,24	ALU-Flachprofil 60x20
	70	20	3,78	ALU-Flachprofil 70x20
	80	10	2,16	ALU-Flachprofil 80x10

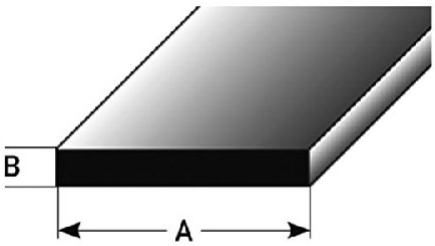

FZB ALU Sonder-Werkzeugkasten aus Aluminium

- Anfertigung auf Maß nach Kundenwunsch
- Mit vormontierter Dichtung
- Breite / Höhe / Tiefe wählbar
- Verschlüsse / Fächer
- Öffnungsrichtung
- ausziehbare Laden

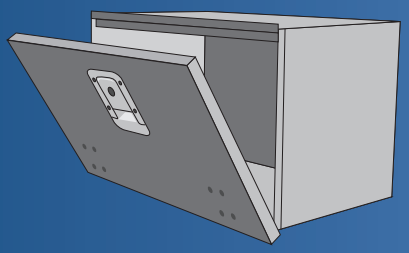

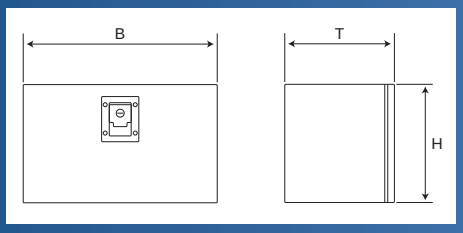

Bordwand einteilig

Bild	Type [mm]	Art.-Nr.
1	Profil mit Nase und Planentrog 400	ALU-1541843
2	Profil mit Nase und Planentrog 350	ALU-1541411
3	Profil mit Nase und Planentrog 400 + Planhakennase	ALU-1541529
4	Profil mit Nase glatt 400	ALU-070421
5	Profil ohne Nase glatt 400	ALU-070423

1
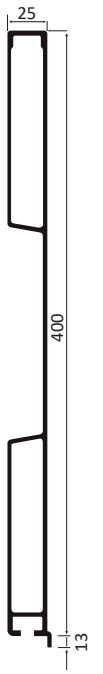

ALU-1541843

2
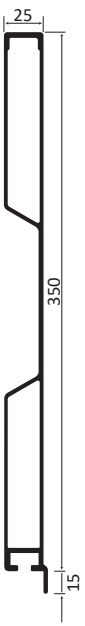

ALU-1541411

3
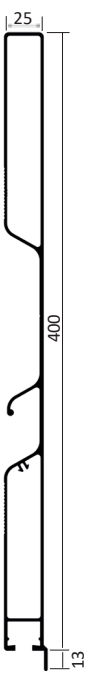

ALU-1541529

4


ALU-070421

5


ALU-070423

Bodenprofile

Bild	Type	Gewicht [kg pro Laufmeter]	Art.-Nr.
1	Bodenprofil 30 mm gerippt	6,14	ALU-1543039
2	Pritschen Aussenrahmen für Boden 30 mm	2,512	ALU-641131

1
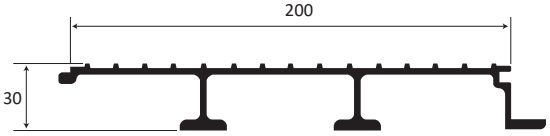

ALU-1543039

2
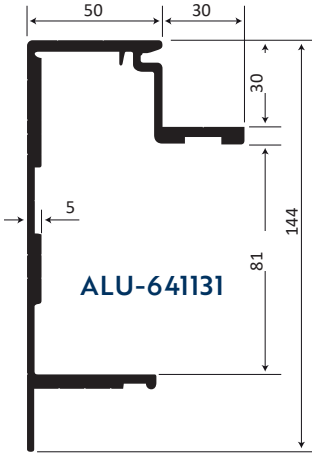

ALU-641131

Bodenprofil & Einfassung

Bild	Type	Gewicht [kg pro Laufmeter]	Art.-Nr.
1	Bodenprofil und Einfassung 200 mm geriffelt mit 40 mm Stärke	4,280 Kg/lfm	ALU-1829123
2	U-Einfassprofil 50 x 50 x 10 mm	2,420 Kg/lfm	ALU-631023
3	Einfassprofil mit Sicke für 40 mm Bodenprofil	3,587 Kg/lfm	ALU-1545158

1

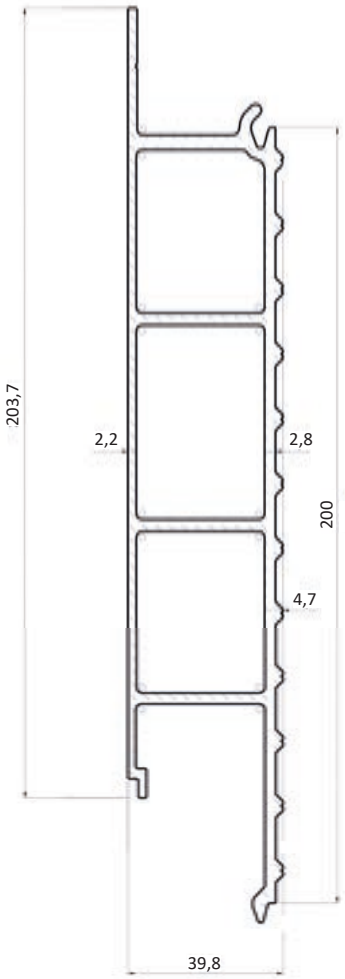

ALU-1829123

2

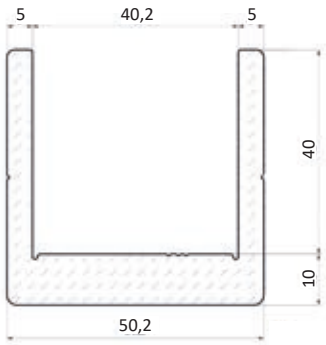

ALU-631023

3

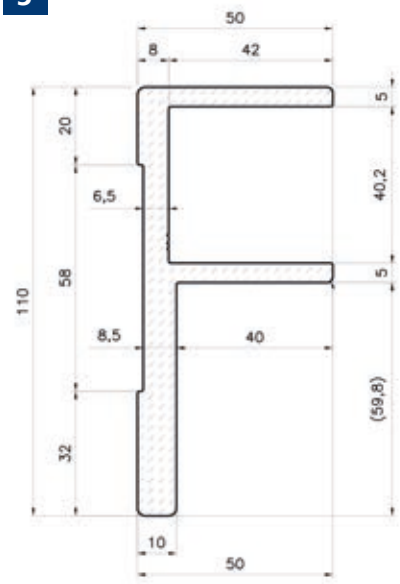

ALU-1545158

Bordwand Eurolock

Bild	Type [mm]	Gewicht [kg pro Laufmeter]	Art.-Nr.
1	Oberes Randprofil 200	2,70	ALU-1541565
2	Oberes Randprofil 150	2,00	ALU-621031
3	Oberes Randprofil 100	1,50	ALU-621030
4	Oberes Randprofil 200 für Zurrschiene	2,68	ALU-621303
5	Oberes Randprofil 10	0,51	ALU-621088
6	Zwischenprofil 200	2,64	ALU-1541564
7	Planenösenprofil 200	2,30	ALU-1541566
8	Zwischenprofil 200 für Zurrschiene	2,264	ALU-660000139
9	Planenösenprofil 200 mit Einhaknase	2,915	ALU-1545108
10	Trittbrett- Aufnahme Profil für Getränkeaufbau 200	3,15	ALU-621280
11	Trittbrett für Getränkeaufbau	2,64	ALU-621281
12	Planenösenprofil 150	1,85	ALU-621070
13	Zwischenprofil 150	2,06	ALU-621038
14	Zwischenprofil 100	1,53	ALU-621037
15	Zwischenprofil 100 mit Airlinesystem	1,770	ALU-621317
16	Unteres Randprofil für Dichtung 200	2,70	ALU-1541750
16.1	Dichtung	0,06	11.1672
17	Unteres Randprofil 200 mit Nase	2,90	ALU-1541567
18	Unteres Randprofil 200, Schenkel 50	3,11	ALU-8244
19	Unteres Randprofil 100 mit Nase	1,78	ALU-621074
20	Unteres Randprofil 100 geschlossen	1,238	ALU-1541793

Auf Wunsch können wir Profile grundiert oder pulverbeschichtet in einer RAL-Farbe Ihrer Wahl liefern.





Bordwand Eurolock

1



ALU-1541565

2

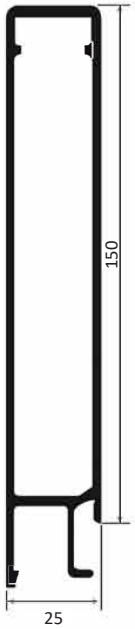

ALU-621031

3

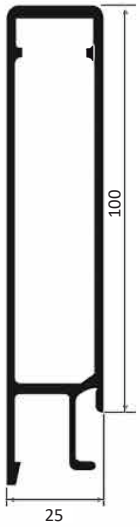

ALU-621030

4

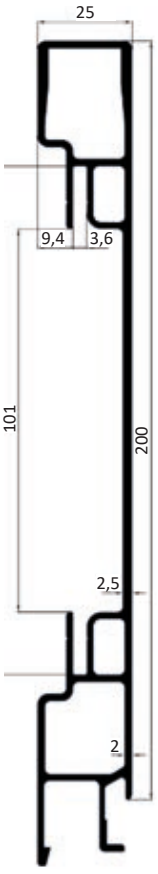

ALU-621303

5

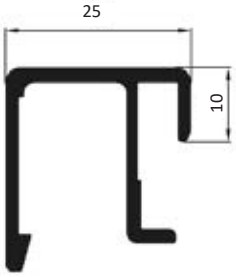

ALU-621088

6

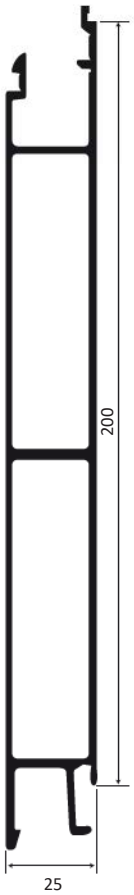

ALU-1541564

Bordwand Eurolock

7

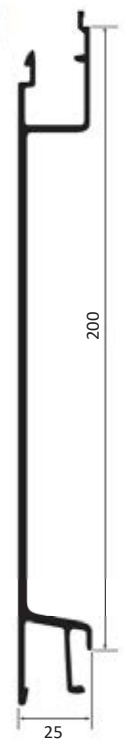

ALU-1541566

8

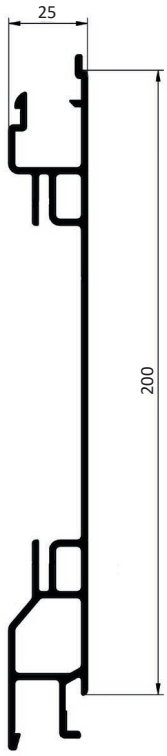

ALU-660000139

9

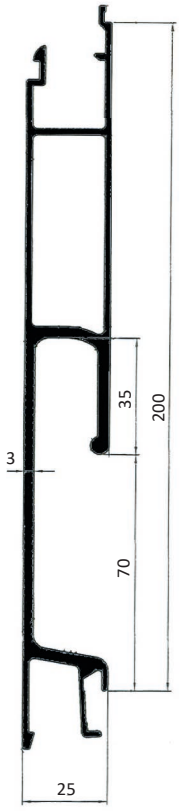

ALU-1545108

10



ALU-621280

11

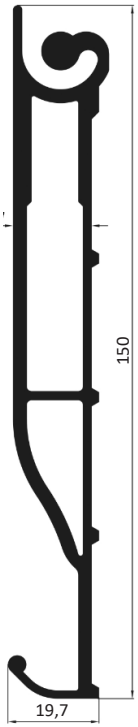

ALU-621281

12

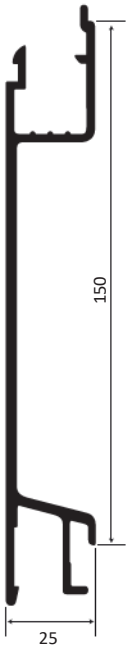

ALU-621070

Bordwand Eurolock

13



ALU-621038

14

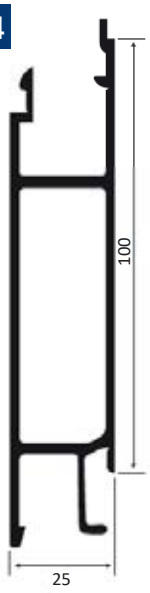

ALU-621037

15

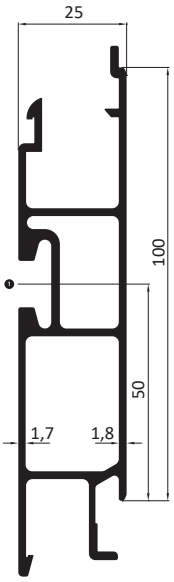

ALU-621317

16

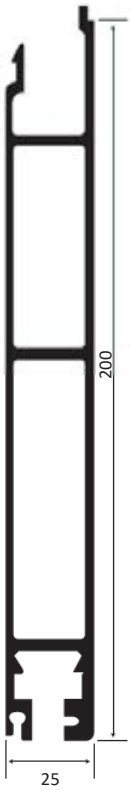

ALU-1541750

16.1

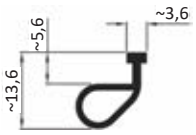

111672

17

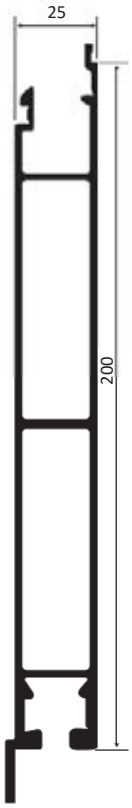

ALU-1541567

Bordwand Eurolock

18

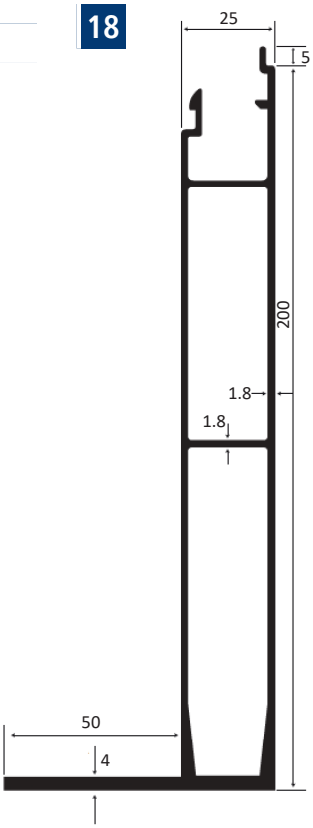

ALU-8244

19

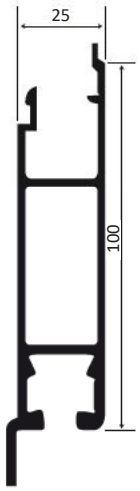

ALU-621074

20

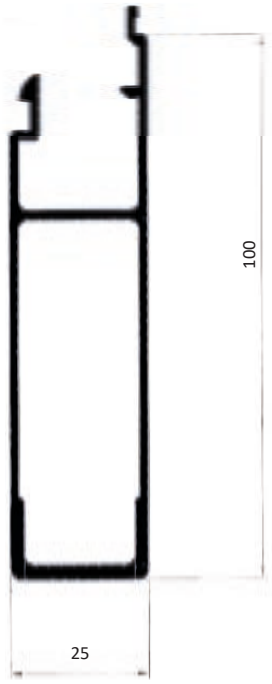

ALU-1541793

Bordwand Zuganker 25

Bild	Type [mm]	Gewicht [kg pro Laufmeter]	Art.-Nr.
1	Oberes Randprofil 200	2,68	ALU-621061
2	Zwischenprofil 200	2,44	ALU-1541641
3	Planenösenprofil 200	2,26	ALU-28007
4	Zwischenprofil 100	1,49	ALU-35915
5	Stützprofil	0,37	ALU-621160
6	Unteres Randprofil 200 mit Nase	3,05	ALU-621150
7.1	Unteres Randprofil 200 für Dichtung	3,01	ALU-35838
7.2	Dichtung	0,06	11.1672
8	Zwischenprofil 50	0,96	ALU-621064

1

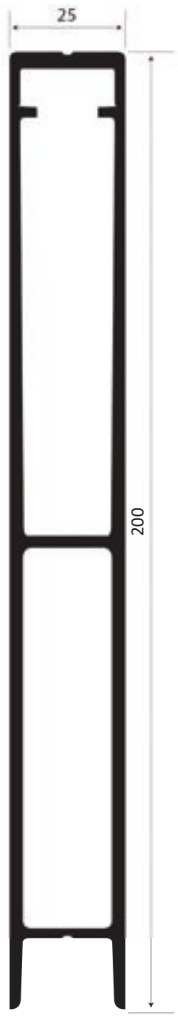

ALU-621061

2

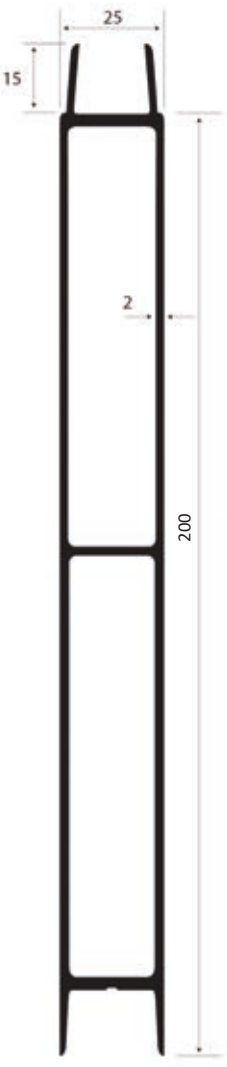

ALU-1541641

3

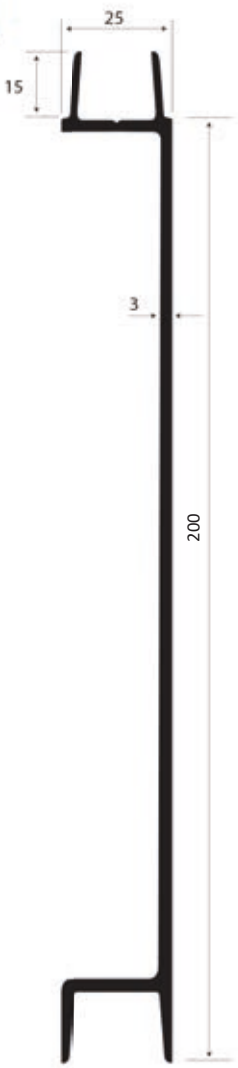

ALU-28007

Bordwand Zuganker 25

4

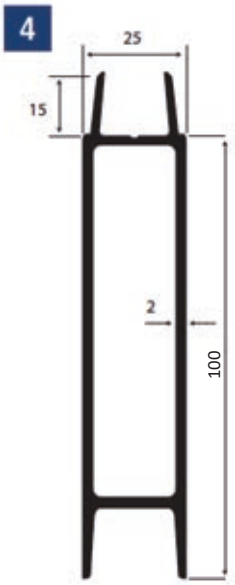

ALU-35915

5

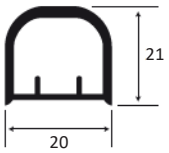

ALU-621160

6

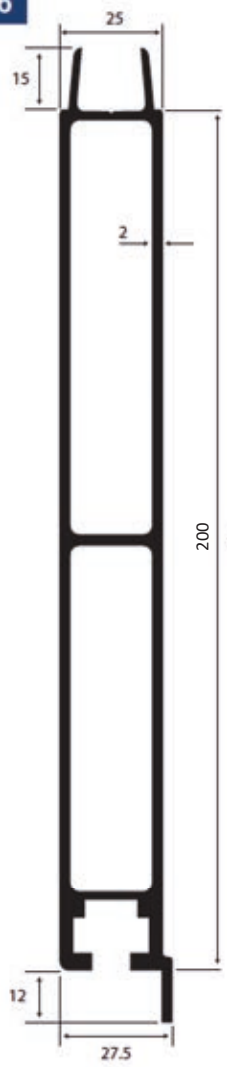

ALU-621150

7.1

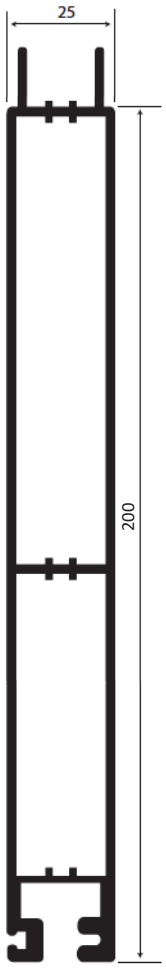

ALU-35838

8

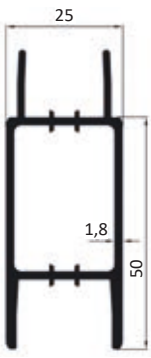

ALU-621064

7.2

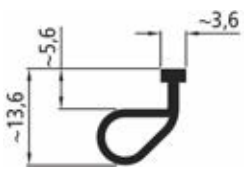

111672

Bordwand Zuganker 30

Bild	Type	Gewicht [kg pro Laufmeter]	Art.-Nr.
1	Einfassprofil 30 mm gleichschenklig	0,82	ALU-611012
2	Oberes Randprofil 30/60 100 mm	3,01	ALU-611007
3	Oberes Randprofil 200 mm	1,50	ALU-611021
4	Zwischenprofil 200 mm	2,84	ALU-611022
5	Unteres Randprofil 100 mm mit Nase 55 mm	2,23	ALU-611053

1

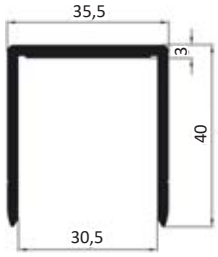

ALU-611012

2

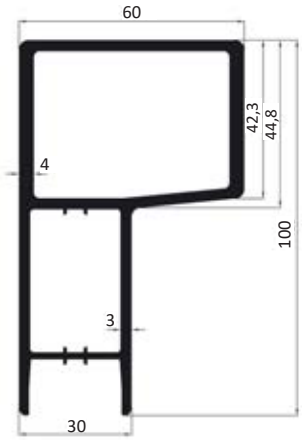

ALU-611007

3

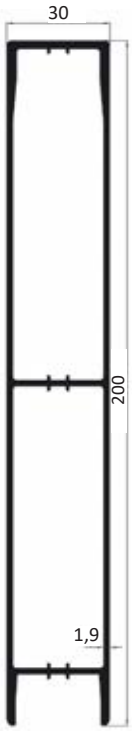

ALU-611021

4

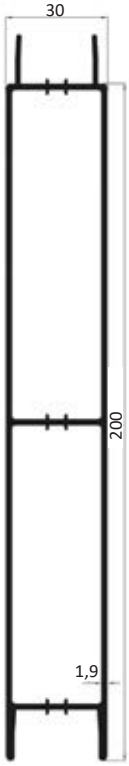

ALU-611022

5

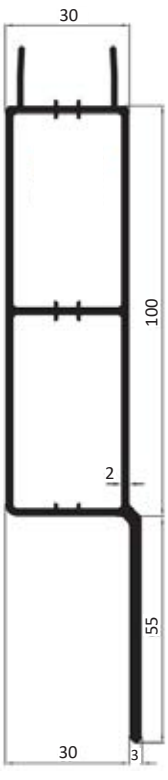

ALU-611053

Einfassprofile

Bild	Type [mm]	Gewicht [kg pro Laufmeter]	Art.-Nr.
1	Einfassprofil mit gerader Nase	0,85	ALU-1541313
2	Einfassprofil	0,84	ALU-1541386
3	Eckprofil	1,51	ALU-621119
4	Einfassprofil mit abgesetzter Nase	0,97	ALU-1541129
5	Einfassprofil mit Kammer	1,00	ALU-621097
6	Einfassprofil für Verschluss 681S|10	1,10	ALU-621173

1

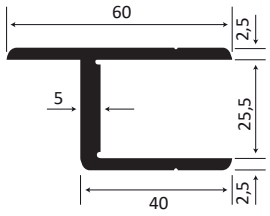

ALU-1541313

2

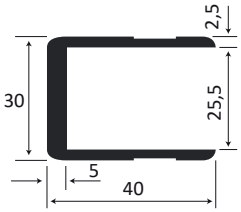

ALU-1541386

3

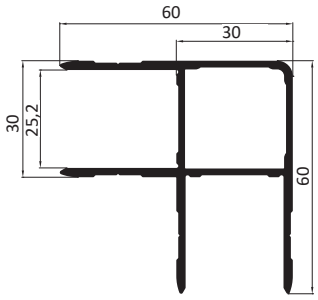

ALU-621119

4

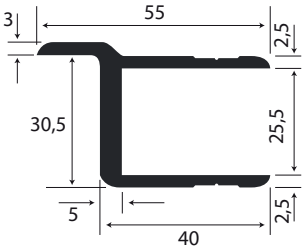

ALU-1541129

5

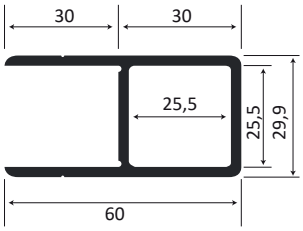

ALU-621097

6

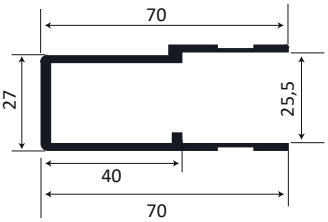

ALU-621173

Einfassprofile

Bild	Type	Gewicht [kg pro Laufmeter]	Art.-Nr.
1	Kinnegrip-Einfassprofil f. hinten	1,29	ALU-21015
2	Kinnegrip-Einfassprofil f. seitlich	1,29	ALU-21014
3	Dichtung zu Profile 21014 und 21015	0,17	121348
4	Türrahmenprofil	1,41	ALU-8066
5	Dichtung zu Profil 8066	0,10	1009681

1

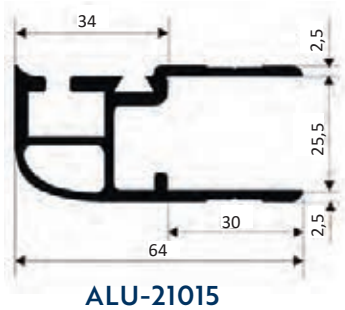

ALU-21015

2

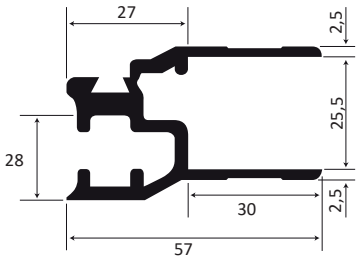

ALU-21014

5

Dichtung



1009681

4

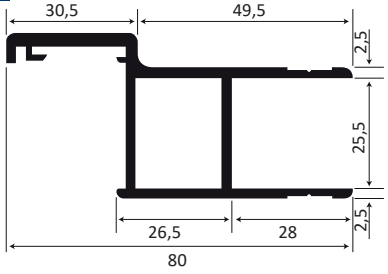

ALU-8066

3

Dichtung



121348



Kunststoff-Stopfen
30x30 mm
Schwarzer Kunststoff,
Gewicht 0,005 kg.
Für Profil 621119.

Art. Nr. 604111700

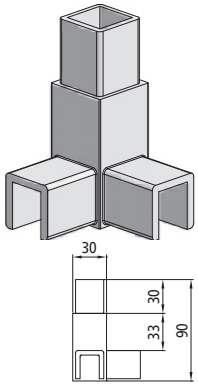

Verbindungsecke
Aluminium, Gewicht 0,14 kg.
Für Profil 621119.

Art. Nr. 604111687

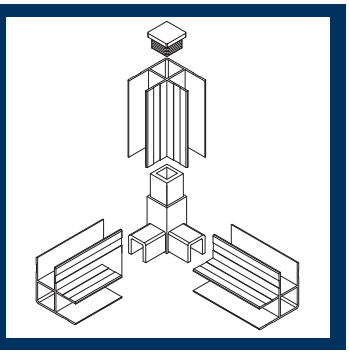

Mit der Verbindungsecke 604111687 können Sie eine Eckverbindung aus 3 Profilen 621119 oder Formrohr 30x30 mm, z.B. für einen PKW-Anhängerkasten oder eine Kiste, erstellen.

Dafür empfehlen wir die Schenkel eines der liegenden Profile wie abgebildet auszuklinken.

Mit dem Kunststoff-Stopfen 604111700 kann die Kammer im Profil 621119 + 621097 + Formrohr 30x30 mm verschlossen werden.

PKW-Anhängerdeckel

Bild	Type	Gewicht	Art.-Nr.
1	Deckelprofil	1,70 kg/lfm	ALU-44580
2	Gummidichtung	0,09 kg/lfm	67001
3	Kunststoff-Ecke	0,25 kg/ Stk.	64230
4	ALU-Formrohr 30 x 30 x 2 mm	0,61 kg/lfm	ALU-Formrohr 30 x 30
5	Verschluss mit abschließbarem Schloss	0,68 kg/ Stk.	64210

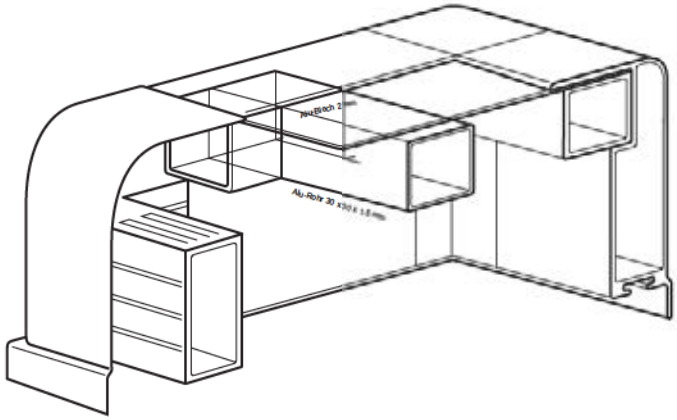

1 ALU-44580

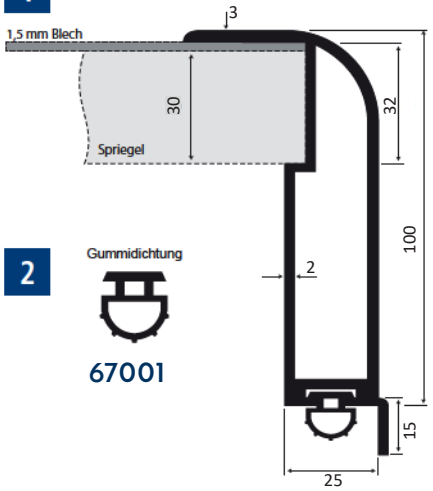

2 Gummidichtung

67001

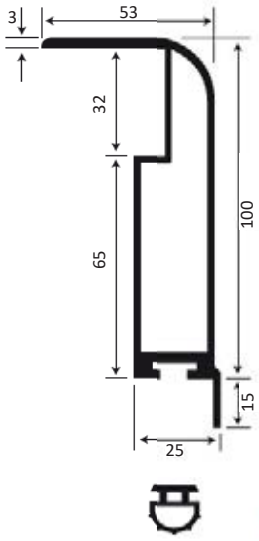

3 64230
Deckelkonstruktion mit Kunststoff Deckelecke aus PA 6
0, 11 kg/Stück



4

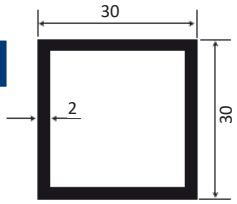

ALU-Formrohr 30 x 30

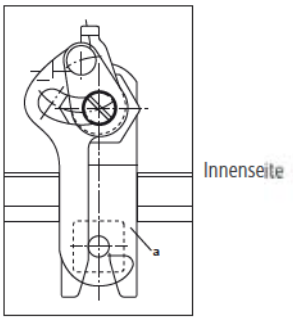

5 64210
Verschluss mit abschließbarem Schloss für PKW Anhängerdeckel - ALU 44.580 .
Gewicht: kpl. ca. 0,68kg/Stk. Material: St. 37, verzinkt 0, 11 kg/Stk.



Pritsche

Bild	Type [mm]	Gewicht	Art.-Nr.
1	Außenrahmen f. Pritsche f. 30 Boden	2,51 kg/lfm	ALU-641131
2	Außenrahmen f. Pritsche f. 18 Boden	2,51 kg/lfm	ALU-641123
3	Querträger 80	2,42 kg/Stk.	ALU-1542500
4	U-Profil 40 X 80 X 40	2,15 kg/lfm	ALU-641054
5	U-Profil 60 X 120 X 60	3,51 kg/lfm	ALU-1542518
6	Klemmgarnitur	0,12 kg/Stk.	ALU-1534900
7	Klemmmutter	0,02 kg/Stk.	ALU-1534999

1

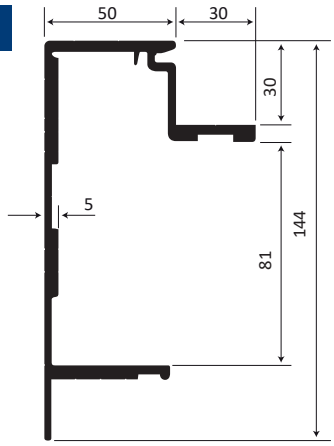

ALU-641131

2

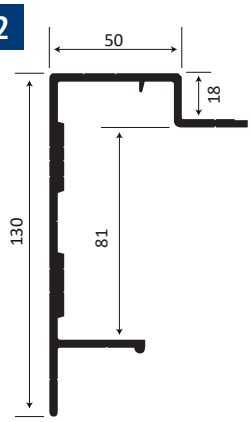

ALU-641123

3

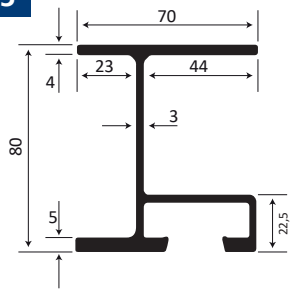

ALU-1542500

4

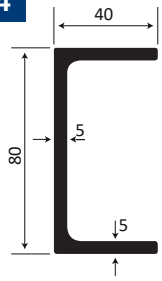

ALU-641054

5

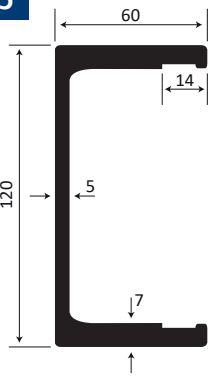

ALU-1542518

6

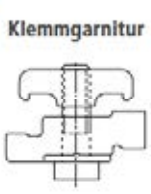

ALU-1534900

7

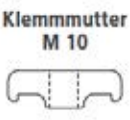

ALU-1534999

Stecklatte

Bild	Type [mm]	Gewicht	Art.-Nr.
1	Profil für Curtainsider 150 x 25	1,91 kg/lfm	ALU-1541647
2	Profil für Curtainsider 100 x 25	1,37 kg/lfm	ALU-1541788
3	Halbtasche offen Alu 80 x 100 x 25	0,15 kg/Stk.	ALU-13.1224
4	Aufstecklatte 100 x 25	1,90 kg/lfm	ALU-1541317
5	Kunststoffendstopfen für ALU-1541317	0,02 kg/Stk.	131047
5.1	Aufstecklatte 120 x 30	1,40 kg/lfm	ALU-36185

1

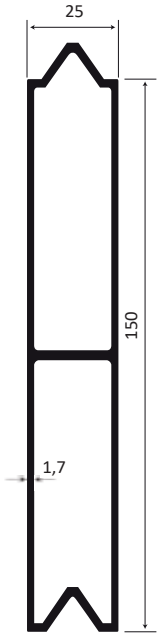

ALU-1541647

2

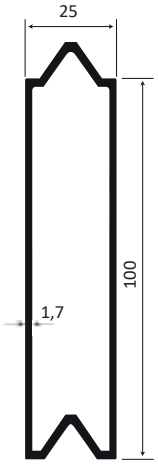

ALU-1541788

3

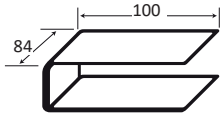

ALU-13.1224

4

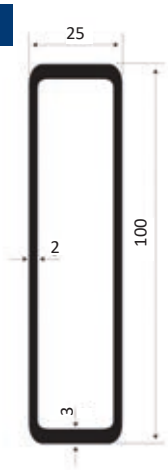

ALU-1541317

5



131047

5.1

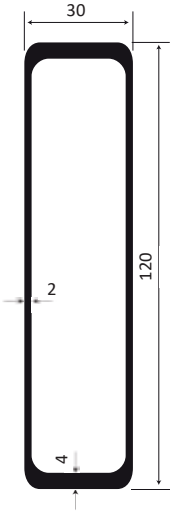

ALU-36185

Heckklappe

Bild	Type	Gewicht	Art.-Nr.
1	Scharnierteil	0,51 kg/lfm	ALU-612910
2	Abschlussprofil mit Gelenk	2,39 kg/lfm	ALU-621294

1

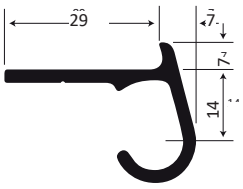

ALU-612910

BEISPIEL

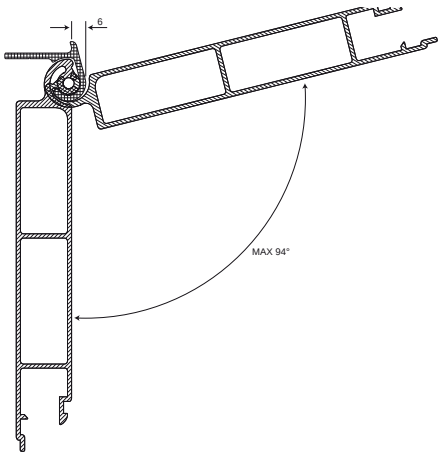

2

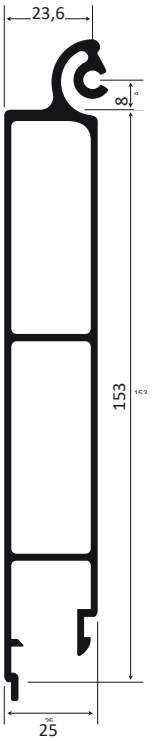

ALU-621294

ALU SHUTTER

02



Maßgeschneiderte Roll- und Schiebetore

Mit endlosen Möglichkeiten

Die leichten Aluminium Roll- und Schiebetore von AluShutter wurden entworfen, sodass Sie Verlässlichkeit, kurze Lieferzeiten, schnelle Montage und eine benutzerfreundliche Bedienung genießen können. Die AluShutter Tore werden komplett nach den Kundenwünschen zusammengestellt. Dadurch können sie für verschiedene Zwecke eingesetzt werden; denken Sie dabei zum Beispiel an Karosserien, Versorgungsfahrzeuge, Fahrzeug/Werkzeug-Kasten, Maschinenbau, Möbel, Ersatz von Flügeltüren usw.

Wählen Sie den Typ

Wählen Sie zwischen einem Rolltor oder Schiebetor

Der Unterschied zwischen einem Rolltor und einem Schiebetor liegt darin, dass ein Rolltor sich über der Laibung zusammenrollt und das Schiebetor unter dem Dach nach hinten gleitet. Im Allgemeinen benötigt ein Rolltor mehr Platz an der Oberseite des LKW als ein Schiebetor.

Bei einem Schiebetor dürfen sich jedoch keine Hindernisse unter dem Dach befinden, da das Schiebetor unmittelbar unter dem Dach gleitet.



Aluminium-Schiebeläden

Wenn Sie die maximale Höhe nutzen möchten...

- Einfache Montage
- Minimale Einbauhöhe
- Mit oder ohne Spiralfeder möglich



AS20



AS21



AS30



AS31



AS40



AS41

Doppelter Griff mit Schlossstange

Schlicht aber robust...

Der doppelte Griff kann in einer Ausführung mit oder ohne Schlüsselschloss im Griff geliefert werden. Der Schlossmechanismus ist mit einer robusten Schlossstange aus Edelstahl und schweren Kunststoff Stangenhaltern ausgeführt, die vermeiden, dass das Tor unerwünscht geöffnet werden kann!



SL1 Double handle ohne Schloss Außenseite



SL2 Double handle mit Schloss Außenseite



SL1 Double handle ohne Schloss Innenseite



SL2 Double handle mit Schloss Innenseite

Doppelter Griff mit Band (SL3/4)

Die kompakte, interne Bedienung

Der doppelte Griff ist mit einem Nylon-Band ausgeführt, das sowohl links als auch rechts eine Verriegelung bedient. Der doppelte Griff ist mit oder ohne Zylinderschloss lieferbar!



Interner Griff doppelt (SL5/6)

Für eine flache Montage an der Außenseite

Der doppelte interne Griff ist das kompakteste Schloss an der Außenseite. Der Griff ragt an der Außenseite nicht aus der Seitenführung heraus. Der Schlossmechanismus ist mit einer robusten Schlossstange aus Edelstahl und Haltern aus Kunststoff versehen.
Der interne Griff kann optional mit einem Zylinderschloss ausgeführt werden!



SL5 internal handle ohne Schloss Außenseite



SL6 internal handle mit Schloss Außenseite



SL5 internal handle ohne Schloss Innenseite



SL6 internal handle mit Schloss Innenseite

Interner Griff einzeln (SL7/8)

Für die schmalen Tore...

Der einzelne, interne Griff wird bei Toren mit einer Rahmenbreite bis 900mm verwendet. Breitere Rolltüren werden automatisch mit einem doppelten, internen Griff ausgeführt! Der interne Griff kann optional mit einem Zylinderschloss ausgeführt werden.



SL7 internal handle single ohne Schloss Außenseite



SL8 internal handle single mit Schloss Außenseite



SL7 internal handle single ohne Schloss Innenseite



SL8 internal handle single mit Schloss Innenseite

Mulde ohne Verriegelung (SL11/12)

Schlichtheit ohne Schloss...

Der Muldengriff ist schlicht und nicht mit einem Schlossmechanismus versehen. Dieser Griff ist sowohl in einer einzelnen als auch in einer doppelten Ausführung lieferbar - wie Sie wünschen!



SL11 recessed grip ohne Schloss Außenseite



SL12 recessed grip single ohne Schloss Außenseite



SL11 recessed grip ohne Schloss Innenseite



SL12 recessed grip single ohne Schloss Innenseite

Die AluShutter Tore können mit verschiedenen Extras ausgestattet werden, sodass Sie Ihrem Roll- oder Schiebetor den letzten Schliff geben können.

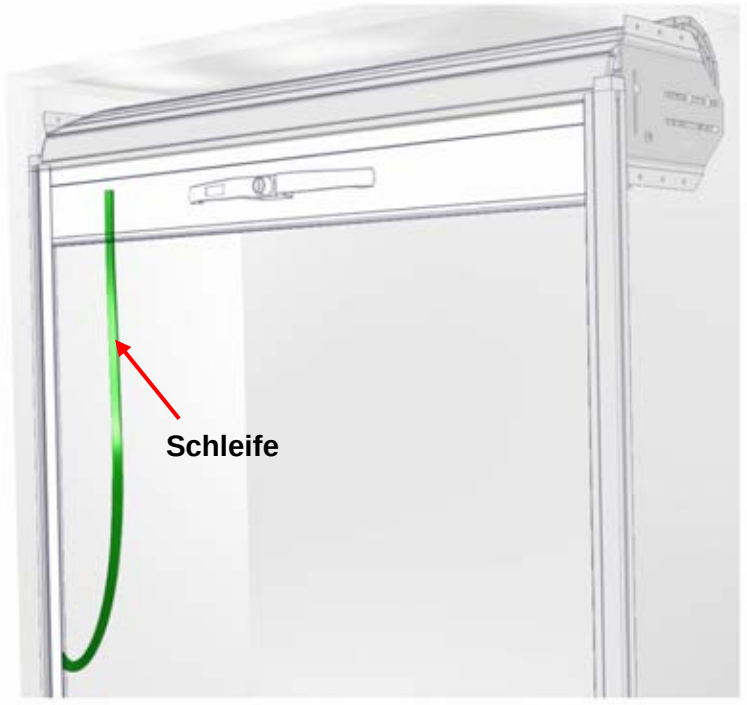

Die optionale Schleife ist praktisch für höhere Tore, bei denen Sie die Griffe in geöffnetem Zustand des Tors nicht erreichen können.

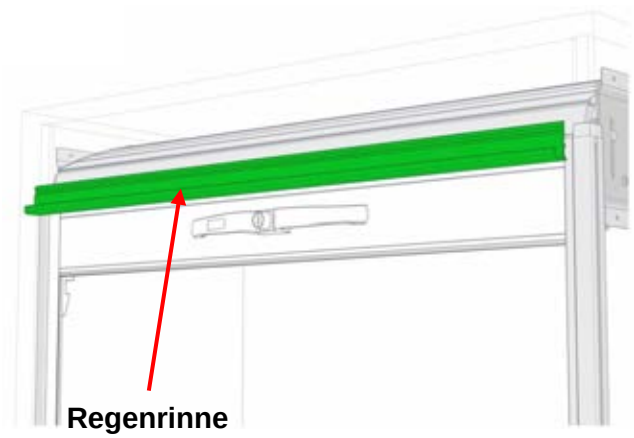

Mit der optionalen Regenrinne wird das Regenwasser auf die Seite geleitet und strömt nicht direkt in Ihren Laderaum.

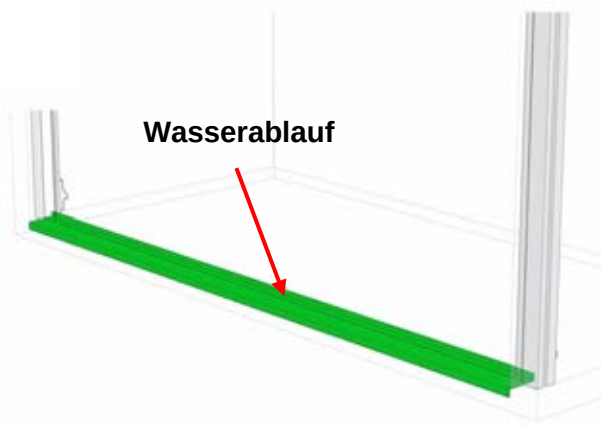

Diese optionale Regenrinne kann einfach auf Ihrem flachen Ladeflur montiert werden und sorgt dafür, dass kein Regenwasser unter Ihre Bodenabdichtung in den Laderaum gelangt!





CURTAINSIDER | VERSCHLÜSSE 03





Spanngetriebe Piccolo



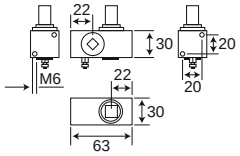

- Ø 12 mm, für Handkurbel Ø 10 mm
- beidseitig
- verzinkt

Gewicht [kg]	Art.-Nr.
0,40	670.900005

Spanngetriebe für Handkurbel



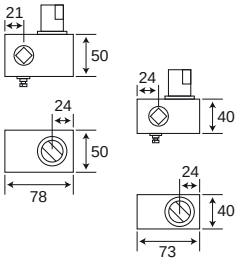

- für Handkurbel Ø 14 mm
- beidseitig
- grundiert

Baubreite [mm]	Gewicht [kg]	Art.-Nr.
50	0,98	670.904893
40	0,59	670.904993

Handkurbel



- Einerseits Ø 10 mm, andererseits Ø 14 mm
- verzinkt

Gewicht [kg]	Art.-Nr.
0,7	670.000521

Spanngetriebe mit Handrad



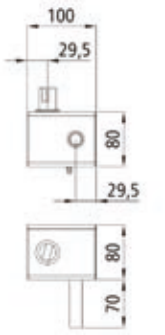

- grundiert

Ausführung	Gewicht [kg]	Art.-Nr.
links	2,44	670.904093
rechts	2,44	670.904193

Handrad



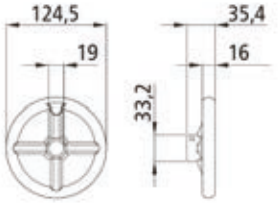

- Außen- Ø 124mm, Aluminium, roh

Ausführung	Gewicht [kg]	Art.-Nr.
links	0,21	670.909993

HESTAL TensionMaster IV

- Der TensionMaster ist ein Planenspanner der zum Spannen und Lösen von seitlichen Curtainsider-Planen eingesetzt wird.

Vorteile

- Leichtes Spannen mittels langem Hebelarm und optimierter Kraftübersetzung
- Ergonomische Handhabung dank gekröpftem Handhebel mit Kunststoffüberzug
- Hohe Lebensdauer und Belastbarkeit durch robustes Getriebe mit hochfesten Bauteilen
- Hervorragende Korrosionsbeständigkeit dank hochwertiger Zink-Nickel-Oberflächenbeschichtung
- Zahlreiche Varianten für gängige Befestigungslochbilder und Planenstangen
- Einfache Montage am Fahrzeug mittels zwei M8 Schrauben

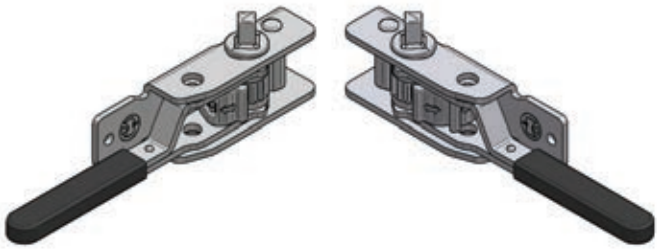

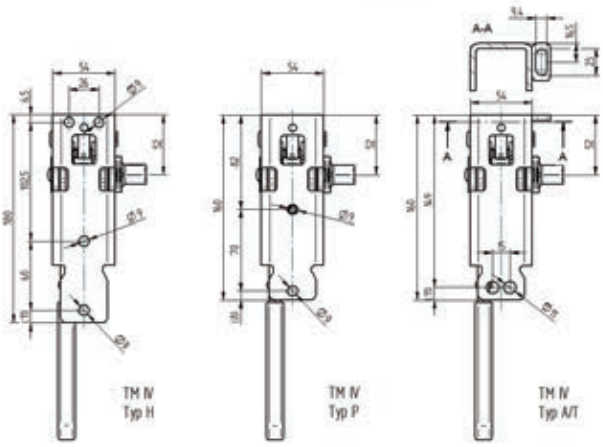

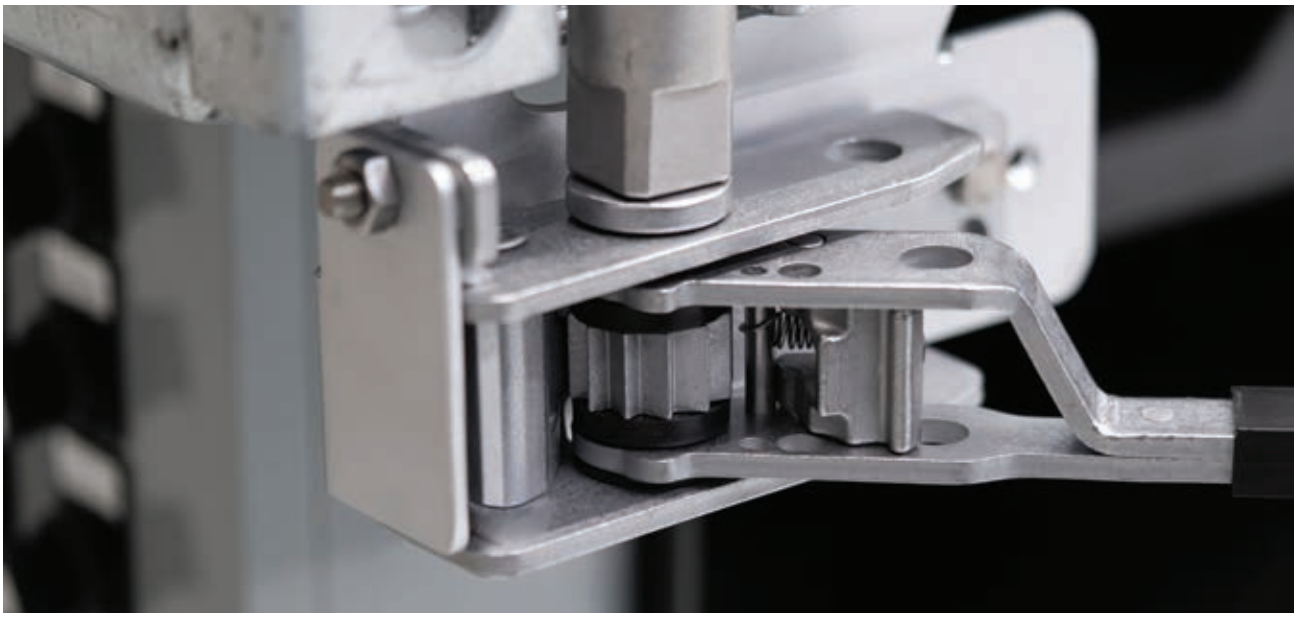

HESTAL TensionMaster IV - Einzelkomponenten

Beschreibung	Gewicht [kg]	Seite	Art.-Nr.
TensionMaster II mit Schlitzwelle für Rohr Ø35 mm	1,40	Links	6.141.262.99
		Rechts	6.141.263.99
TensionMaster II mit Vierkantwelle für Rohr Ø27 mm	1,40	Links	6.141.260.99
		Rechts	6.141.261.99
Zollhaube	0,07	-	6.141.201.97
TM II Grundkörper mit Transportsicherung	1,40	-	6.141.200.99

HESTAL TensionMaster II - Ersatzteilsets

Beschreibung	Gewicht [kg]	Art.-Nr.
Montage-Set für Version Vierkantwelle Installation-Set Vierkanntspannwelle M-Scheibe Niet Entspannaufkleber-Deutsch Entspannaufkleber-Englisch Montageanleitung Bedienaufkleber Druckverschlussbeutel	1,20	6.850.052.00
Montage-Set für Version Schlitzwelle Installation-Set Schlitzwelle M-Scheibe Niet Entspannaufkleber-Deutsch Entspannaufkleber-Englisch Montageanleitung Bedienaufkleber Druckverschlussbeutel	1,20	6.850.053.00

Planen-Spanngetriebe

- Ø 27 mm Vierkant-Ausführung



Abb: Ausführung rechts

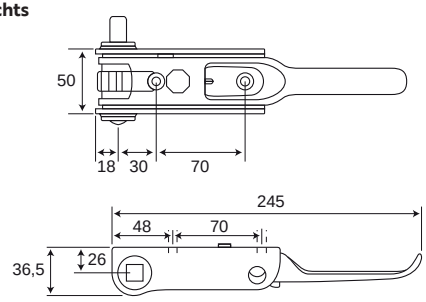

Ausführung	Art.-Nr.
links	2.200.001
rechts	2.200.002

Planen-Spanngetriebe

- Ø 35 mm Schlitz-Ausführung



Abb: Ausführung rechts

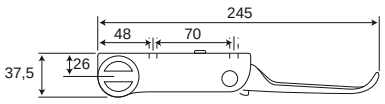

Ausführung	Art.-Nr.
links	2.200.101
rechts	2.200.102

Planen-Spannhaken

Bild	Ausführung	Gewicht	Länge [mm]	Art. Nr.
1	Aluminium eloxiert, EN AW-6063 T66	0,90 kg/m	6200	5325030-1
2	Aluminium blank, EN AW-6063 T66	1,03 kg/m	3300	670901293

1

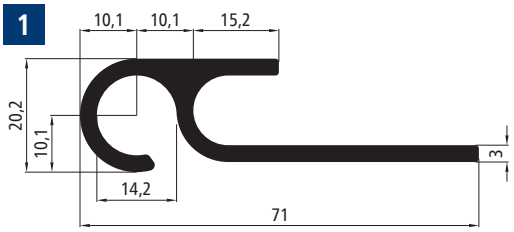

2

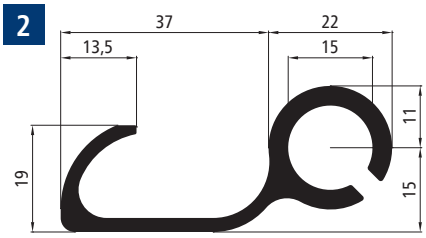

Planen-Spannrohre Ø 27 mm

Bild	Ausführung	Ausführung	Gewicht	Länge [mm]	Art. Nr.
1	EN AW-6063 T66	Aluminium, blank	0,76 kg/m	3300	670.900301
2	Einsatz oben	Messing	0,15 kg	-	670.900311
3	Einsatz unten	Messing	0,14 kg	-	670.900321
4	Adapter	Stahl verzinkt	0,08 kg	-	670.000411

1



2

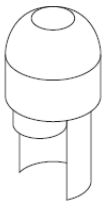

3

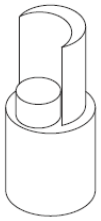

4

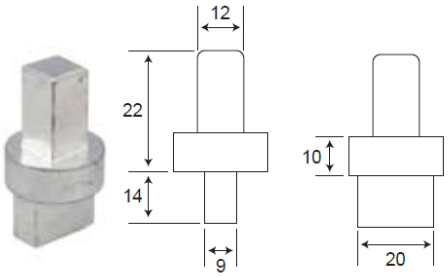

Planen-Spannrohre Ø 35 mm

Bild	Ausführung	Ausführung	Gewicht	Länge [mm]	Art. Nr.
1	EN AW-6063 T66	Aluminium, blank	1,27 kg/m	3300	670.999205
2	Einsatz oben	Messing	0,24 kg	-	670.999208
3	Einsatz unten/Schlitz	Messing	0,18 kg	-	670.999210
4	Einsatz unten	Stahl verzinkt	0,16 kg	-	670.310434

1



2

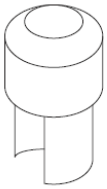

3

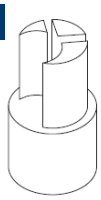

4

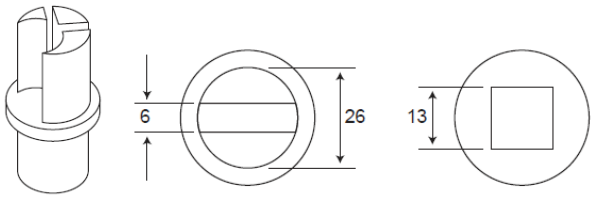

Stahl C-Schienen

Bild	Type	Ausführung	Art. Nr.
1	verzinkt	7000 mm	670.901493
2	mit Aufnahme für Gummidichtung, verzinkt	7000 mm	670.901593
2	mit Aufnahme für Gummidichtung, verzinkt	7800 mm	670.901594

1

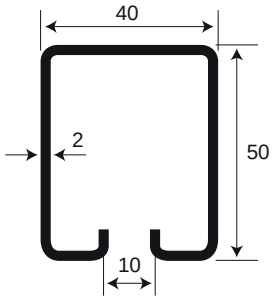

2

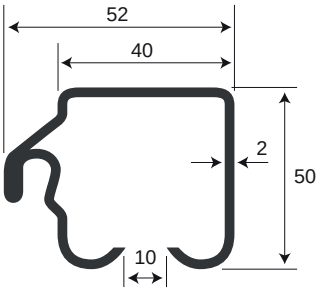

Gummi-Dichtung

Type	Rolle [m]	Art.-Nr.
Für Stahl-C-Schiene	16	670.901793

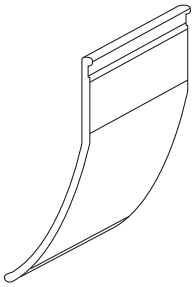

Planenroller

Type	Gewicht [kg]	Art.-Nr.
Für Stahl-C-Schiene	0,22	670.903293

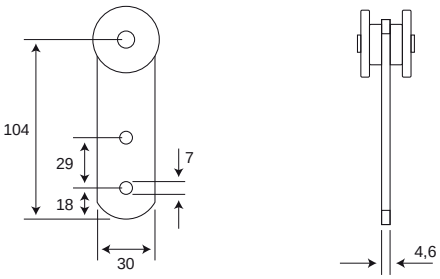

Rungenlaufwagen

Type	Gewicht [kg]	Art.-Nr.
Für Stahl-C-Schiene, KTL-beschichtet	0,22	670.980393

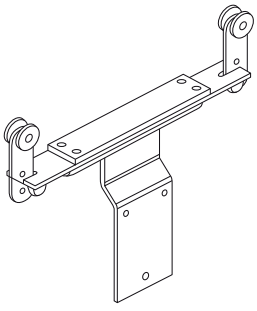

Planenrohre

- 50 x 1,5 mm und 60 x 1,2 mm
- Planenrohre nach DIN 2394
- innen und außen sedimir-verzinkt

Bild	Rohr-Außen Ø [mm]	Wandstärke [mm]	Lieferlänge [mm]	Material	Gewicht [kg]	Art. Nr.
1	50	1,5	6300	sedimir-verzinkt	11,3	56.1630
1	50	1,5	7300	sedimir-verzinkt	13,1	56.1730
1	60	1,2	6300	sedimir-verzinkt	10,96	56.2630
1	60	1,2	7300	sedimir-verzinkt	12,7	56.2730
2	60	1,5	7500	Aluminium	6,16	ALU-Planenrohr 7500
2	60	1,5	6500	Aluminium	5,21	ALU-Planenrohr 6500
2	60	1,5	4500	Aluminium	3,63	ALU-Planenrohr 4500

1



2



Stopfen für Planenrohre

- aus Hart-PVC, schlagfest
- unempfindlich gegen Temperaturen von +30° C bis -20° C
- passend zu den vorstehenden Planenrohren mit Langloch: 16 x 24 mm
- Normalausführung: lang

passend für die Rohre [mm]	Maß A [mm]	Maß B [mm]	ganze Länge [mm]	Gewicht [kg]	Art. Nr.
Ø 50 x 1,5	50	47	122	0,09	13.1274
Ø 60 x 1,2	60	58	122	0,115	13.1275
Ø 60 x 1,2	60	57,6	90	0,09	13.1353
Ø 50 x 1,5	50	47	40	0,06	13.1535*





*Ganz kurze Ausführung aus PUR hergestellt. Nur für Rohre 50 x 1,5 passend.

Fester Sitz im Rohr ohne zusätzliche Vernietung gewährleistet.

Planenbalkenhalter aus Eisen

Bild	Type	Plattengröße [mm]	Bolzenstärke [mm]	Bohrung	Gewicht [kg]	Art. Nr.
1	eingeschweißter Bolzen	120 x 50 x 6	14	ungebohrt	0,35	13.1204
2		200 x 50 x 6	14	ungebohrt	0,6	13.1206

1



2



Planenbalkenhalter aus Eisen für Planenrohre Ø 60 mm

Bild	Type	Ausführung	Stifte Ø [mm]	Abstand von Vorderkante bis Mitte Stift [mm]	Abstand von MItte bis Mitte Stift [mm]	ganze Länge [mm]	Gewicht [kg]	Art. Nr.
1	800/E	mit 1 Stift	14	27	-	120	0,4	13.1202
2	800/D	mit 2 Stiften	14	-	150	200	0,7	13.1203

1



2

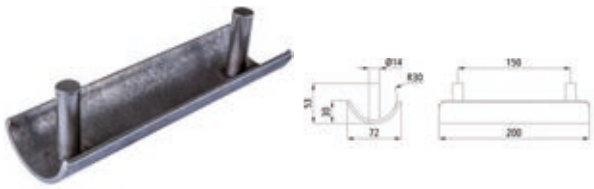

Planenrohrhalterungen

Bild	Type	Ausführung	Gewicht [kg]	Art. Nr.
1	Gummihalterung	für Planenrohr	0,20	13.1520
2	Blecheinfassung	zum Anschweißen	0,21	13.1521
3	Gummihalterung	für Planenrohr	0,28	13.1522
4	Blecheinfassung, Gummihalterung für 50er Rohr	zum Anschweißen	0,30	13.1523

1

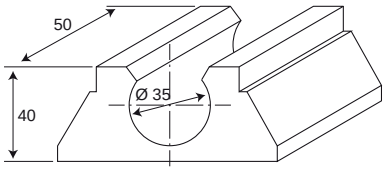

3

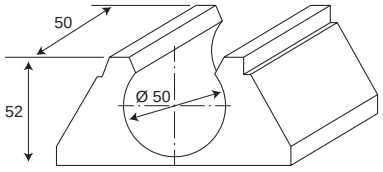

2

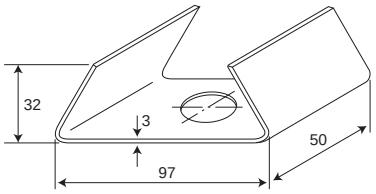

4

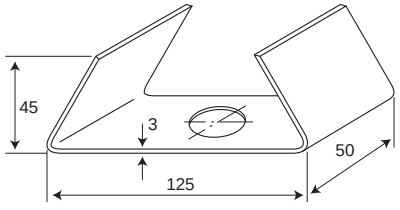

Halbtaschen offen

Länge [mm]	Höhe [mm]	Lichte [mm]	Gewicht [kg]	Art. Nr.
80	110	28	0,33	13.1222
80	110	25	0,35	13.1224
80	80	25	0,27	13.1225
80	100	25	0,12	131224



Halbtaschen geschlossem

Länge [mm]	Höhe [mm]	Lichte [mm]	Gewicht [kg]	Art. Nr.
80	110	25	0,41	13.1228
50	110	28	0,27	13.1230
50	110	25	0,26	13.1231
100	100	30	0,38	13.1337



Ecktaschen

Länge [mm]	Höhe [mm]	Lichte [mm]	Gewicht [kg]	Art. Nr.
100	100 x 80	25	0,52	13.1237



Planenhaken mit Ringösen

Bild	Type	Länge [mm]	Breite [mm]	Höhe [mm]	Art. Nr.
1	mit Ringöse feuerverzinkt	73	41	37	13.1122
2	mit Ringöse feuerverzinkt	50	45	30	13.1121
3	feuerverzinkt, klein	40	45	24	13.1125

1



2



3



Patentkrampen

- DBP für Oval-Ösen 40 x 22 mm passend, feuerverzinkt

Type	Ausführung	ganze Höhe [mm]	Stärke [mm]	Plattengröße [mm]	Gewicht [kg per 100 Stk.]	Art. Nr.
Patentkrampen	feuerverzinkt, normal	40	5	72 x 15	5,0	13.1127



Ovalöse, verzinkt

L [mm]	B [mm]	H [mm]	VPE [Stk.]	Art. Nr.
42	22	13	100	01.0242.01



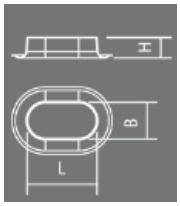

Schnallriemen mit Rollschnalle - Kunststoff, beige

A [mm]	L [mm]	B [mm]	VPE [Stk.]	Art. Nr.
20	200	20	100	07.0120.40
20	250	20	100	07.0125.40
20	300	20	100	07.0130.40
20	350	20	100	07.0135.40
20	500	20	100	07.0150.40
20	600	20	100	07.0160.40
20	700	20	100	07.0170.40
20	1000	20	100	07.1000.40



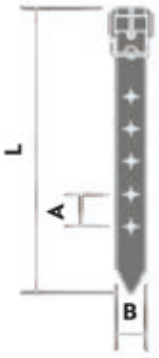

Over Center Spanner | Nirosta, mit hochfestem Polyestergurt - Mit patentierter Federmechanik für gleichmäßiges Öffnen und Schließen.

Beschreibung	L [mm]	B [mm]	H [mm]	Lochabstand [mm]	Art. Nr.
Mit Drahthaken verzinkt	152	57	24	28	31.1348.20
Mit Flachhaken TYO M 46, Zink-Nickel beschichtet, über 1000 Stunden Salzsprühtest. optimalerOberflächenschutz					31.1342.08
Mit Flachhaken Typ M 46 Nirosta					31.1350.20



Zollseil Fixlänge
- konfektioniert mit Zollverschlüssen

L [m]	D [mm]	VPE [Stk.]	Art. Nr.
34	6	1	06.0734.00



Bügelkrampen
- mit gerader Platte, verzinkte Ausführung

Bild	Verwendung [mm]	lichte Bügelhöhe [mm]	Gewicht [kg]	Art. Nr.
1	Rundöse 36 u. 44	25	0,03	13.1445
	Rundöse 36 u. 44	30	0,037	13.1446
	Rundöse 36 u. 44	38	0,04	13.1447
	Rundöse 36 u. 44	45	0,046	13.1448
	Rundöse 30 u. 32	24	0,03	13.1331
2	senkrechter Anbau klappbar	45	0,051	13.1509
	senkrechter Anbau klappbar	55	0,053	13.1510
3	Rundöse 36 u. 44	55	0,059	13.1506

1



2



3



Verschluss im Profil

Type	Bezeichnung	Ausführung	Nennhöhe [mm]	Materialstärke [mm]	Art. Nr.
710.4	Verschluss im Profil links- Absatz innen	eloxiert	415	415	602075900
710.4	Verschluss im Profil links- Absatz innen	roh	415	415	602074900
710.4	Verschluss im Profil rechts- Absatz innen	eloxiert	415	415	602075800
710.4	Verschluss im Profil rechts- Absatz innen	roh	415	415	602074800
710.6	Verschluss im Profil links- Absatz innen	eloxiert	615	615	602076100
710.6	Verschluss im Profil links- Absatz innen	roh	615	615	602075100
710.6	Verschluss im Profil rechts- Absatz innen	eloxiert	615	615	602076000
710.6	Verschluss im Profil rechts- Absatz innen	roh	615	615	602075000
710.8	Verschluss im Profil links- Absatz innen	eloxiert	815	815	602076300
710.8	Verschluss im Profil links- Absatz innen	roh	815	815	602075300
710.8	Verschluss im Profil rechts- Absatz innen	eloxiert	815	815	602076200
710.8	Verschluss im Profil rechts- Absatz innen	roh	815	815	602075200
-	Kunststoffkappe zu Verschluss 710 und 720 links	-	-	-	602083209
-	Kunststoffkappe zu Verschluss 710 und 720 rechts	-	-	-	602083109

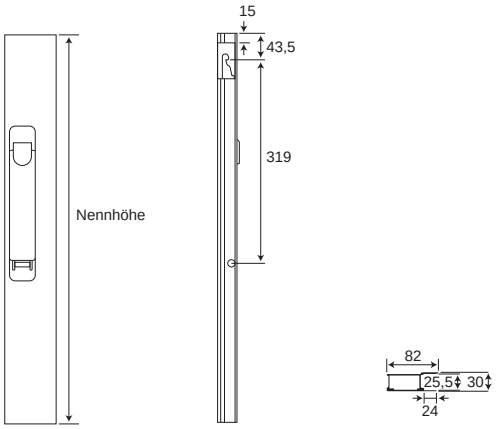

Type	Bezeichnung	Ausführung	Bemerkung	Nennhöhe [mm]	Art. Nr.
715.10	Verschluss im Profil links- Absatz innen	eloxiert	Doppelverriegelung	1015	602086400
715.10	Verschluss im Profil links- Absatz innen	roh	Doppelverriegelung	1015	602086200
715.10	Verschluss im Profil rechts- Absatz innen	eloxiert	Doppelverriegelung	1015	602086500
715.10	Verschluss im Profil rechts- Absatz innen	roh	Doppelverriegelung	1015	602086300

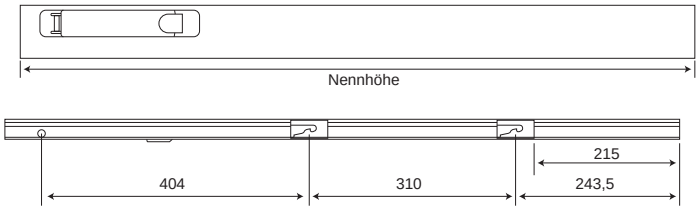

Tasche zu Verschluss im Profil

Type	Bezeichnung	Ausführung	Art. Nr.
710.20	Tasche links	Schweißausführung	607114700
710.20	Tasche rechts	Schweißausführung	607114600



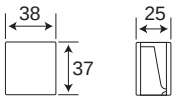

Type	Bezeichnung	Ausführung	Art. Nr.
710.20	Tasche links	Schraubausführung	685005100
710.20	Tasche rechts	Schraubausführung	685004700

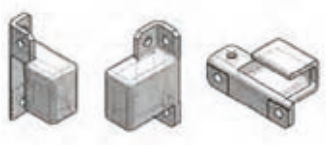

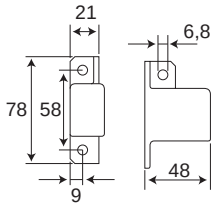

Klappverschluss

Ausführung	Bezeichnung	Nennhöhe [mm]	Abzugsmaß [mm]	Art. Nr.
rechts	Klappverschluss, eloxiert, inkl. verzinktem Gegenstück	410	42	34204/rechts
links		410	42	34204/links
rechts	Klappverschluss, eloxiert, inkl. verzinktem Gegenstück	510	42	34206/rechts
links		510	42	34206/links
rechts	Klappverschluss, eloxiert, inkl. verzinktem Gegenstück	610	42	34208/rechts
links		610	42	34208/links

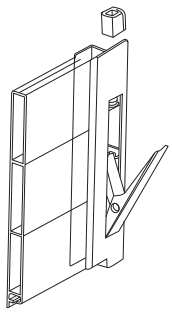

Klappverschluss

Bezeichnung	H [mm]	Abzugsmaß [mm]	Art. Nr.
Klappverschluss; rechts	405	46	55871400/rechts
Klappverschluss; links	405	46	55871400/links

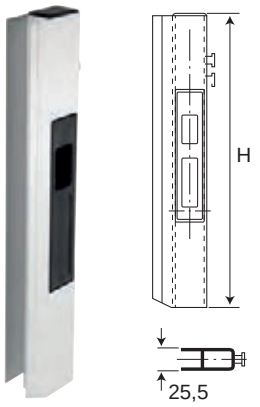

Bezeichnung	H [mm]	Abzugsmaß [mm]	Art. Nr.
Einfassung zu 55871400 rechts	405	34	55840400/DX
Einfassung zu 55871400 links	405	34	55840400/SX

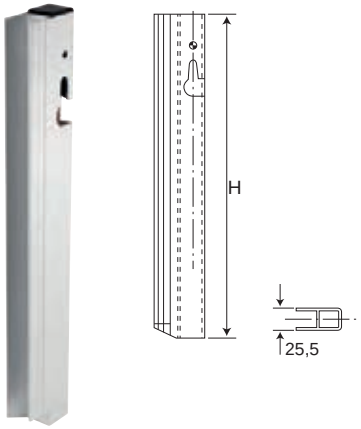

Bezeichnung	H [mm]	Abzugsmaß [mm]	Art. Nr.
Klappverschluss; rechts	405	58	55877400/rechts
Klappverschluss; links	405	58	55877400/links

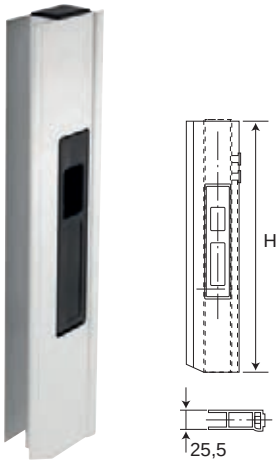

Bezeichnung	Art. Nr.
Gegenstück verzinkt zu Verschluss 55877 und 55879	55.845



Typ 411-01

- Langwegverschluss mit seitlicher Verriegelung Einfachkammer, ohne Anschlag

L [mm]	Ausführung	Art. Nr.
311	links	411.013.311.1
	rechts	411.013.311.2
411	links	411.013.411.1
	rechts	411.013.411.2
511	links	411.013.511.1
	rechts	411.013.511.2
611	links	411.013.611.1
	rechts	411.013.611.2
811	links	411.013.811.1
	rechts	411.013.811.2
911	links	411.013.911.1
	rechts	411.013.911.2

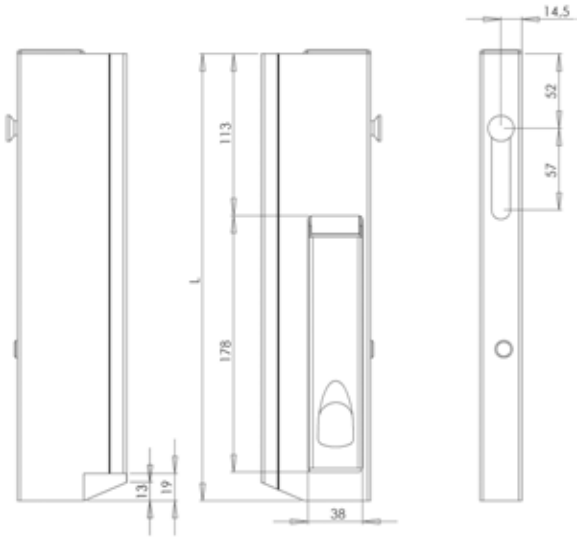



Abbildung Ausführung rechts

Typ 411-04

- Langwegverschluss mit seitlicher Verriegelung Einfachkammer, mit langem Anschlag versetzt

L [mm]	Ausführung	Art. Nr.
311	links	411.043.311.1
	rechts	411.043.311.2
411	links	411.043.411.1
	rechts	411.043.411.2
511	links	411.043.511.1
	rechts	411.043.511.2
611	links	411.043.611.1
	rechts	411.043.611.2
811	links	411.043.811.1
	rechts	411.043.811.2
911	links	411.043.911.1
	rechts	411.043.911.2

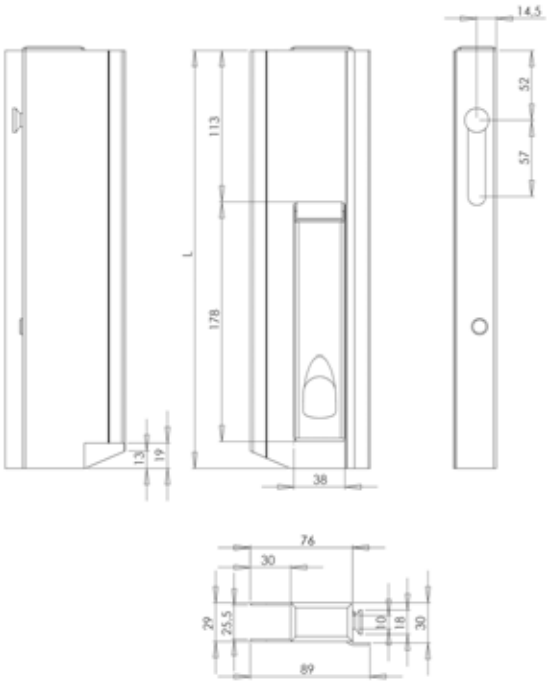

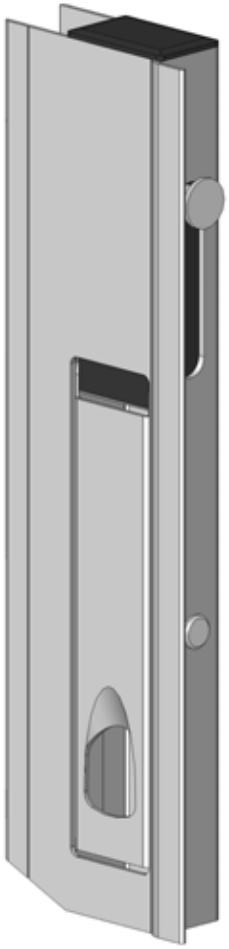

Abbildung Ausführung rechts

Gegenhalter

- Aluminium Gegenhalterprofil für Typ 411-01, 411-02 und 411-04

L [mm]	Ausführung	Art. Nr.
311	links	411.500.311.1
	rechts	411.500.311.2
411	links	411.500.411.1
	rechts	411.500.411.2
511	links	411.500.511.1
	rechts	411.500.511.2
611	links	411.500.611.1
	rechts	411.500.611.2
811	links	411.500.811.1
	rechts	411.500.811.2
911	links	411.500.911.1
	rechts	411.500.911.2

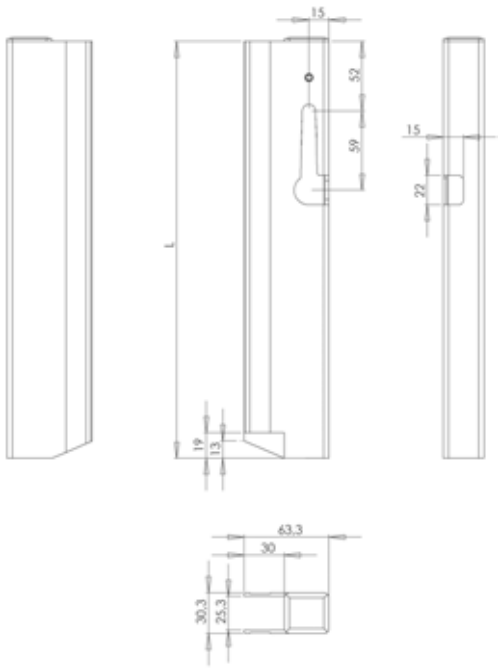

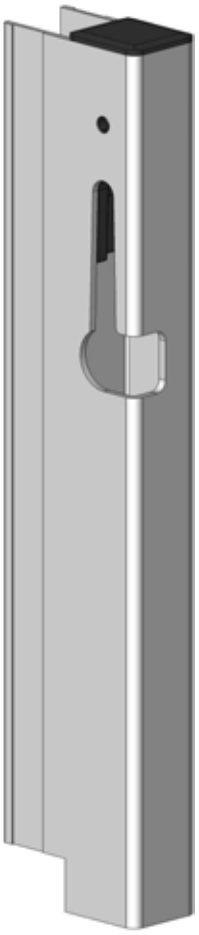

Abbildung Ausführung links

Kastenverschlüsse mit Bügelgriff

- ohne Ösen

Type	gz. Haken-Länge [mm]	Plattengröße [mm]	Lochabstand [mm]	Gewicht [kg]	Art. Nr. verzinkt	
					links	rechts
0	110	65 x 65	40 x 40	0,29	10.1619	10.1620
1	135	65 x 65	46 x 46	0,47	10.1505	10.1506
2	170	80 x 80	55 x 55	0,81	10.1507	10.1508
3	210	90 x 90	65 x 65	1,25	10.1509	10.1510

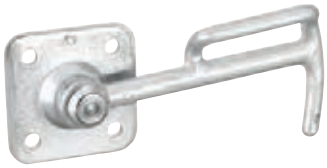

Ösen für Kastenverschlüsse

- zum Anschrauben

Type/Größe	Gewicht [kg]	Art. Nr.	
		schwarz	verzinkt
0	0,29	10.1023	10.1621
1	0,47	10.1024	10.1511
2	0,81	10.1025	10.1512
3	1,25	-	10.1513



Sicherungskettchen

- aus Plastik

Bezeichnung	Art. Nr.
Sicherungsschnur mit Ösen und S-Haken	6011002
Sicherungsschnur mit kleiner Öse und großem S-Haken	6011004
Sicherungsschnur kleiner und großer Öse	6011005



Sicherungskettchen

- Eisenblanke Ausführung
- passend zu Kastenverschlüssen

Type passend für Verschlussgröße	Kettenstärke [mm]	Hakenstärke [mm]	ganze Länge [mm]	Gewicht [kg]	Art. Nr.
0+1	2,0	3,0	270	0,023	10.1890
2+3	2,5	3,8	320	0,038	10.1606



Winkelhebelverschluss

Bild	Type	Produktbezeichnung	Gewicht / Stk. [kg]	Art. Nr.
1	6121 N	Winkelhebelverschluss, galv. verzinkt	75,0	6020142 re
				6020143 li
2	607/1	Einfallöse, galv. verzinkt, zum Anschrauben	22,5	6011059

1



2

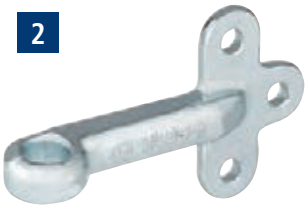

Kippverschluss

Bild	Ausführung	Art. Nr.
1	zum Schrauben links	10.0086KVL
	zum Schrauben rechts	0.0086KVR
	zum Schrauben links, verzinkt	10.0086KVL/VZKT
	zum Schrauben rechts, verzinkt	10.0086KVR/VZKT

1



Kipperverschluss

- Ausführung: unverzinkt oder galvanisch nach FHS-TL 9.01

Typ	Produktbezeichnung	Ausführung	Gewicht/Stück [kg]	Art. Nr.
664 N	Kipperverschluss mit automatischer formschlüssiger Sicherung verzinkt (Lagerverzink.)	gerade	0,9	6020265
		rechts		6020285
		links		6020286
6640 N	Pendelbolzen	-	0,3	6031078

Bild	Typ	Produktbezeichnung	Ausführung	Gewicht/Stück [kg]	Art. Nr.
1	664 N	Kipperverschluss mit automatischer formschlüssiger Sicherung	gerade	0,9	6020124
2			rechts		6020127
			links		6020128
3	6640 N	Pendelbolzen	-	0,3	6031078

1



2



3



Pendelverschluss Record H 11

- schwere Ausführung

Ausführung	Gewicht [kg]	Art. Nr.
Pendelverschluss, Record H 11, m. 55 Spannschloss, kompl., Teile 2-5, links	3,12	13.701.001
Pendelverschluss, Record H 11, m. 55 Spannschloss, kompl., Teile 2-5, rechts	3,12	13.701.002
Pendelverschluss, Record H 11, m. 120 Spannschloss, kompl., Teile 2-5, links	3,22	13.702.001
Pendelverschluss, Record H 11, m. 120 Spannschloss, kompl., Teile 2-5, rechts	3,22	13.702.002
Pendelverschluss, Record H 11, m. 180 Spannschloss, kompl., Teile 2-5, links	3,38	13.703.001
Pendelverschluss, Record H 11, m. 180 Spannschloss, kompl., Teile 2-5, rechts	3,38	13.703.002
Pendelverschluss, Record H 11, m. 240 Spannschloss, kompl., Teile 2-5, links	3,52	13.704.001
Pendelverschluss, Record H 11, m. 240 Spannschloss, kompl., Teile 2-5, rechts	3,52	13.704.002
Pendelverschluss, Record H 11, Schließriegel 90° gedreht,m. 55 Spannschloss, kompl., Teile 2-5, links	3,12	13.705.001
Pendelverschluss, Record H 11, Schließriegel 90° gedreht, m. 55 Spannschloss, kompl., Teile 2-5, rechts	3,12	13.705.002
Pendelverschluss, Record H 11, Schließriegel 90° gedreht, m. 120 Spannschloss, kompl., Teile 2-5, links	3,22	13.706.001
Pendelverschluss, Record H 11, Schließriegel 90° gedreht, m. 120 Spannschloss, kompl., Teile 2-5, rechts	3,22	13.706.002
Pendelverschluss, Record H 11, Schließriegel 90° gedreht, m. 180 Spannschloss, kompl., Teile 2-5, links	3,38	13.707.001
Pendelverschluss, Record H 11, Schließriegel 90° gedreht, m. 180 Spannschloss, kompl., Teile 2-5,rechts	3,38	13.707.002
Pendelverschluß, Record H 11, Schließriegel 90° gedreht, m. 240 Spannschloss, kompl., Teile 2-5, links	3,52	13.708.001
Pendelverschluss, Record H 11, Schließriegel 90° gedreht,m. 240 Spannschloss, kompl., Teile 2-5, rechts	3,52	13.708.002
Pendelzapfen H 11 C lang, li- re	0,9	13.700.020

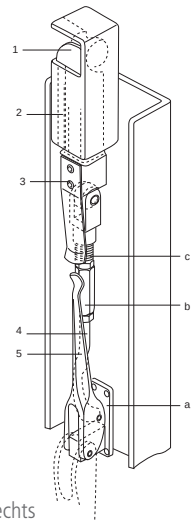

Darstellung:
Ausführung rechts

Hinweise

Für Bordwände	Pendelverschluss H11
600 und 700	mit 55 Spannschloss
800	mit 120 Spannschloss
900	mit 180 Spannschloss
1000 und mehr	mit 240 Spannschloss

Lose Einzelteile

Ausführung	Gewicht [kg]	Art. Nr.
Pendellager, Record H 11, links	1,2	13.700.011
Pendellager, Record H 11, rechts	1,2	13.700.012
Schließriegel, Record H 11, m. Feder und Gabelkopf, links	0,9	13.700.100
Schließriegel mit 90° gedrehtem Kopf, m. Record H 11, links	0,9	13.700.201
Schließriegel mit 90° gedrehtem Kopf, m. Record H 11, rechts	0,9	13.700.202
Bedienungsteil, Teile 4, 5, a und b li = re, ohne Schließriegel	0,8	13.700.300
Spannschloss 6Kt.vzkt. 55 mm zu H10/H11/H12	0,1	13.851.520 VZ
Spannschloss 6Kt.vzkt. 120 mm zu H10/H11/H12	0,2	13.851.530 VZ
Spannschloss 6Kt.vzkt. 180 mm zu H10/H11/H12	0,36	13.851.540 VZ
Spannschloss 6Kt.vzkt. 240 mm zu H10/H11/H12	0,5	13.851.550 VZ
Spannschloss 6Kt.vzkt. 300 mm zu H10/H11/H12	0,64	13.851.560 VZ

Bild	Ausführung	Art. Nr.
1	Lager H120 A/25 mit 25 mm Wellendurchmesser	50.711.100
2	Lager H120 A/30 mit 30 mm Wellendurchmesser	50.711.200
3	Lager H120 A/35 mit 35 mm Wellendurchmesser	50.711.300

1

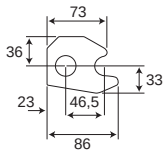

2

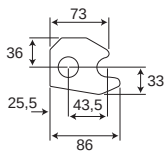

3

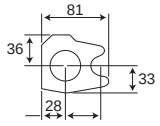

Bild	Ausführung	Art. Nr.
1	Schließhaken H120 A/25 mit 25 mm Wellendurchmesser	50.712.100
2	Schließhaken H120 A/30 mit 30 mm Wellendurchmesser	50.712.200
3	Schließhaken H120 A/35 mit 35 mm Wellendurchmesser	50.712.300

1

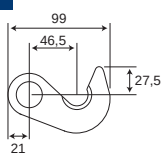

2

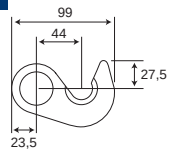

3

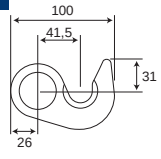

Pendelverschluss RECORD H 10 G

- mit Plattmaß für Bordwand seitlich links

Type	Spannschloss [mm]	Länge [mm]	Gewicht [kg]	Art. Nr.
H 10 G/055 kpl. S/L o. PZ	55	500 + 36	2,07	13.601.001
H 10 G/120 S/L o. PZ	120	560 + 36	2,17	13.602.001
H 10 G/180	180	620 + 36	2,33	13.603.001
H 10 G/240	240	680 + 36	2,47	13.604.001
H 10 G/300	300	740 + 36	2,61	13.605.001

- für Bordwand seitlich rechts

Type	Spannschloss [mm]	Länge [mm]	Gewicht [kg]	Art. Nr.
H 10 G/055 kpl. S/R o. PZ	55	500 + 36	2,07	13.601.002
H 10 G/120	120	560 + 36	2,17	13.602.002
H 10 G/180	180	620 + 36	2,33	13.603.002
H 10 G/240	240	680 + 36	2,47	13.604.002
H 10 G/300	300	740 + 36	2,61	13.605.002

- für Bordwand hinten links

Type	Spannschloss [mm]	Länge [mm]	Gewicht [kg]	Art. Nr.
H 10 G/055 kpl. S/R o. PZ	55	500 + 36	2,07	13.607.001
H 10 G/120	120	560 + 36	2,30	13.608.001
H 10 G/180	180	620 + 36	2,33	13.609.001
H 10 G/240	240	680 + 36	2,47	13.610.001
H 10 G/300	300	740 + 36	2,61	13.611.001

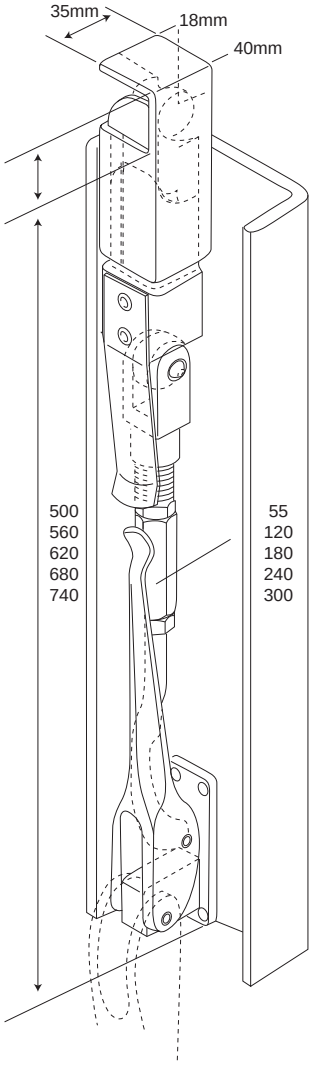

Darstellung:
Ausführung rechts

- für Bordwand hinten links

Type	Spann-schloss [mm]	Länge [mm]	Gewicht [kg]	Art. Nr.
H 10 G/055 kpl. S/R o. PZ	55	500 + 36	2,07	13.607.002
H 10 G/120	120	560 + 36	2,30	13.608.002
H 10 G/180	180	620 + 36	2,33	13.609.002
H 10 G/240	240	680 + 36	2,47	13.610.002
H 10 G/300	300	740 + 36	2,61	13.611.002

Hinweise: Bei Montage im Rungenprofil in Verbindung mit dem Rungenverschluss Record H12

Für Bordwände	Pendelverschluss H11	Gewicht in kg
800	mit 55 Spannschloss	ca. 2,10
900	mit 120 Spannschloss	ca. 2,12
1000	mit 180 Spannschloss	ca. 2,20
1100	mit 240 Spannschloss	ca. 2,25
1200	mit 300 Spannschloss	ca. 2,30

PZ = Pendelzapfen, S = seitlich, H = hinten, L = links, R = rechts

Pendelzapfen Record H 10 G

Ausführung	Gewicht [kg]	Art. Nr.
Pendelzapfen H 518, gerade, li = re	0,45	12.500.700

Rungenverschluss Record H 12

- mit Palettenmaß, für Pritschen und Kippfahrzeuge zum Transport von Schüttgut und palettierten Gütern

Ausführung	Art. Nr.
Rungenverschluss H 12 / 90 komplett für Profil 35 x 100 x 35 x 5 mm	42.000.090
Rungenverschluss H 12 / 105 komplett für Profil 35 x 120 x 35 x 5 mm, inkl. Schließöse und Lager	42.000.105

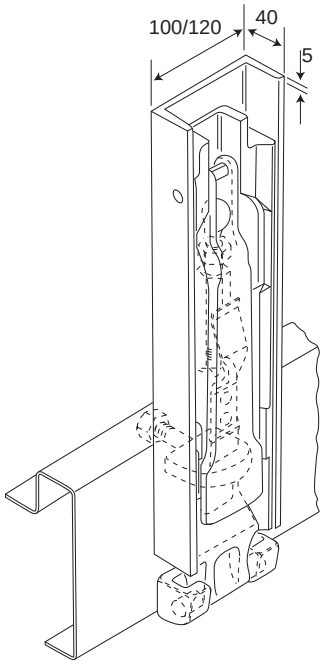

lose Ersatzteile

Ausführung	Art. Nr.
Schließöse H 12 / M 16 komplett mit Sicherungsmutter	42.001.030
Rungenlager H 12	42.001.050

Bordwandverschluss Nr. H 115 S schwer

Bild	Ausführung	Gewicht [kg]	Art. Nr.
1	Bordwandverschluss H 115 S. links	2	20.500.101
	Bordwandverschluss H 115 S, rechts,	2	20.500.102
2	Anschweißnocken H 115 S li = re	0,38	20.500.300

1

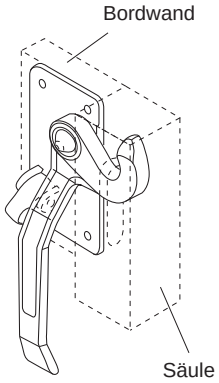

Darstellung:
Ausführung links

2

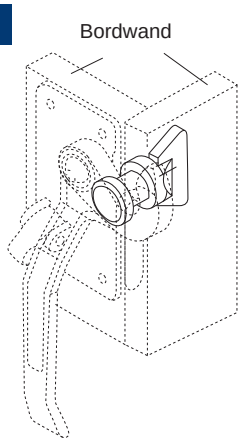

Übertotpunkt-Spanner Nr. H 519 (Zentralverriegelung)

Ausführung	Gewicht [kg]	Art. Nr.
Übertotpunkt-Spanner H 519/300, links	2,55	50.100.101
Übertotpunkt-Spanner H 519/300, rechts	2,55	50.100.102
Übertotpunkt-Spanner H 519/115, links	2	50.101.101
Übertotpunkt-Spanner H 519/115, rechts	2	50.101.102
Gabelgelenk H 519, Ø = 20, li = re	0,25	50.100.210
Gabelgelenk H 519, Ø = 25, li = re	0,3	50.100.220
Gabelgelenk H 519, Ø = 30, li = re	0,35	50.100.230
Gabelgelenk H 519, Ø = 35, li = re	0,35	50.100.240

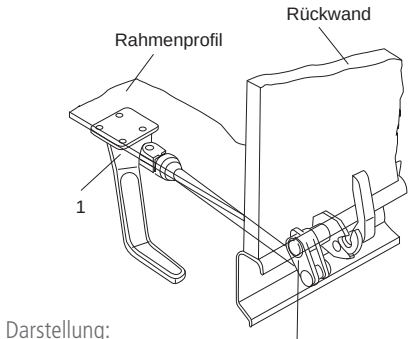

Darstellung:
Ausführung links

Ausführung	Gewicht [kg]	Art. Nr.
Übertotpunkt-Spanner H 519 leicht, links	1,4	50.050.101
Übertotpunkt-Spanner H 519 leicht, rechts	1,4	50.050.102
Wellengelenk H 519 leicht, 7,1 25, li = re	0,3	50.050.130

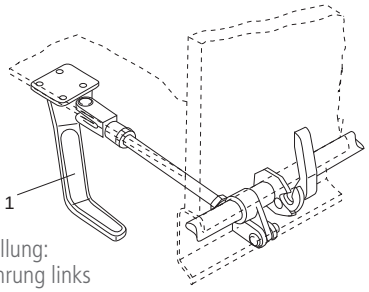

Darstellung:
Ausführung links

Ausführung	Gewicht [kg]	Art. Nr.
Übertotpunkt-Spanner H 519, seitlich, links	2,95	50.200.101
Übertotpunkt-Spanner H 519, seitlich, rechts	2,95	50.200.102
Gabelgelenk H 519, Ø 20 mm, li = re	0,25	50.100.210
Gabelgelenk H 519, Ø 25 mm, li = re	0,3	50.100.220
Gabelgelenk H 519, Ø 30 mm, li = re	0,35	50.100.230
Gabelgelenk H 519, Ø 35 mm, li = re	0,35	50.100.240

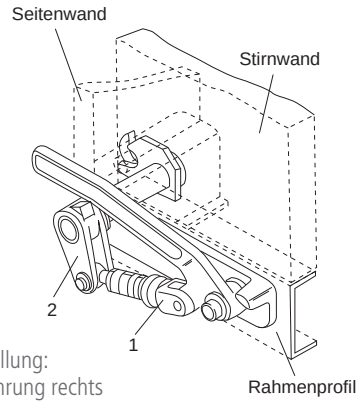

Darstellung:
Ausführung rechts

Pendelverschluss Nr. H 114 ST

Ausführung	Gewicht [kg]	Art. Nr.
Seitenteil H 114 ST, links	2,7	11.300.101
Seitenteil H 114 ST, rechts	2,7	11.300.102
Pendelzapfen H 114 ST, links	1,75	11.300.201
Pendelzapfen H 114 ST, rechts	1,75	11.300.202

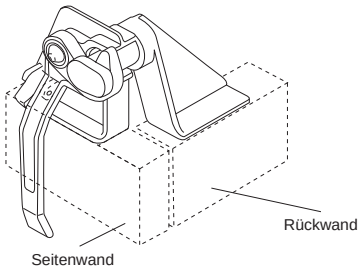

Darstellung:
Ausführung links

Exzenterverschlüsse

- Ausführung: galvanisch verzinkt nach FHS-TL 9.01
- Zubehör: 60455 Gegenhalter, gerade

Bild	Typ	Produktbezeichnung	Gewicht [kg]	Art. Nr.
1	60450	Exzenterverschluss, verstellbar, verzinkt	3,2	6020709
2	60455	Gegenhalter, gerade	0,06	6030052

1



2



Typ	Produktbezeichnung	Anbauhöhe [mm]	Gewicht [kg]	Art. Nr. verzinkt	Art. Nr. unverzinkt
6043	Exzenterverschluss ohne integrierte Sicherung mit integrierter, formschlüssiger Sicherung	35	0,94	6020120	6020047
		35	0,95	6020390	6020383
6044S	Haltenocken	35	0,07	6030077	6030075

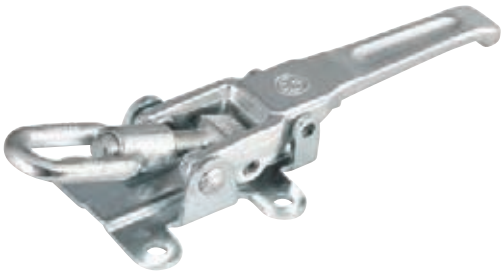

Exzenterverschluss Schmidli

Bezeichnung	Info	Art. Nr.
Schmidli Riesen-Exzenterverschluss mit Haken	Zugkraft 5000 kg	10.1207
Gegenstück zu Schmidli-Verschluss	roh	10.1208
T-Stück mit Mutter	als Ersatzteil	10.1209





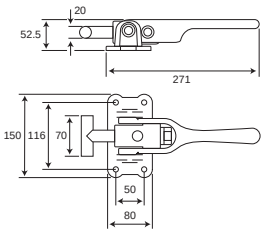

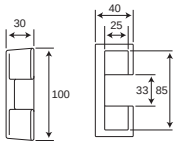

Bezeichnung	Info	Art. Nr.
Exzenterverschluss mit automatischer Sicherung	verzinkt	10.2112/AH 27



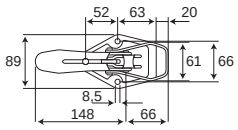

Bezeichnung	Info	Art. Nr.
Gegenstück zu 10.2112/AH 27	gerade Ausführung L = 140 mm	10.2112/1



Bezeichnung	Gewicht [kg]	Art. Nr.
Spannverschluss verzinkt mit Gegen-stück	0,43	10352



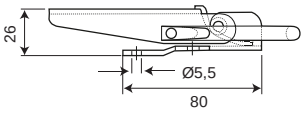

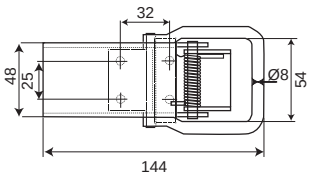

Bezeichnung	Info	Art. Nr.
Exzenterverschluss verzinkt; für Alu-Bordwände	PWP Nr. 2 021 002	10.1625

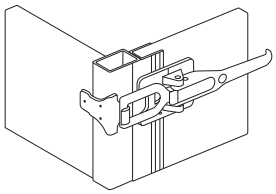

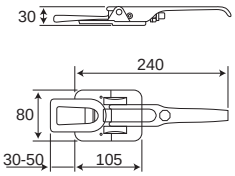

Bezeichnung	Info	Art. Nr.
Exzenterverschluss verzinkt; für Alu-Bordwände	PWP Nr. 2 021 001	10.1624

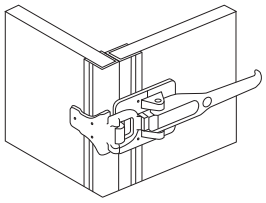

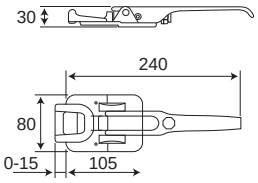

Bezeichnung	Info	Art. Nr.
Gegenhalter niedrige Ausführung	PWP Nr. 2 023 002	10.2523

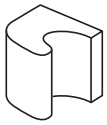

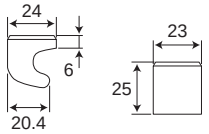

Bezeichnung	Info	Art. Nr.
Gegenstück Haken, gewinkelt	PWP Nr. 2 023 004	10.1628

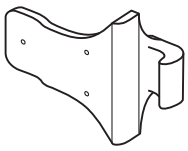

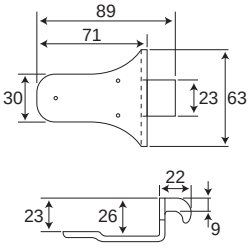

Einbauspannverschluss H 206 N
nachstellbar, verzinkt

Hinweis:
Die Einstellung erfolgt in geöffnetem Zustand durch Drehung der Hakenschraube zum Ausgleich der Montage- und Verschleißdifferenzen.

Kostengünstiger Vorschlag:
Runge wird gefräst, halbrunde Schließtasche von hinten angeschweißt. Dadurch kein Verputzen und keine Schwächung!

Bild	Bezeichnung	Art. Nr.
1	Einbauspannverschluss H 206 N	40.206.000
2	Eckrungenschließtasche H 206 NA	40.206.100

1

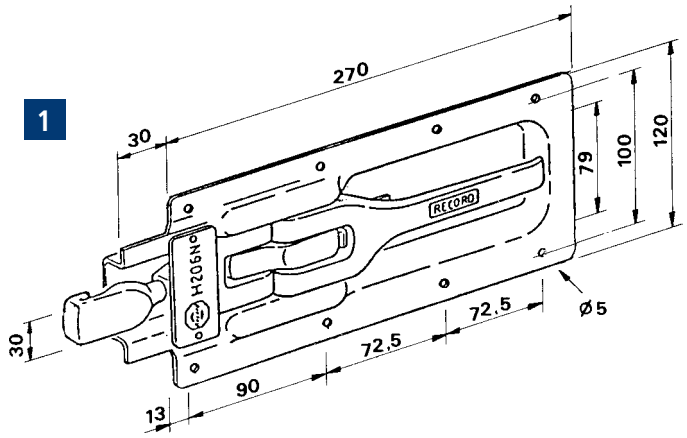

2

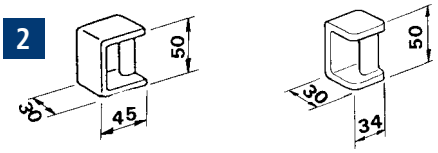

681 S Verstellbarer Sicherheits-Riegel-Spannverschluss

Bild	Typ	Produktbezeichnung	Einbauhöhe [mm]	Gewicht [kg]	Art. Nr.
1	681 S/1	Verschluss, verzinkt, mit Innendruck-Sicherung in Verbindung mit Tasche 6817	25	1,57	6060233
2	6817	Rungentasche, unverzinkt Montage auf dem Rungenanschlag durch Anschweißen		0,21	6071129
	6915	Zylinderschloss			6101104

1



2



682 Einbau-Flachriegelverschluss

- Ausführung: galvanisch verzinkt nach FHS-TL 9.01

Typ	Produktbezeichnung	Einbauhöhe [mm]	Gewicht pro Stk. [kg]	Art. Nr.
682	Einbau-Flachriegelverschluss, verzinkt	22	1,44	6060013



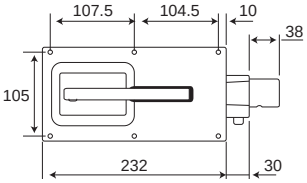

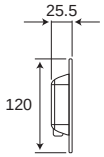

Bezeichnung	Info	Art. Nr.
Flachriegelverschluss Schmidli	PWP Nr. 2 024 013	10.1204

Einbau-Drehstangenverschluss

- Für Drehrohr 1/2" (Ø 16 mm); Einbautiefe = 23,5 mm
- Einbautiefe = 23,5 mm

891.16 1/2" Einbau-Drehstangenverschluss; NIROSTA	Art. Nr.
Ausführung ohne Schloss	6.100.212.00
Ausführung mit Schloss	6.100.216.00

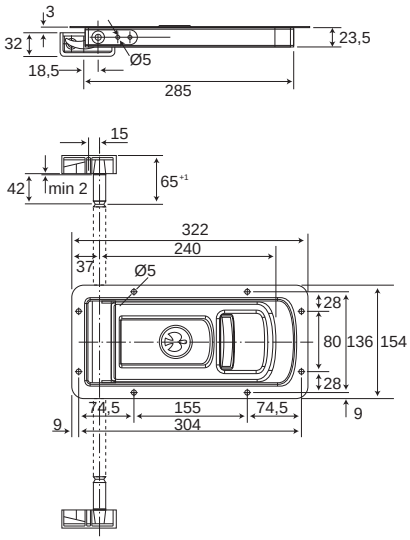

- Für Drehrohr Ø 20 mm; Einbautiefe = 27 mm

891.20 Einbau-Drehstangenverschluss; NIROSTA	Art. Nr.
Ausführung ohne Schloss	6.100.215.00
Ausführung mit Schloss	6.100.246.00

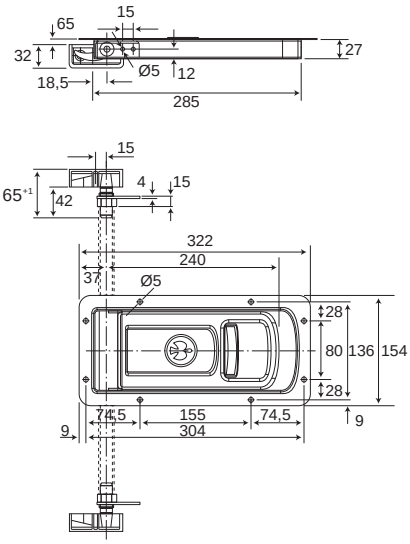

Aufbau-Drehstangenverschluss

- Für Drehrohr 1/2" (Ø 16 mm)

890.16 1/2" Aufbau-Drehstangenverschluss; NIROSTA	Art. Nr.
Ausführung mit Schloss	6.141.792.00

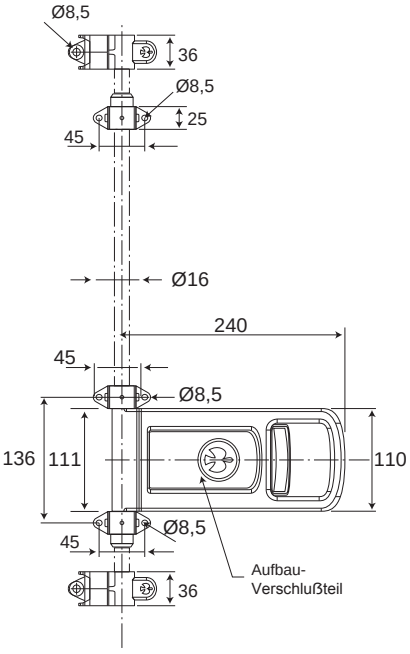

Einbau-Drehstangenverschluss

- **Für Drehrohr Ø 16mm**
- **Einbautiefe = 27mm**

891.16T 1/2“ Einbau-Drehstangenverschluss; NIROSTA	Art. Nr.
Ausführung ohne Schloss	6.100.213.00

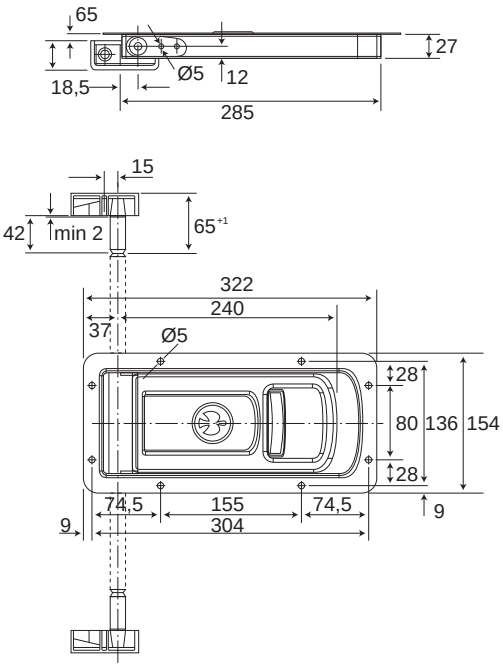

Drehstangen-Containerverschluss

Bezeichnung	Type	Art. Nr.
Containerverschluss	Bloxwich-BE 2000	10.2678



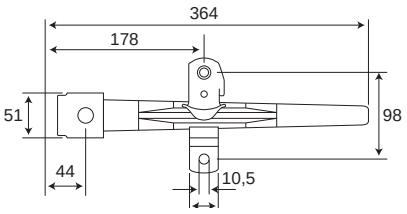

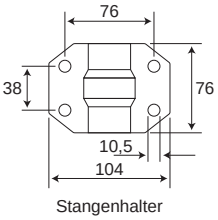

Stangenhalter

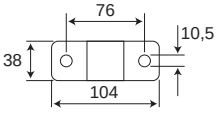

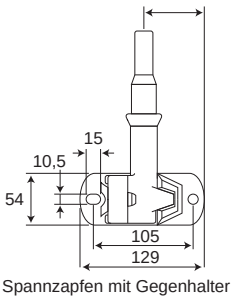

Spannzapfen mit Gegenhalter

Drehriegelverschluss NIRO

Gewicht [kg]	Art. Nr.
0,520	12213044

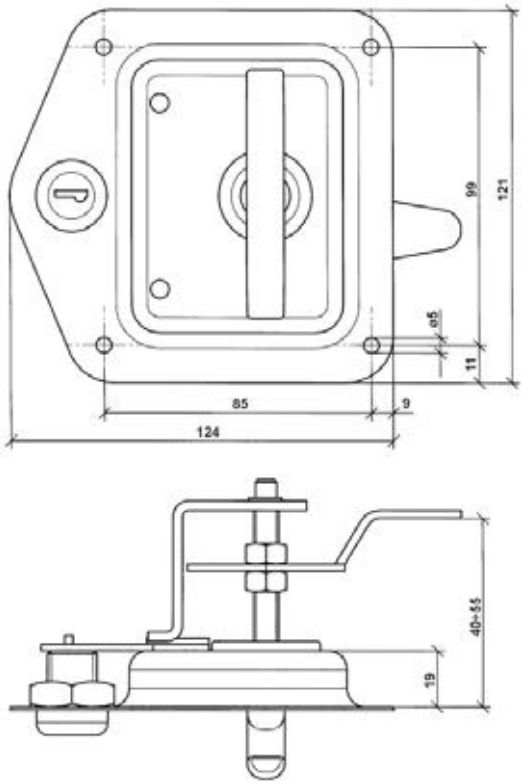







Links **Rechts**

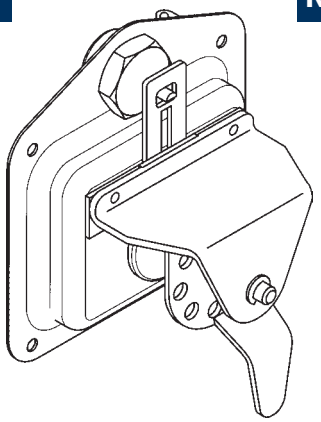

Dichtung zu Drehriegelverschluss

Gewicht [kg]	Art. Nr.
0,016	80900409



PWP Doppelgelenk-Türscharniere

- Mit Aluminium Einfassprofilen.
Zur Montage einer aufliegenden Bordwandtür.

Ausführung	Nennhöhe [mm]	Maß a [mm]	Gewicht [kg]	Art. Nr.
links, Einfassung roh	500	300	2,32	105112032
rechts, Einfassung roh	500	300	2,32	105112042
links, Einfassung eloxiert	500	300	2,32	105112152
rechts, Einfassung eloxiert	500	300	2,32	105112162
links, Einfassung roh	600	400	2,57	105112052
rechts, Einfassung roh	600	400	2,57	105112062
links, Einfassung eloxiert	600	400	2,57	105112172
rechts, Einfassung eloxiert	600	400	2,57	105112182
links, Einfassung roh	800	600	3,12	105112092
rechts, Einfassung roh	800	600	3,12	105112102
links, Einfassung eloxiert	800	600	3,12	105112192
rechts, Einfassung eloxiert	800	600	3,12	105112202
links, Einfassung roh	1000	600	4,07	105112132
rechts, Einfassung roh	1000	600	4,07	105112142
links, Einfassung eloxiert	1000	600	4,07	105112232
rechts, Einfassung eloxiert	1000	600	4,07	105112242





PWP Drehstangenverschluss Boxer II

- Mit Aluminium Einfassprofilen.
Zur Montage einer aufliegenden, 2-flügeligen Bordwandtür.

Ausführung	Maß h [mm]	Gewicht [kg]	Art. Nr.
Anschweißtasche, Einfassungen roh	600	5,01	105105424
Anschraubtasche, Einfassungen eloxiert	600	5,01	105105434
Anschweißtasche, Einfassungen roh	800	5,21	105105426
Anschraubtasche, Einfassungen eloxiert	800	5,21	105105435

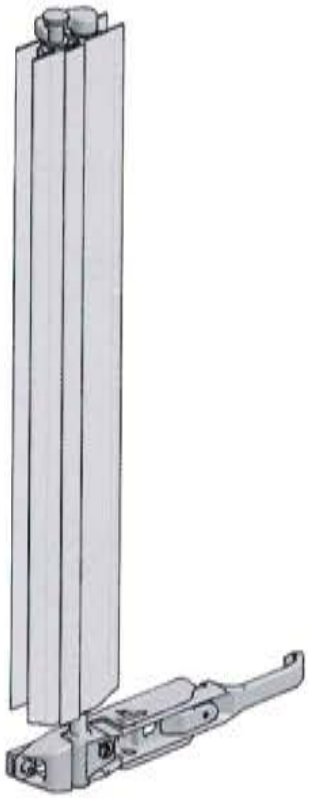

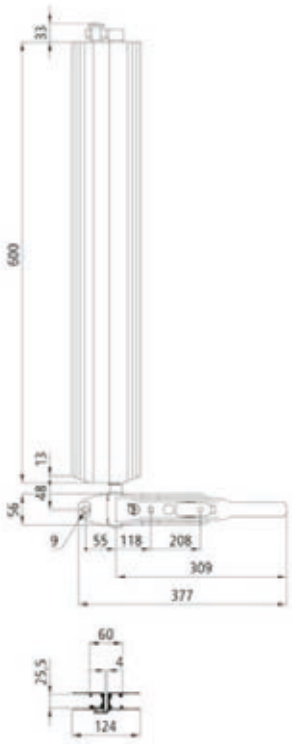

Drehstangenverschluss für Hecktüren

Bordwandhöhe [mm]	Bezeichnung	Art. Nr.
600 eloxiert	Drehstangenverschluss für Hecktüre H = 600 mm klp aufliegend mit Anschraubtasche	2 114 461

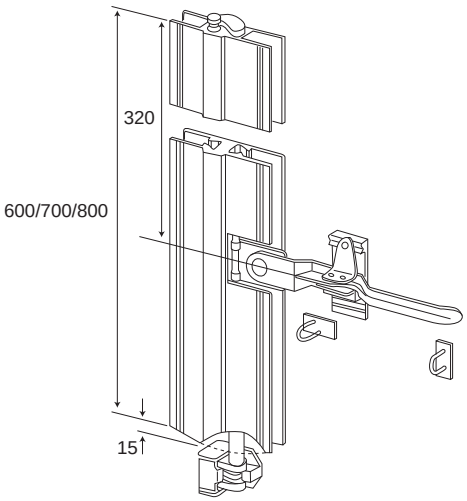

Suer Stangenscharnier

- Aluminiumscharnier mit einem Öffnungswinkel von 180 , eloxiert und ungebohrt. Scharnierwelle aus Edelstahl, Kunststoff gelagert.

Ausführung	Länge [mm]	Art.-Nr.
Aluminium, eloxiert	2000	605155823
	2500	605155824
	3000	605155825





Dichtungsgummi/Kantenschutzprofil
- Lagerlänge 50 m
- Klemmbereich: 1-3 mm

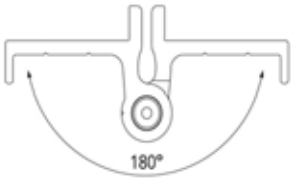

Einbauverschluss

Bezeichnung	Art. Nr.
Einbauverschluss Niro mit Schloss und Schlüssel	80901000



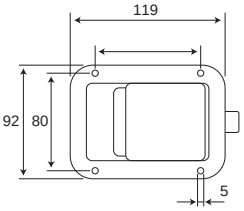

Bezeichnung	Art. Nr.
Zungenschloss Niro 115 x 22 mm	10.2552



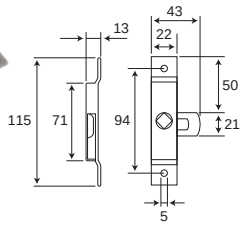

Bezeichnung	Art. Nr.
Zungenschloss verzinkt 125 x 28 mm	071014

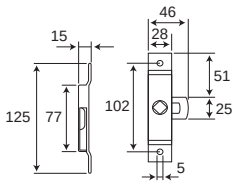

Bezeichnung	Art. Nr.
Zungenschloss Niro 124 x 28 mm	10.2553

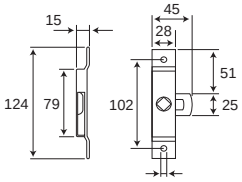

Bezeichnung	Art. Nr.
Dornschlüssel für 5- 8 mm Vierkantlöcher, verzinkt	102422



654 N Sicherheits-Bordwandscharnier

- Ausführung: galvanisch verzinkt nach FHS-TL 9.01

- Sonderzubehör: 6542 Gewindeplatte 8 mm
6543 Gewindeplatte 6 mm

Bild	Typ	Produktbezeichnung	Befestigungsart	Gewicht pro Stk. [kg]	Art. Nr.
1	6540 N	Lagergehäuse, unverzinkt für			
		Bordwand 25 mm	Zum Anschweißen	0,29	6510409
	65400 N	Lagergehäuse, verzinkt für			
		Bordwand 25 mm	Zum Anschweißen	0,29	6510418
2	6541 N	Scharnierbolzen, verz., Standardausführung	Zum Anschweißen	0,32	6510410
		mit 2 Befestigungslöchern 9 mm Ø			
		mit zusätzlicher Bohrung		0,33	6510419
		mit Gewinde M 12 für Zuganker			

1



2



655 Bordwandscharnier

- für Bordwände 25 und 30 mm aus Stahl und Aluminium:

655/6551 bestehend aus:
6550 Anschweißbolzen, unverzinkt, 15,7 + 0,5 mm Ø
6551 Lager, verzinkt (zum Anschrauben mit Zuganker)

- für Bordwände 25 und 30 mm aus Holz, Stahl und Aluminium:

655/6552 bestehend aus:
6550 Anschweißbolzen
6552 Lager, verzinkt, mit 2 Befestigungslöchern zum Anschrauben

dazu erforderlich: (für Bordwände)
6542 Gewindeplatte, verzinkt,
mit Gewindebohrung M 8 für Bordwände 25 mm
6543 Gewindeplatte, verzinkt, mit Gewindebohrung M 8

Bild	Typ	Produktbezeichnung		Gewicht pro Stk. [kg]	Art. Nr.
1	6550	Anschweißbolzen, unverzinkt, 15.7 mm Ø		0,18	51.800.100
	6551	Lager, verzinkt, Bohrung 12mm für Zuganker		0,23	51.900.100
2	6552	Lager verzinkt		0,36	51.800.200
	6552	mit zusätzlicher Sackbohrung mit Gewinde M 12 für Zuganker		0,3	51.800.220
		Länge bis unter Kopf [mm]	für Bordwandhöhe [mm]		
3		615	600	0,45	11.1020
		815	800	0,60	11.1024
		1015	1000	0,75	11.1028
4	6533	Hutmutter M12, SW 22 mm, verzinkt f. Zuganker 6532		0,04	51.600.400
5	6542	Gewindeplatte mit ZA Bohrung, verzinkt 8 mm stark		0,13	6511145
6	6543	Gewindeplatte ohne ZA Bohrung, verzinkt 6 mm stark		0,10	6511149

1



2

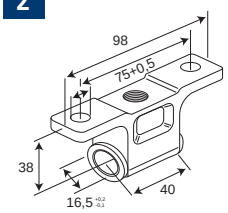

3

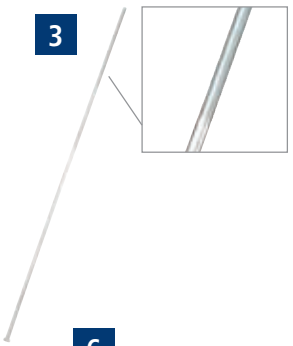

4



5



6



655 N Sicherheits-Bordwandscharnier

- Ausführung: galvanisch verzinkt nach FHS-TL 9.01

- Sonderzubehör: 6542 Gewindeplatte 8 mm
6543 Gewindeplatte 6 mm

Bild	Typ	Produktbezeichnung	Befestigungsart	Gewicht pro Stk. [kg]	Art. Nr.
1	65700	Anschweißbolzen, links, unverzinkt	zum Anschweißen	0,25	6511356
		Anschweißbolzen, rechts, unverzinkt			6511355
2	6552 N	Drehlager, verzinkt	zum Anschweißen	0,36	6510354
		mit zusätzlicher Bohrung, mit Gewinde M 12 für Zuganker		0,35	6510363

1



2



657 Sicherheits-Bordwandscharnier

- Ausführung: galvanisch verzinkt nach FHS-TL 9.01

Bild	Typ	Produktbezeichnung	Befestigungsart	Gewicht pro Stk. [kg]	Art. Nr.
1	6540 N	Lagergehäuse, verzinkt mit 2 Befestigungslöchern 6,5 mm Ø wahlweise	zum Anschrauben mit Senkschrauben DIN 7991/M6	0,25	651048
2	6572	Scharnierbolzen, verzinkt mit 2 Befestigungslöchern 6,5 mm Ø wahlweise	zum Anschrauben mit Zylinderschrauben DIN 6912/M6	0,18	6510469
3	6573	Scharnierbolzen, verzinkt mit 3 Befestigungslöchern 6,5 mm Ø	zum Anschrauben mit Zylinderschrauben DIN 6912/M6	0,28	6510472
4	6574	Gewindeplatte			6511486

1

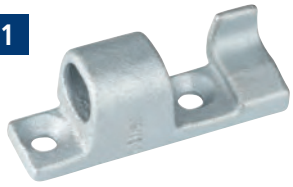

2



3



4



Klappenscharniere gepresst

- verzinkt kompl. mit Anschweißbock, Bolzen und Splint
- Breite 56 mm

Bild	Länge [mm]	Gewicht [kg]	Art. Nr.
1	370	0,77	11.1549
2	220	0,5	11.1793
	220	0,53	11.1790
	370	0,66	11.1796

1

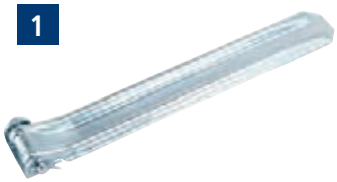

2



Bordwandscharnier TIR

Ausführung	Gewicht [kg/Garn.]	Art. Nr.
verzinkt, kompl. mit Gewindeplatte und Schrauben	0,7	15279



Bordwandscharnier TIR

- kompl. mit Anschweißbock, Bolzen und Splint

Ausführung	Länge [mm]	Beite [mm]	Art. Nr.
roh	450	40	11.0450



Bordwandscharnier TIR

- quietsch-, knarr- und klapperfrei, bruchsicher, hitze- und kältebeständig
- Oberfläche verzinkt (Fe/Zn glcB DIN 50961)
- Werkstoff: St 37-2 DIN 17100.
- Montiert mit verzinktem Scharnierstift und Metaloplast-Büchsen.

Bild	Type	Anschraublöcher	Gewicht [kg]	Art. Nr.
1	Scharnier 140x50x6,5 mm	ohne	0,155	11.1719
2	Scharnier 140x50x6,5 mm	mit	0,155	11.1718
3	Scharnier einseitig, verkürzt 105x50x6,5 mm	mit	0,14	11.1720/1
4	Scharnier beidseitig, verkürzt 70x50x6,5 mm	mit	0,125	11.1722

1



2



3



4



Seitentürscharnier

Ausführung	Gewicht [kg]	Art. Nr.
Seitentürscharnier / Niro	0,41	80600307

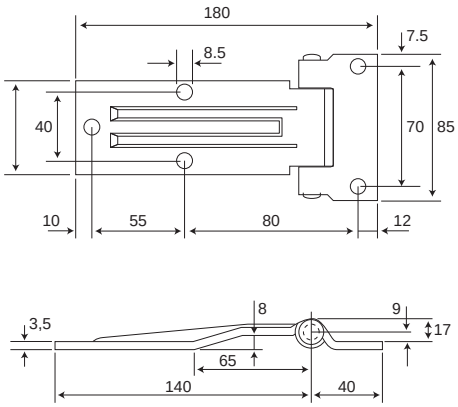

Ausführung	Gewicht [kg]	Art. Nr.
Seitentürscharnier / Niro mit Schmiernippel	0,38	80600287
Seitentürscharnier / Verz. mit Schmiernippel	0,38	80600280

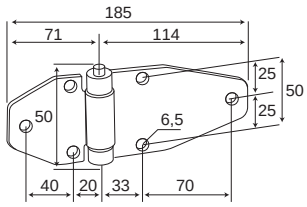

Ausführung	Gewicht [kg]	Art. Nr.
Scharnier kpl. / Niro	1,35	6510610



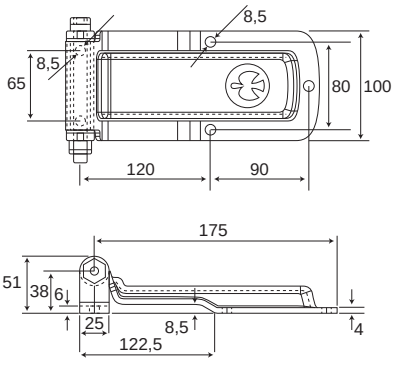

Seitentürscharnier

Ausführung	Gewicht [kg]	Art. Nr.
Scharnier Kpl. / Niro	0,67	6510628

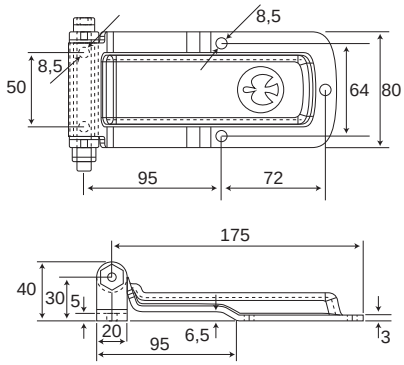

Möbelwagenschaniere

Type	Ausführung	Art. Nr.
Möbelwagenscharnier	komplett mit Scharnierstift, Oberfläche verzinkt	11.1638



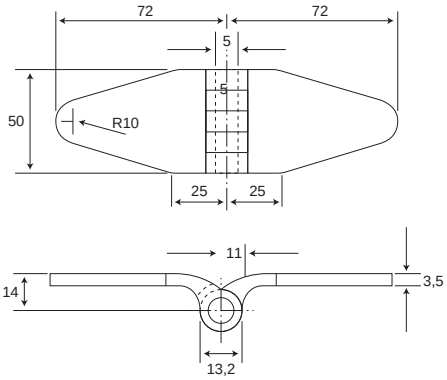

Türscharniere gerade

Abmessung = Lappenbreite x Lappenlänge (gemessen von Mitte Gelenk bis Lappenende) x Materialstärke

Abmessungen [mm]	Gewicht [kg]	Art. Nr.
40 x 60 x 3	0,12	11.1264
40 x 60 x 5	0,21	11.1265
50 x 80 x 5	0,335	11.1267
60 x 80 x 6	0,49	11.1269
60 x120 x 6	0,715	11.1270



Paletten-Rungenkeile und Taschen

Bezeichnung	Ausführung	Gewicht [kg]	Art. Nr.
Rungenkeil	geschmiedet	3,16	12.1005
Rungentasche	zum Anschweißen auf den Außenrahmen	1,19	12.1006



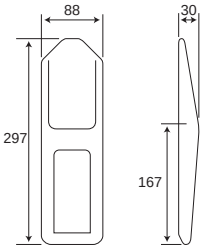



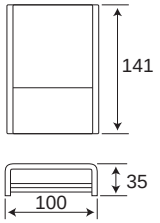

Bezeichnung	Ausführung	Gewicht [kg]	Art. Nr.
Rungenkeil	geschmiedet	3,71	12.1030
Rungentasche	zum Anschweißen auf den Außenrahmen	0,94	12.1031



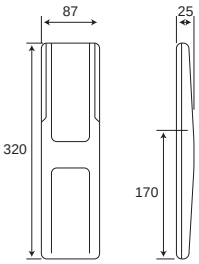

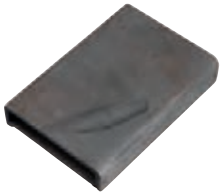

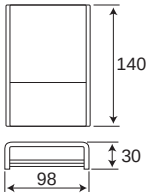

Bezeichnung	Ausführung	Gewicht [kg]	Art. Nr.
Rungenkeil	geschmiedet	2,69	12.1054
Rungentasche	zum Anschweißen auf den Außenrahmen	1,11	12.1055



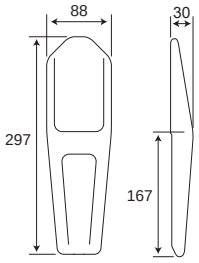

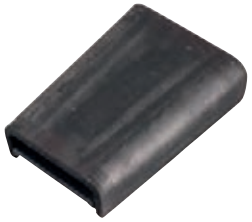

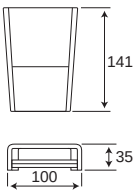

Runge K 20: (500 mm; 600 mm sowie 800mm)

Bezeichnung: 500er Rungen Ausführung Stahl	Höhe BW [mm]	interner Nr.	Maße a [mm]	Maße b [mm]	Art. Nr. KTL	Art. Nr. verzinkt
K20 KINNEGRIP- vorne links	500	205301	510	367	12.1441	12.2258
K20 KINNEGRIP- vorne rechts		205401			12.1442	12.2259
K20 KINNEGRIP- Mittelrunge ohne KINNETOP		205201			12.1262	12.2262
K20 KINNEGRIP- Mittelrunge mit KINNETOP		205231			12.1263	12.2263
K20 KINNEGRIP- hinten links		205901			12.1268	12.2268
K20 KINNEGRIP- hinten rechts		205001			12.1269	12.2269

Bezeichnung: 600er Rungen Ausführung Stahl	Höhe BW [mm]	interner Nr.	Maße a [mm]	Maße b [mm]	Art. Nr. KTL	Art. Nr. verzinkt
K20 KINNEGRIP- vorne links	600	206301	610	467	12.1443	12.2270
K20 KINNEGRIP- vorne rechts		206401			12.1444	12.2271
K20 KINNEGRIP- Mittelrunge ohne KINNETOP		206201			12.1274	12.2274
K20 KINNEGRIP- Mittelrunge mit KINNETOP		206231			12.1275	12.2275
K20 KINNEGRIP- hinten links		206901			12.1280	12.2280
K20 KINNEGRIP- hinten rechts		206001			12.1281	12.2281

Bezeichnung: 800er Rungen Ausführung Stahl	Höhe BW [mm]	interner Nr.	Maße a [mm]	Maße b [mm]	Art. Nr. KTL
K20 KINNEGRIP- vorne links	800	208301	810	667	12.1447
K20 KINNEGRIP- vorne rechts		208401			12.1448
K20 KINNEGRIP- Mittelrunge ohne KINNETOP		208201			12.1286
K20 KINNEGRIP- Mittelrunge mit KINNETOP		208231			12.1287
K20 KINNEGRIP- hinten links		208901			12.1292
K20 KINNEGRIP- hinten rechts		208001			12.1293

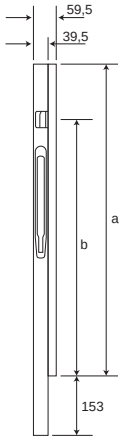

Eckrunge vorne (links)

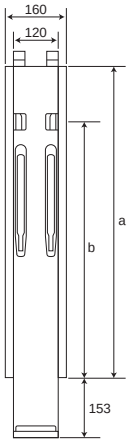

Mittelrunge mit Aufnahme für Kinnetop

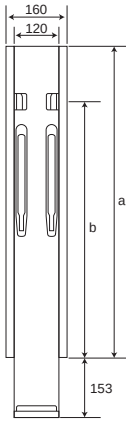

Mittelrunge ohne Aufnahme für Kinnetop

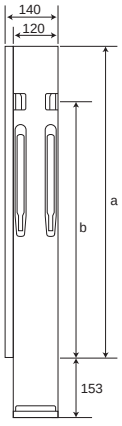

Eckrunge hinten (links), mit Verschluss für Rückwand


Eckrunge vorne (links)


Mittelrunge


Eckrunge hinten (links)

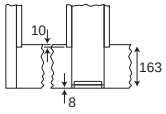

Runge K 20: (800 mm, 1000mm mit doppelter Verriegelung)

Bezeichnung: 800er Rungen; Ausführung Stahl	Höhe BW [mm]	interner Nr.	Maße a [mm]	Maße b [mm]	Art. Nr. verzinkt
K20 KINNEGRIP- vorne links	800	208303	810	200	12.2294
K20 KINNEGRIP- vorne rechts		208403			12.2295
K20 KINNEGRIP- Mittelrunge ohne KINNETOP		208203			12.2298
K20 KINNEGRIP- Mittelrunge mit KINNETOP		208233			12.2299
K20 KINNEGRIP- hinten links		208903			12.2304
K20 KINNEGRIP- hinten rechts		208003			12.2305

Bezeichnung: 1000er Rungen; Ausführung Stahl	Höhe BW [mm]	interner Nr.	Maße a [mm]	Maße b [mm]	Art. Nr. KTL	Art. Nr. verzinkt
K20 KINNEGRIP- vorne links	1000	210301	1010	400	12.1451	12.2306
K20 KINNEGRIP- vorne rechts		210401			12.1452	12.2307
K20 KINNEGRIP- Mittelrunge ohne KINNETOP		210201			12.1310	12.2310
K20 KINNEGRIP- Mittelrunge mit KINNETOP		210231			12.1311	12.2311
K20 KINNEGRIP- hinten links		210901			12.1316	12.2316
K20 KINNEGRIP- hinten rechts		210001			12.1317	12.2317

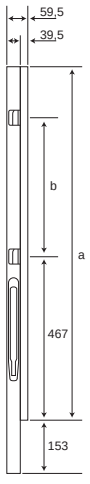

Eckrunge vorne (links)

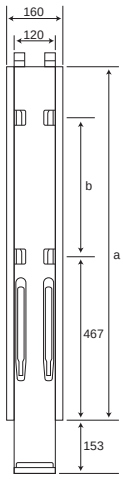

Mittelrunge mit Aufnahme für Kinnetop

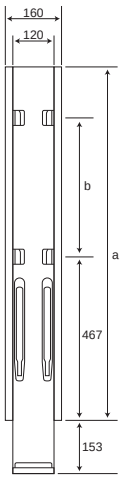

Mittelrunge ohne Aufnahme für Kinnetop

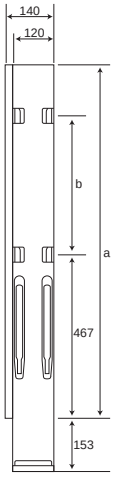

Eckrunge hinten (links),mit Verschluss für Rückwand


Eckrunge vorne (links)


Mittelrunge


Eckrunge hinten (links)

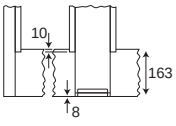

Ersatzteile für K20-Eckrungen

- Die Bezeichnungen links und rechts beziehen sich auf die Position der Handhebel auf der Runge. Einige Teile sind mehrfach montiert.

Bild	Bezeichnung	Art. Nr.
1	Handhebel-Reparatursatz Eckrunge vorne	106121419
2	Handhebel-Reparatursatz Mittelrunge und Eckrunge hinten	106121366
3	Führungsteil groß	106121430
4	Führungsteil klein	106121432
5	Gestängebolzen Ø 8 x 32 mm	106121438
6	Zwischengelenk, Lochabstand 100 mm	106121433
7	Zwischengelenk, Lochabstand 200 mm	106121431
	Zwischengelenk, Lochabstand 300 mm	106121436
8	Bordwandriegel links, untere Verriegelung	106121437
9	Bordwandriegel rechts, untere Verriegelung	106121420
10	Bordwandriegel links, obere Verriegelung	106121435
11	Bordwandriegel rechts, obere Verriegelung	106121421
	Kinnetop Riegel	106121429
12	Taschenkeil	106121434
	Sicherung Handhebel	106121450

























Rungentasche

Bezeichnung	Ausführung	Art. Nr.
K20 KINNEGRIP Rungentasche roh	zum Schweißen	12.1346
K20 KINNEGRIP Rungentasche verzinkt	zum Schrauben	12.2346

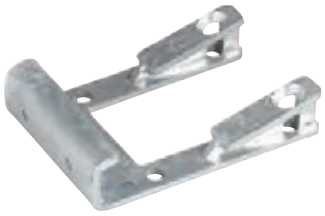

Gegenhalter

Bezeichnung	Ausführung	Art. Nr.
K20 KINNEGRIP Gegenhalter zum Schrauben für Seitenwand	-	32161
K20 KINNEGRIP Gegenhalter zum Schrauben für Rückwand	zu Profil 21015	32023



Zubehör K 20

Kinnegrip Stativ (mit Hutprofil)	für Rungenhöhe [mm]	Maße a [mm]	Art. Nr.
K20 Kinnegrip Stativ für 500 mm	500	297	12.1358
K20 Kinnegrip Stativ für 600 mm	600	347	12.1359
K20 Kinnegrip Stativ für 800- 1200 mm	800- 1200	447	12.1360

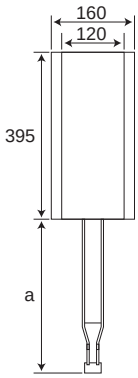

Kinnegrip Stativ Rohr (ohne Hutprofil)	für Rungenhöhe [mm]	Maße a [mm]	Art. Nr.
K 20 Kinnegrip Stativ Rohr für 500 + 600 mm	500- 600	474	12.1361
K 20 Kinnegrip Stativ Rohr für 800 + 1200 mm	600- 1200	574	12.1362

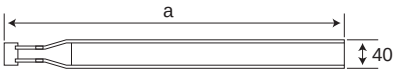

Kinnegrip Stativ Rohr	bestehend aus	Art. Nr.
Top Kupplung komplett für Planengestell K20	Kupplungskasten, T-Stück	12.1112



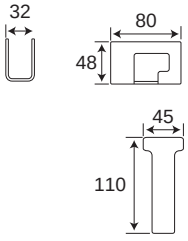

Bild	Kinnegrip Stativ Rohr	Art. Nr.
1	K 20 Plastikkappen für Eckrunge vorne	12.1364
2	K 20 Plastikkappen für Mittelrunge	12.1408

1

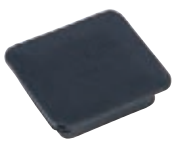

2



Solid Master „801"

- 500 mm; 600 mm; 800 mm sowie 1000 mm

Type	Bezeichnung	Höhe [mm]	Art. Nr.
801	Solid Master	500	608046000
		600	608046400
		800	608046800
		1000	608047200

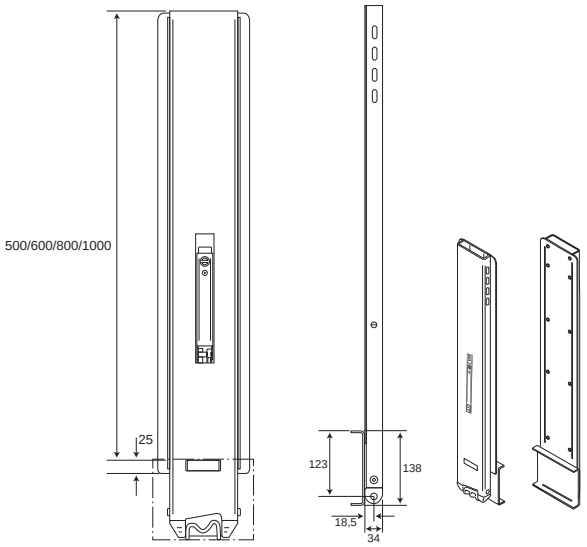

Solid Master „801 S"

- 500 mm; 600 mm; 800 mm sowie 1000 mm

Type	Bezeichnung	Höhe [mm]	Art. Nr.
801S	Solid Master	500	608046200
		600	608046600
		800	608047000
		1000	608047400

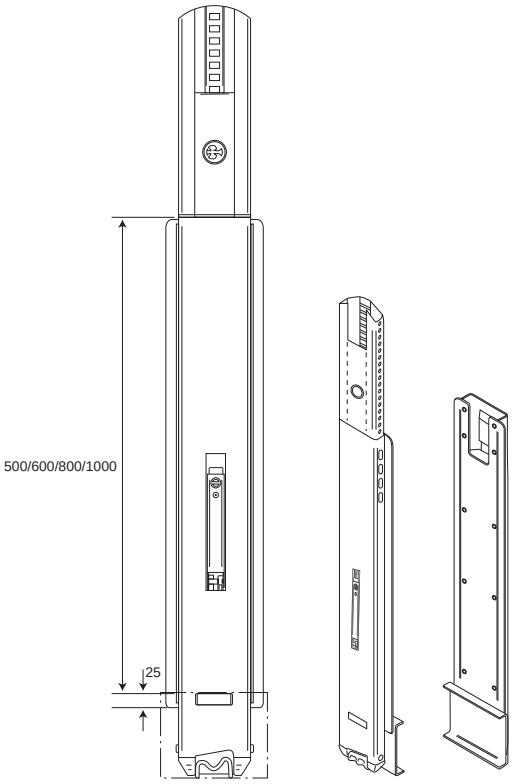

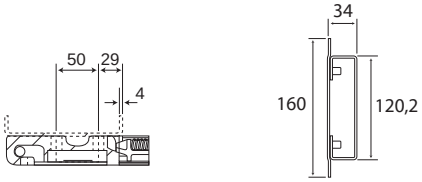

HESTAL SolidMaster 802R - ECKRUNGENMODUL

- Mit integrierten Verschlüssen für vorhandene Eckrunge

Länge [mm]	Seite	Gewicht [kg]	Art. Nr.	
			KTL-Beschichtung	microZINQ® - Beschichtung
500	Links	3,20	6.080.526.00	6.080.922.00
500	Rechts	3,20	6.080.527.00	6.080.923.00
600	Links	3,60	6.080.528.00	6.080.924.00
600	Rechts	3,60	6.080.529.00	6.080.925.00
800	Links	4,50	6.080.530.00	6.080.926.00
800	Rechts	5,30	6.080.531.00	6.080.927.00
1000*	Links	6,10	6.080.534.00	6.080.928.00
1000*	Rechts	6,10	6.080.535.00	6.080.929.00

*** Doppelverriegelung**

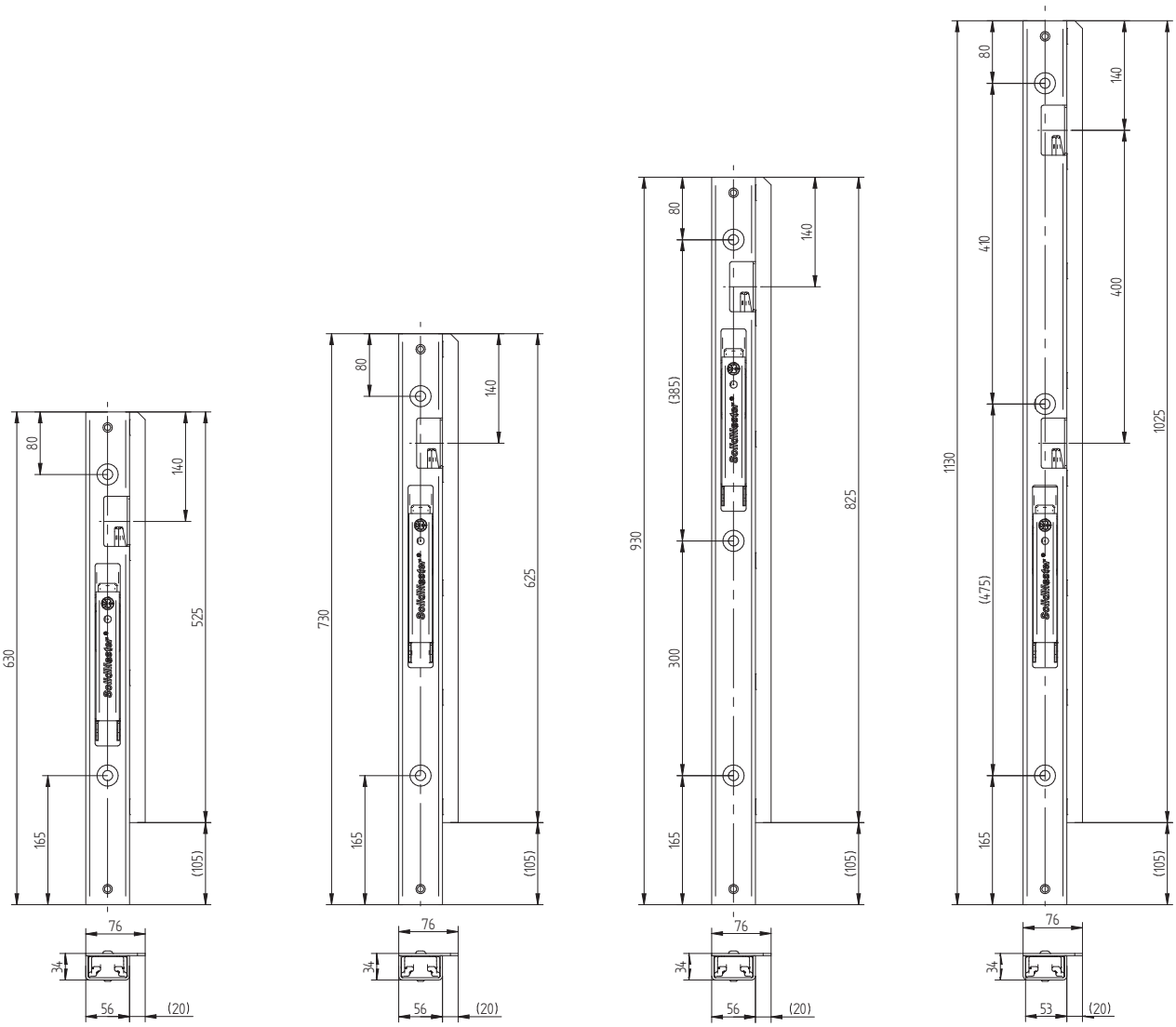

Solid Master „802"

- 500 mm; 600 mm; 800 mm sowie 1000 mm

Type	Bezeichnung	Höhe [mm]	Art. Nr. KTL	Art. Nr. verzinkt
802	Solid Master	500	608046100	608081600
		600	608046500	608082200
		800	608046900	608082800
		1000	608047300	608083400

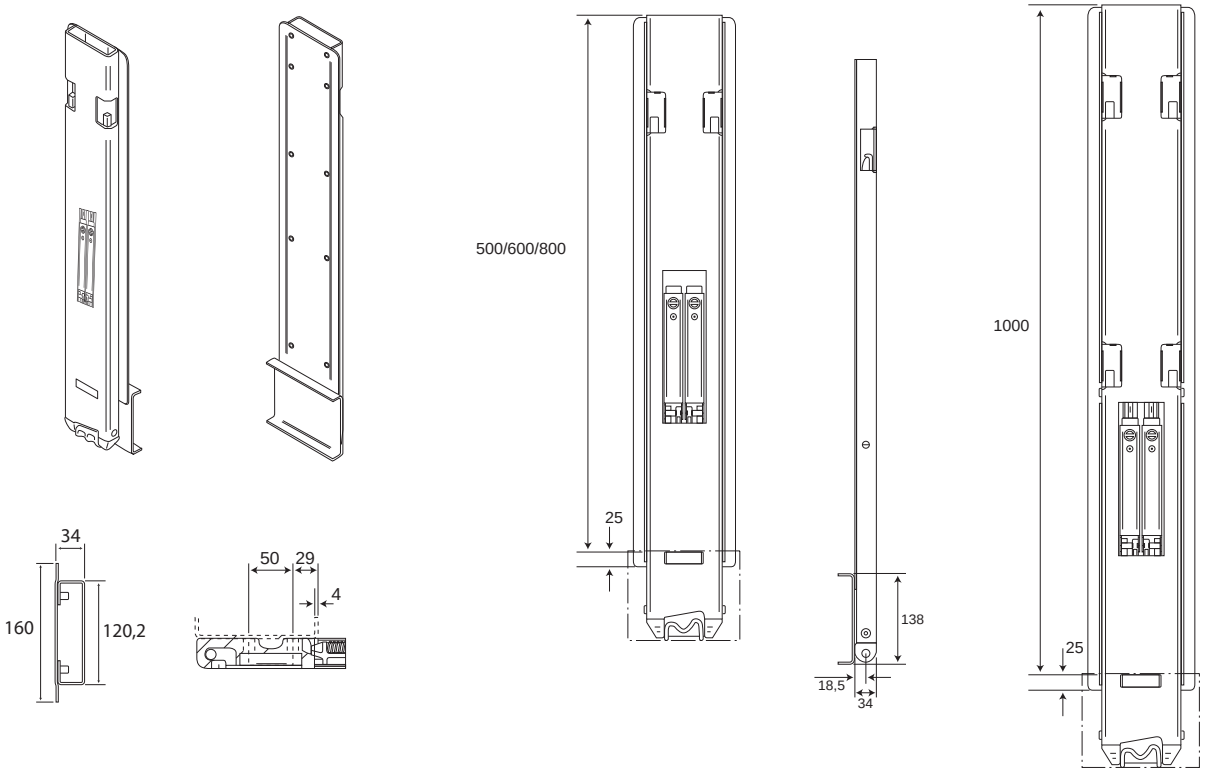

Bild	Type	Bezeichnung	Art. Nr.
1	802	Gewindeplatte	607115700
2		Verschlusstasche K20 seitlich	607115699
		Verschlusstasche K20 hinten	6071164

1

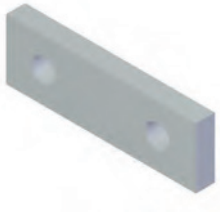

2



HESTAL SolidMaster 802H

- Heckrunge mit integrierten Verschlüssen

Länge [mm]	Seite	Gewicht [kg]	Art. Nr.	
			KTL-Beschichtung	microZINQ® - Beschichtung
400	Links	8,50	6.080.552.00	6.080.814.00
400	Rechts	8,50	6.080.553.00	6.080.815.00
500	Links	9,20	6.080.486.00	6.080.817.00
500	Rechts	9,20	6.080.487.00	6.080.818.00
600	Links	10,10	6.080.494.00	6.080.823.00
600	Rechts	10,10	6.080.495.00	6.080.824.00
800	Links	12,10	6.080.502.00	6.080.829.00
800	Rechts	12,10	6.080.503.00	6.080.830.00
1000*	Links	14,80	6.080.510.00	6.080.835.00
1000*	Rechts	14,80	6.080.511.00	6.080.836.00

*** Doppelverriegelung**

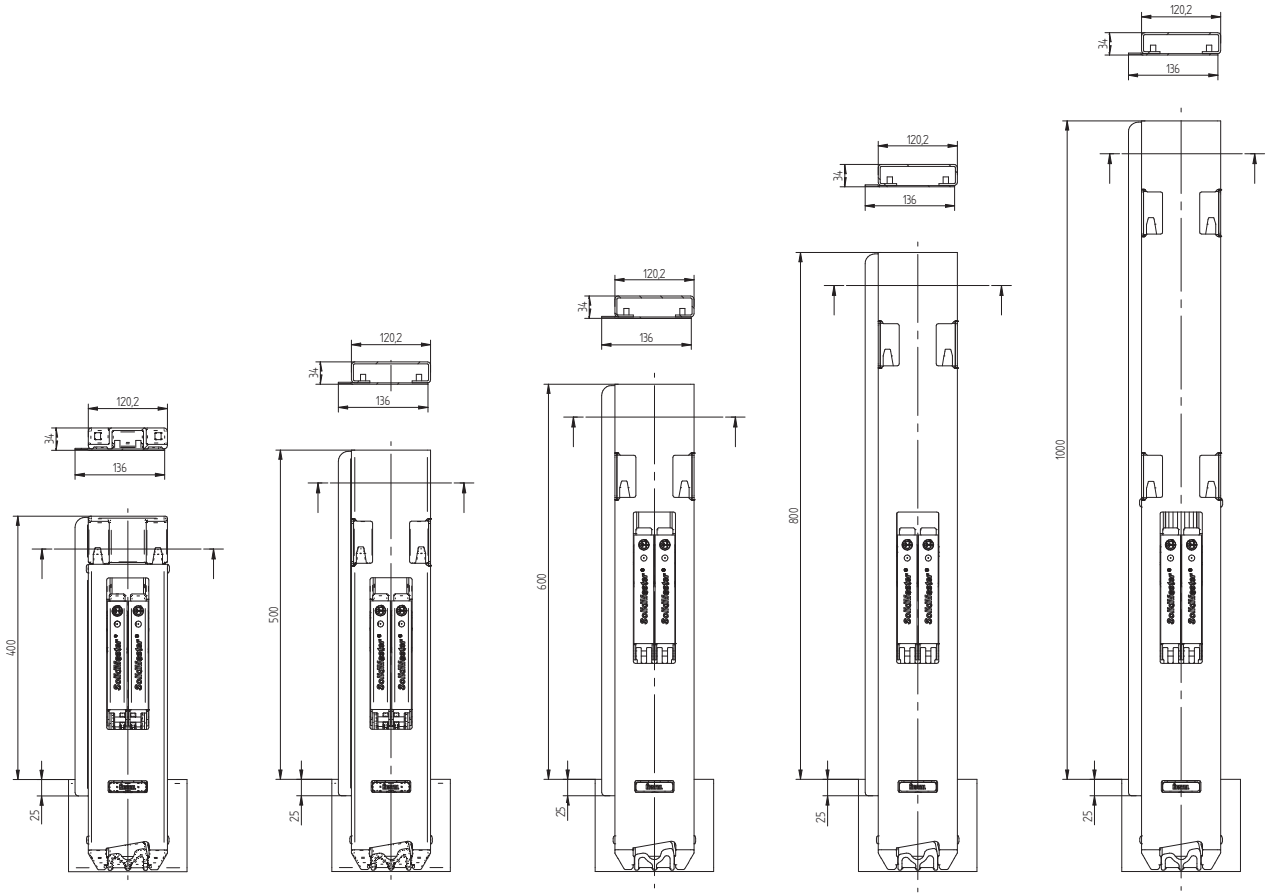

802R Abdeckkappe

- für vordere Runge

Gewicht [mm]	Art. Nr.
0,02	6.090.214.04





801/802M Abdeckkappe

- für mittlere und hintere Runge

Gewicht [mm]	Art. Nr.
0,02	6.090.214.01



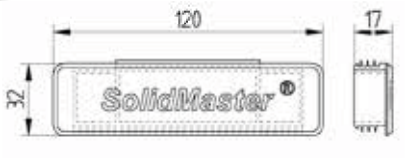

Zubehör zu Solid Master 801 und 801S

Information	Art. Nr.
Rungentasche zum Anschrauben an Solid Master	6.850.005.000

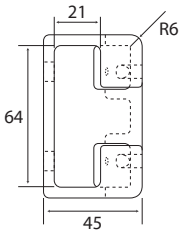

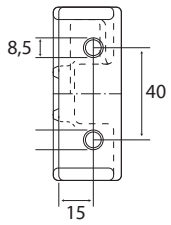

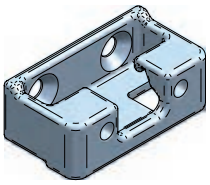

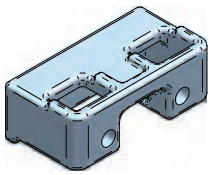

Information	Art. Nr.
Verschlusstasche zum Anschrauben zu Verschluss 710 re	685004700
Verschlusstasche zum Anschrauben zu Verschluss 710 li	685005100

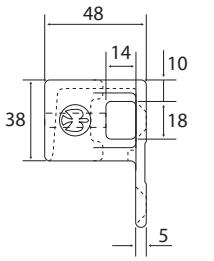

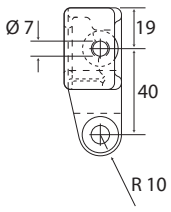

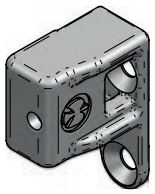



Information	Art. Nr.
Gewindeplatte für Verschlusstasche	607115800

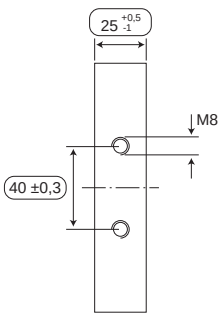

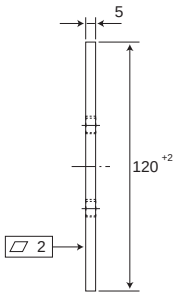

Solid Master „802 S"

- 500 mm; 600 mm; 800 mm sowie 1000 mm

Type	Bezeichnung	Höhe [mm]	Art. Nr. KTL
802 S	Solid Master	500	608046300
		600	608046700
		800	608047100
		1000	608047500

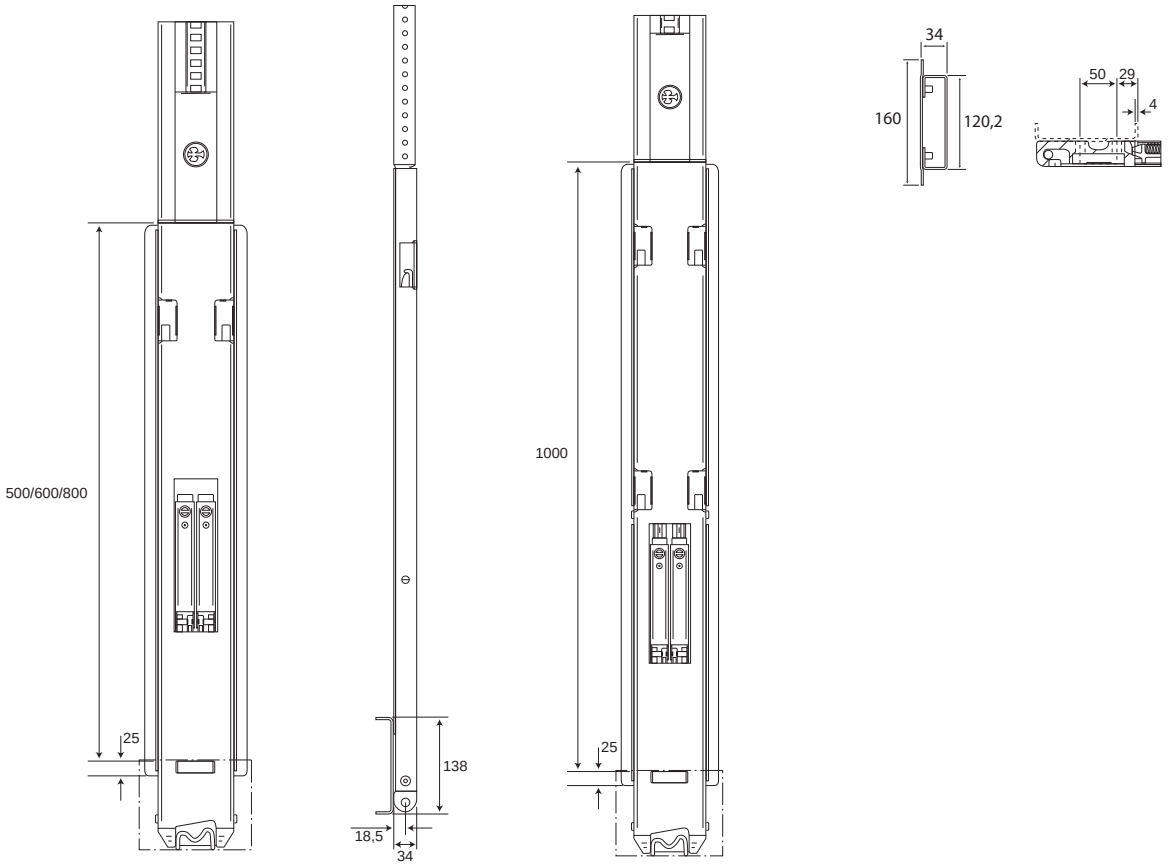

Bild	Type	Bezeichnung	Art. Nr.
1	802	Gewindeplatte	607115700
2		Verschlusstasche K20 seitlich	607115699
		Verschlusstasche K20 hinten	607116499
		Set Verschlusstasche	685005400

1



2



Zubehör zu Serie 801; 801S; 802; 802S; 900; 901 und 904

Information	Art. Nr. KTL	Art. Nr. verzinkt
Rungenlager	609020199	609029199

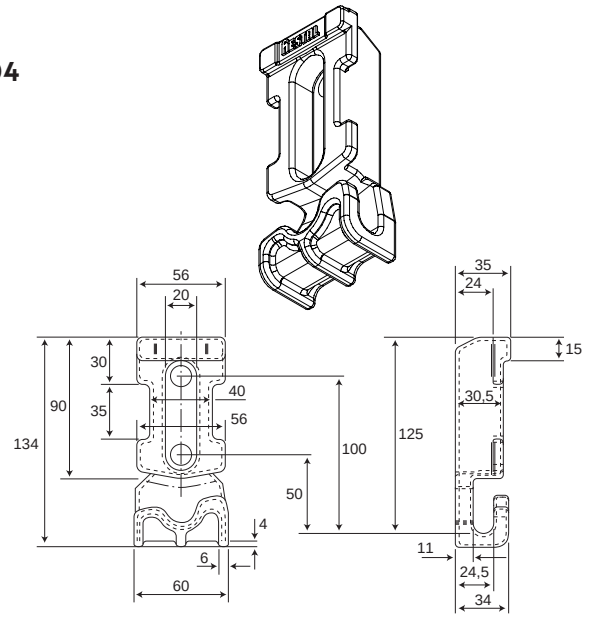

Information	Art. Nr.
Zentrierstück zum Schrauben	609020350
Zentrierstück zum Schweißen	609020499

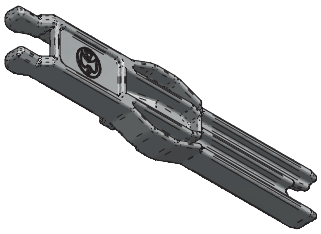

Information	Art. Nr.
C-Profil für Kopfstück (Spriegelbaum) Klapprunge	609018201

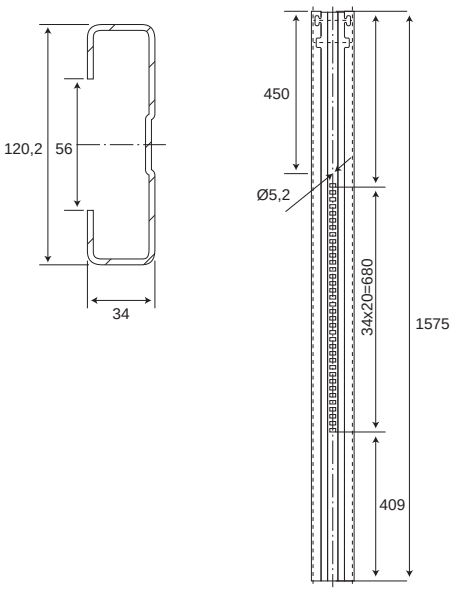

CS-Runge „Variomaster“

Bezeichnung	Länge ab Oberkante Boden [mm]	Art. Nr.
CS-Runge 900 Code L	2370	680017500
CS-Runge 901 Code XL	2370	680017400
CS-Runge 901 Code XL	2700	6800211
CS-Runge 901 Code XL	2370	6800174

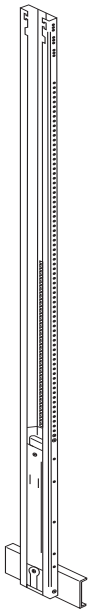

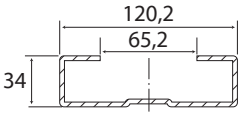

Einzelheit / Detail B

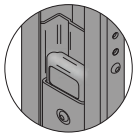

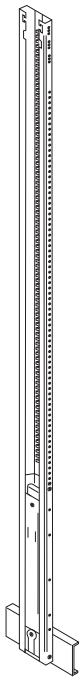

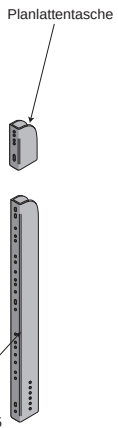

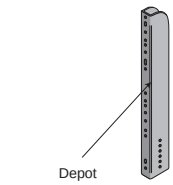

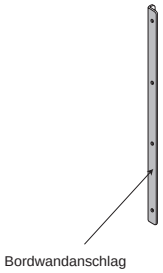

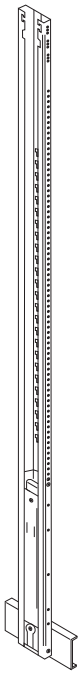

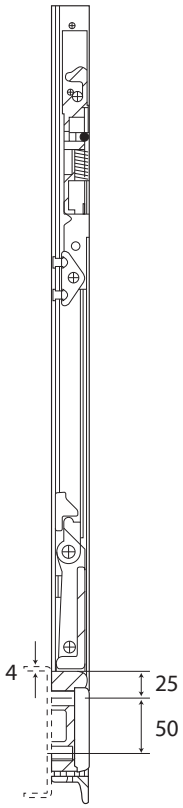

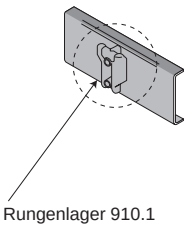

Befestigung mittels Zylinder-Schrauben
DIN 912 M12, 12.9

Liftmaster

- Nur ein vertikaler Anbau ist zulässig
- Hubarretierung in Grundposition dargestellt.

- Einstellbare Positionen:
  Grundposition – Dach komplett abgesenkt
  Hubpositionen von 40 bis 120 mm (Step 10)
- ACHTUNG!
  Die max. zulässige Fahrzeuggesamthöhe von 4,0 m darf nicht überschritten werden.
  (siehe StVZO § 32 Abs. 2)

Bezeichnung	Max. Hubhöhe [mm]	Max. Absteckung [mm]	Art. Nr. Komplettsystem
770.1 Liftmaster mechanisch KTL- Schwarz	300	120 (in 10er Schritten)	6.810.179.00
	400	120 (in 10er Schritten)	6.810.168.00
	500	120 (in 10er Schritten)	6.810.169.00
		170 (in 10er Schritten)	6.810.183.00
		300 (in 50er Schritten)	6.810.199.00

VORTEILE

- Für Dachgewichte (inkl. Rungen, Plane etc.) bis zu 1.000 kg
- Variables Anheben des Daches bis zu 500 mm
- Dachabsteckung mit Feinabstufung
  (in 10 bzw. 50 mm Schritten) bis maximal 300 mm Höhe möglich
- Bewährtes und zuverlässiges System für ein breites Spektrum
  von Anwendungsfällen
- Verbesserung der Lebensdauer durch Kunststoffgleitlager
- Ergonomische, leichte und sehr schnelle Bedienung
- Montage bzw. Demontage von außen möglich
- Anpassbar an Fahrzeug bzw. Bediener durch Kürzen
  des Handhebels
- Wird durch die Deutsche Gesetzliche Unfallversicherung
  (DGUV) zertifiziert

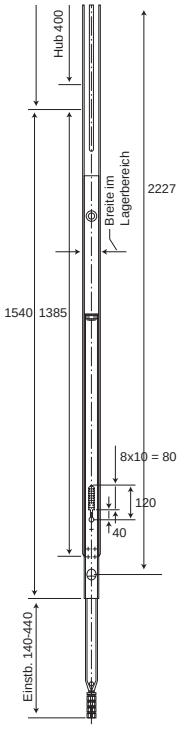

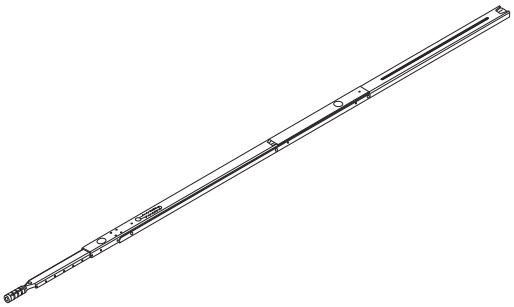

DIE ÖSTERREICHISCHE NR. 1 IM NFZ-TEILEHANDEL

Seit 1965 in Österreich

> 600.000 Artikel

> 8.000 Aktive Kunden

10 Verkaufsstandorte (Österreich, Bosnien & Kroatien)



24/7

Unser Shop - Ihre Suchmaschine

shop.fahrzeugbedarf.at



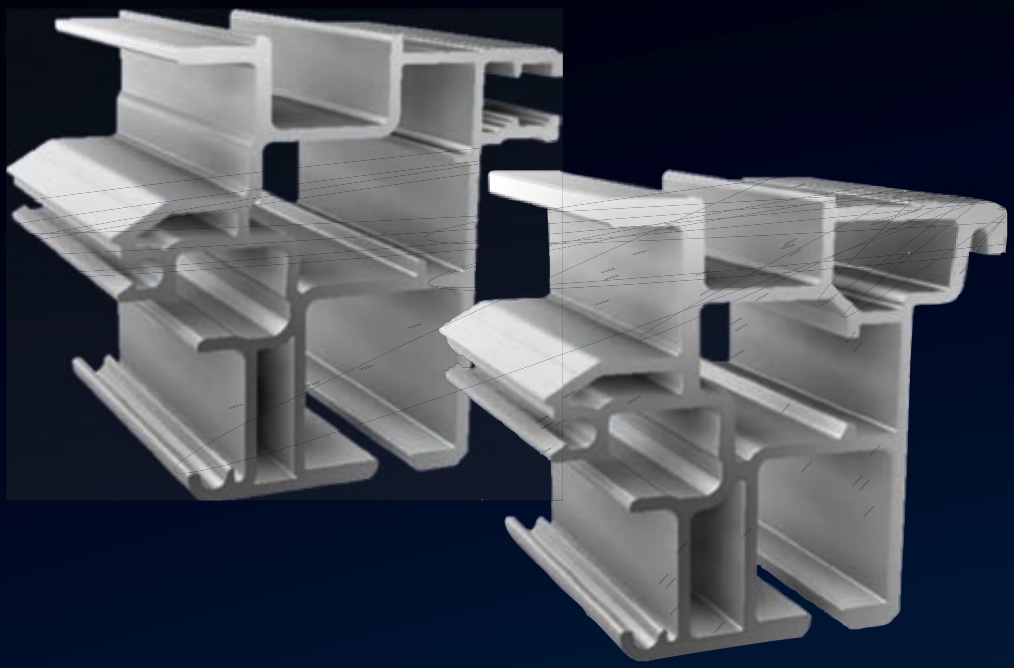

SCHIEBEVERDECK & FESTDACH

04

Schiebebügelverdeck für Fahrzeuge ohne Aufbau, aber mit Planenabdeckung



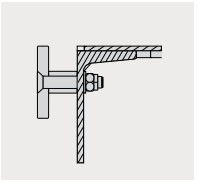

SB-Profi geschraubt

SB-Profi Standard

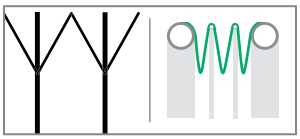

Planenfaltung

Die neue Faltkinematik mit verbundenen Bügeln ermöglicht leichtgängiges Öffnen und eine saubere Planenfaltung.

SB-Profi Volumen

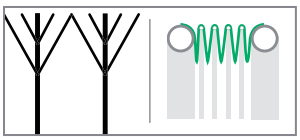

Planenfaltung

Die Volumen-Variante erweitert die Funktion um zusätzliche Hebebügel für planenschonende Benutzung bei voluminöser Ladung.

Eigenschaften:

- Montage an 2480 mm Standard Chassis möglich (für SB 2550mm)
- Anbaubreite: nur 35 mm pro Seite
- Anschluss an einer Standard CurtainSider Stirnwand* inklusive Planenspannsystem
- Robuste Flacheisenschiene
- Erprobte, robuste und leicht tauschbare Laufrollen
- Bequeme Handhabung vom Boden aus
- Optimiertes Ladevolumen durch neue Kinematik
- Alle Vorteile des Vorgängermodells bleiben erhalten
  - Modularer Aufbau
  - Serienmäßig beidseitig verschiebbar
  - Vibrationsresistent
  - Solide Konstruktion
  - Segmentierte Stahlschienen
- Die Paketlänge beträgt < 20 % der Länge der Ladefläche (bei 13,6 m)
- Verwendung von Schwerlast-Spanngurten mit Aufnahme unter dem Rahmen ohne Funktionseinschränkung möglich
- Plane ist vierteilig und Teil des Lieferumfangs

Versus / Schienen / Schiebeverdeck

Bild	Bezeichnung	Länge [mm]	Art.-Nr.
1	Kubus Trike	9800	162-24980
2	Kubus Trike Light	7800	162-25780
	Kubus Trike Light	8500	162-25850



1

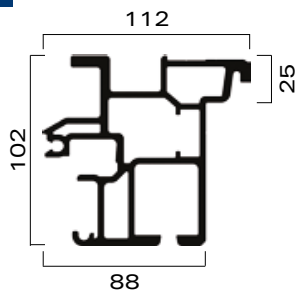

2

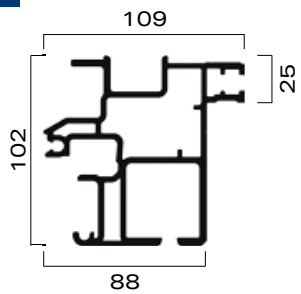

Bild	Bezeichnung	Länge [mm]	Art.-Nr.
1	Omega Faltplatte	400	242-01004
	Omega Faltplatte	500	242-01005
	Omega Faltplatte	570	242-01057
	Omega Faltplatte	600	242-01006
	Omega Faltplatte	650	242-01065
	Omega Faltplatte	700	242-01007
2	Laufspriegel B2550 mm Typ SP	2550	224-01001
3	Endlaufteil VST 2550	2550	214-47201
4	Zubehörsatz Trike		144-10067
5	Endbalken B2550 mm	2550	193-11001
6	Regenleiste für Abschlussholm		192-01601
7	Montagesatz für den Endbalken		144-10022
8	Montagesatz für Schienen		154-03018
9	Gummidichtung schwarz	9000	242-12109
	Gummidichtung schwarz	14000	242-12114
10	Schiebeplanenroller Trike		284-10024

Bild	Bezeichnung	Länge [mm]	Art.-Nr.
11	A: Laufwagen Stahl		262-05007
	B: Rungenlaufwagen Alu		264-01001
	C: Bolzen mit Mutter M10 zu Rungenlaufwagen Alu		144-10015
12	Verbindungsplatte		291-03004
13	A: Zugstange		144-01003
	B: Gurtband		144-01500
	C: Zugstange teleskopisch		144-01006

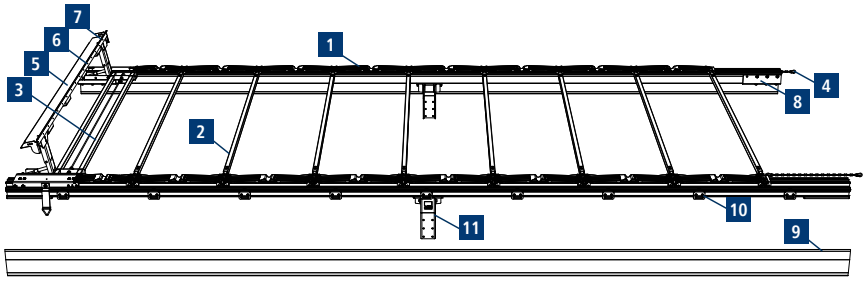

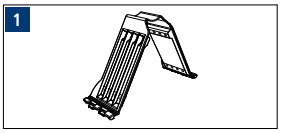

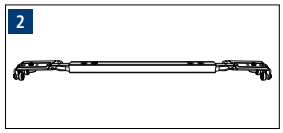

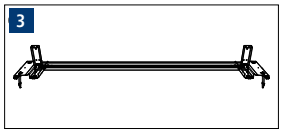

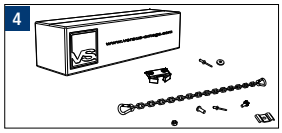

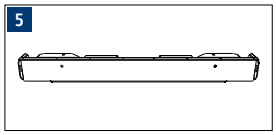

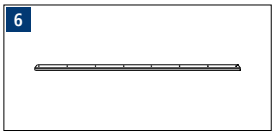

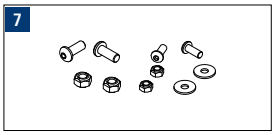

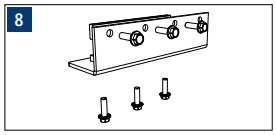

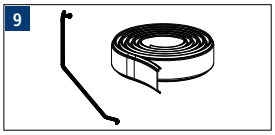

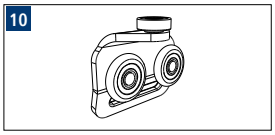

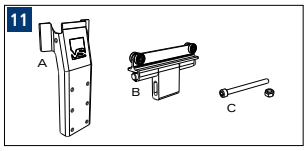

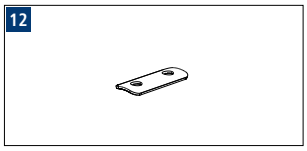

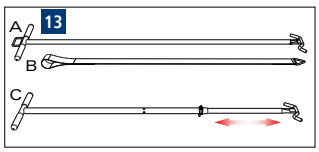

Versus / Schienen / Festdach

Bild	Bezeichnung	Länge [mm]	Art.-Nr.
1	Kubus Trike Light	7800	162-25780
	Kubus Trike Light	8500	162-25850

1



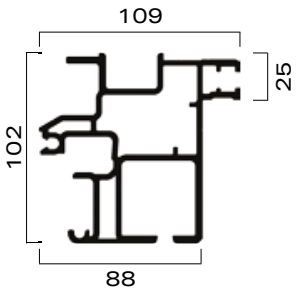

Bild	Bezeichnung	Länge [mm]	Art.-Nr.
1	B: Kubus Trike Light Dachspriegel B2500 mm Typ SP	2550	224-41211
	C: Kubus Trike Light Dachspriegel B2500 mm Typ SP	2550	224-41101
2	Montagesatz für Dachspriegel		144-10048
3	Endbalken 2550 mm	2550	193-11001
4	Regenleiste für Abschlussholm		192-01601
5	Montagesatz für den Endbalken		144-10022
6	Montagesatz für Schienen		154-03018
7	Gummidichtung schwarz	9000	242-12109
	Gummidichtung schwarz	14000	242-12114
8	Schiebeplanenroller Trike		284-10024
9	A: Laufwagenplatte Stahl		262-05007
	B: Rungenlaufwagen Alu		264-01001
	C: Bolzen mit Mutter M10 zu Rungenlaufwagen		144-10015
10	Verbindungsplatte		29103004

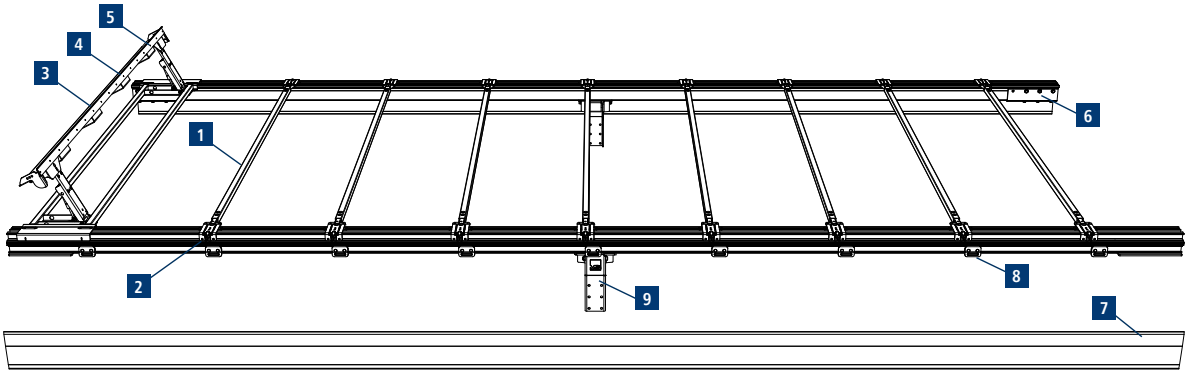
5
4
3
1
6
2
9
8
7

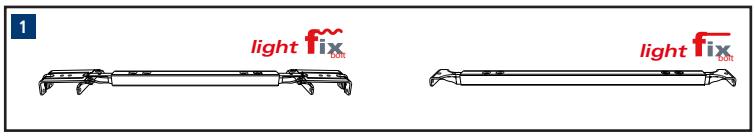
1
light fix
light fix

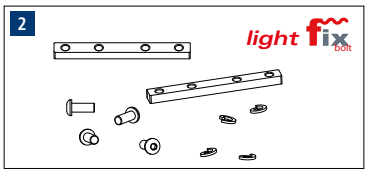
2
light fix

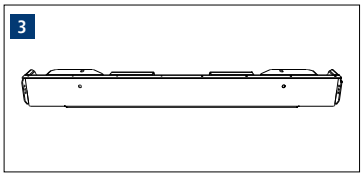
3

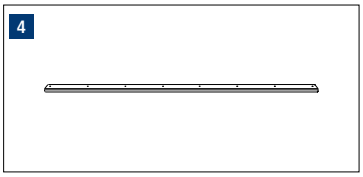
4

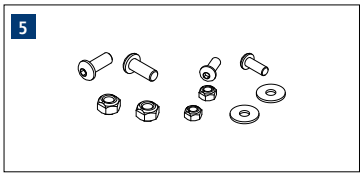
5

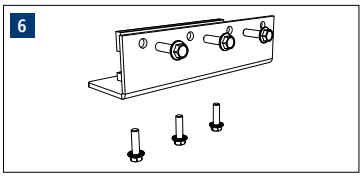
6

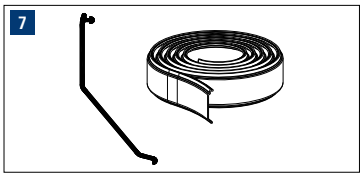
7

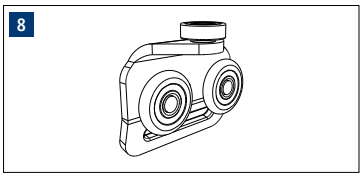
8

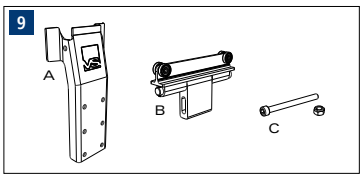
9
A
B
C

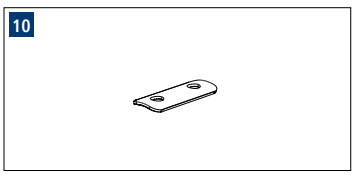
10

AIR pipe®



AIRPIPE

05

AUFBAU UND FUNKTION

Das AIRpipe System ist eine effektive Vorrichtung zur Verhinderung von Wasseransammlungen und Eisbildung bei Nutzfahrzeugen.

- Zwischen Dachplane und Querspriegel werden 1 bzw. 3 Flachschläuche montiert.

- Die Dachplane ist auch nach dem Einbau von AIRpipe durch eine spezielle Anbindung (Federbügel und Gummizüge) mit dem Verdeckaufbau verbunden.
  Beim Aktivieren der Anlage werden die Flachschläuche mit Luft aus dem Nebenverbraucherkreis (Kreis 4) des Fahrzeuges gefüllt. Dadurch wird die Dachplane bis zu ca. 20 cm in der Mitte angehoben und beim 3-Schlauch System zusätzlich jeweils 8 cm seitlich. Eis, Wasser und Schnee löst sich und rutscht seitlich ab. Durch die Konstruktion mit 3 Schläuchen ist es auch möglich schon vorhandenes Eis vom Dach zu entfernen.

- Das in der Steuerung integrierte Rückschlagventil ermöglicht das Halten des Druckes in den Schläuchen auch bei längeren Stehzeiten und ohne Zugfahrzeug z. B. bei Wechselbrücken, wo bedingt durch die meist längeren Stehzeiten die Vereisungsproblematik besonders groß ist. Ein elektrischer Anschluss ist nicht notwendig. Das Entleeren der Schläuche vor Fahrtantritt erfolgt mit Hilfe einer Absaugvorrichtung in der Steuerung.

- Die Funktion eines Schiebeverdeckes wird nicht beeinträchtigt, das beidseitige Öffnen ist mit den montierten Flachschläuchen möglich.

- Mit dem Hebeseil, dass wir zum Anheben der AIRpipe-Schläuche verwenden, wird gleichzeitig die Dachquerverspannung bei ladungszertifizierten Anhängern mit angehoben. Somit ist ein ungehindertes Be- und Entladen möglich.

- Das AIRpipe System gibt es für alle Verdeckarten und ist auch nachrüstbar.





AIRpipe Premium - 3-Schlauch System:

- 1x Mittelschlauch Ø20 cm
- 2x Seitenschläuche je Ø8 cm
- 1x AIRpipe Steuerung
- Federbügel und Gummizüge abhängig von der Aufbaulänge
- 1x Luftleitung (6,0 m)
- 1x Hebeseil pro Spriegel
- Montagezubehör



AIRpipe ONE - 1-Schlauch System:

- 1x Mittelschlauch Ø20 cm
- 1x AIRpipe Steuerung
- Federbügel und Gummizüge abhängig von der Aufbaulänge
- 1x Lufleitung (6,0 m)
- 1x Hebeseil pro Spriegel
- Montagezubehör

Für Aufbaulängen von 5000 mm – 15000 mm verfügbar.



Weil die Leitung vom Reservekreislauf und die Anschlüsse je nach Fahrzeug verschieden sind, sind im Lieferumfang nicht enthalten:
1x Anschluss für Druckluftkessel (Kreis 4)
1x Luftleitung 12 mm, ca. 10 – 15 m
1x Werkstattkupplung 12 mm auf Werkstattmutterteil

VORTEILE



- Keine Verkehrsgefährdung durch herabfallende Eisplatten (laut Gesetz sind LKW-Fahrer verpflichtet, vor Fahrtantritt solche Dachlasten zu entfernen).

- Firmen und Fahrer bewegen sich bei vorschriftsmäßiger Anwendung auf rechtlich einwandfreiem Terrain

- Der Fahrer kann die Fahrt pünktlich antreten

- Keine Verschmutzung in den Ladezonen durch Wasser und Eis

- Schonung der Planen und Aufbauten durch geringere Belastung und schonende Entfernung

- Vermeidung von Schäden am Ladegut durch Wassereintritt (Elektronik, Aluminium .....)

- Kostengünstig und zeitsparend

- Wassersparend – kein Schleppwasser nach der Wäsche in der Waschanlage auf dem Lkw-Dach

Technischer Fragebogen AIRpipe 3-Schlauch System

Bestell-Nr.: _____Datum: _____

Firma: _____

Lieferanschrift: _____

_____

Standard-Lieferumfang:

- Komplettes Schlauchsystem
- Komplette Steuereinheit
- Versorgungszuleitung
- Montagezubehör
- Montageanleitung

Nachstehendes bitte sorgfältig ausfüllen!

Verdeckgestell – Ausführung:

O Schiebeverdeck Spriegel 30x30 mm, O Spriegel 30x35 mm
O Schiebeverdeck TSE, Spriegel oval
O Hamburgerverdeck
O Kofferaufbau

O Motorwagen Anlagenzahl: ..... Stk.
(müssen immer gleiche Abmessungen sein)

O Anhänger Anlagenzahl: ..... Stk.
(müssen immer gleiche Abmessungen sein)

A = Verdecklänge ..... m / (Motorwagen)
A = Verdecklänge ..... m / (Anhänger)
B = Anzahl Spriegel ..... Stk. (Motorwagen)
B = Anzahl Spriegel ..... Stk. (Anhänger)

O Sattelauflieger Anlagenzahl ..... Stk.
(müssen immer gleiche Abmessungen sein)

A = Verdecklänge ..... mm
B = Anzahl Spriegel ..... Stk.

O W A P Anlagenzahl: ..... Stk.
(müssen immer gleiche Abmessungen sein)

A = Verdecklänge ..... mm
B = Anzahl Spriegel ..... Stk.

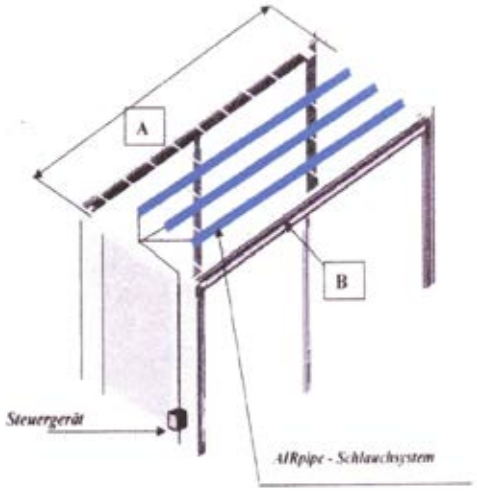

Ich bestelle hiermit zu Ihren mir bekannten

Verkaufs- und Lieferbedingungen

Datum:

Lieferung:

O Selbstabholung

O Zustellung



DACHLÜFTER

06



Dachlüfter für Transportfahrzeuge

ABS-Kunststoff, Bohrloch zweimal 90 mm,
Maße 295 × 55/88 × 158 mm, Elektrische Variante 12 V
Geprüft nach DVS 211 und ADR/GGVSEB/RSEB

- **Einfache Montage**
- **Keine großen Umbauten nötig**
- **Leistungstarke Belüftung dank Push- and Pull-Technologie**

Ausführung	Farbe	Art.-Nr.
elektrisch	weiß	250131989
	schwarz	250131988
manuell	weiß	250131978
	schwarz	250131977

Der Dachlüfter ist auch für Lieferwagen oder Nutzfahrzeuge mit Dachhimmel geeignet, verstellbar von 1-50 mm durch Mitlieferung eines Adapters (optional).





Elektrische Ausführung

Vorteile des elektrischen Dachlüfters:

- **Verfügt über ein elektrisch angetriebenes VModul, welches in einem geschlossenen Gehäuse an der Decke des Laderaums montiert ist**
- **Der Einbau eines Bodenentlüfters ist nicht zwingend notwending, sondern eine optionale erweiterte Anschaffung**
- **Erspart eine Menge Arbeit**
- **Ebenfalls bei niedrigen Geschwindigkeiten und im stillstehenden Fahrzeug eine starke Luftzirkulation**

- Kein Bodenauslass erforderlich

Der Dachlüfter ist dank seiner patentierten Pushand Pull-Technik, ohne Einbau eines Bodenentlüfters verwendbar.

- Robust

Stoßfest, leise und waschstraßentauglich. Hergestellt aus robustem Kunststoff, ohne rotierende Teile. Dadurch ist der Lüfter weniger anfällig.

- Hohe Kapazitäten

70 m³ pro Stunde dank patentierter Push- and Pull-Wirkung.



Durch die eine Öffnung des Dachventilators wird frische Luft herangeführt und durch die andere Öffnung wird schlechte Luft und Wärme abgeführt.





Montieren Sie den Dachlüfter im Falle eines einzelnen Lüfters so weit wie möglich in der Mitte des Daches und bei zwei Lüftern gleichmäßig verteilt.

Zubehör

Stanzwerkzeug für Dachlüfter

Für Bohrungen von 90 mm

Art. Nr. 250131980



Dachlüfter-Adapter

Für Dachhimmelverkleidung, ABS-Kunststoff, verstellbar von 1 - 50 mm.

Art. Nr. 250131979



Schaumstoffdichtung

Für Bohrungen von 90 mm

Ausführung	Art.-Nr.
16 mm (unebenes Dach)	250131981
9 mm (flaches Dach)	250131982



Körapur 125 - Suerflex

Alternative zu 250131981/250131982

Ausführung	Art.-Nr.
weiß	636683090
grau	636683091
schwarz	636683092



Bodenentlüfter

Bodenentlüfter, schwarz, ABS-Kunststoff, Höhe 80 mm, Durchmesser 120 mm

Art. Nr. 250131997





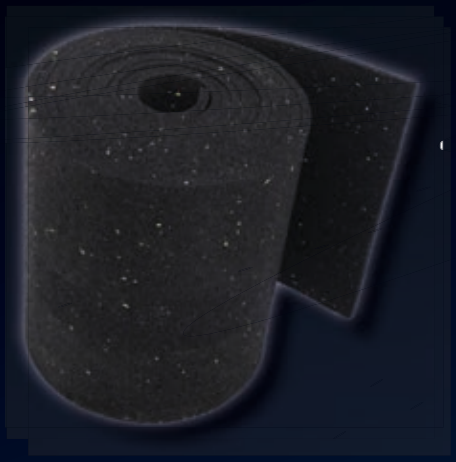



LADUNGSSICHERUNG 07

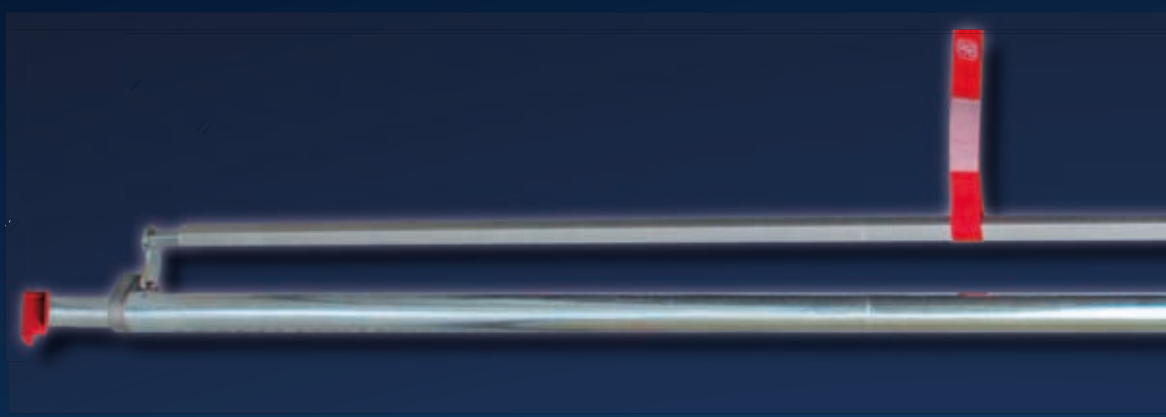

Dreifach Spatenhalter

- Edelstahl
- Elastisches Befestigungsseil
- Mit Zubehör und Befestigungsmaterial
- Leicht zu montieren

Art. Nr. 295200102



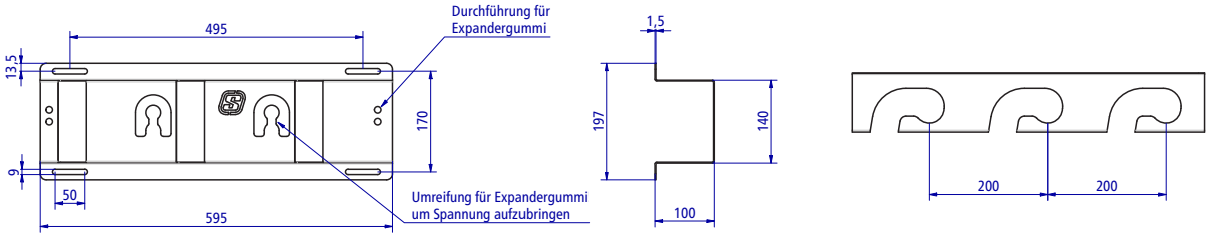

Stielgerätehalter

Verschluss Edelstahl, mit elastischem Moosgummi, für unterschiedliche Stieldicken

Art. Nr. 250131990



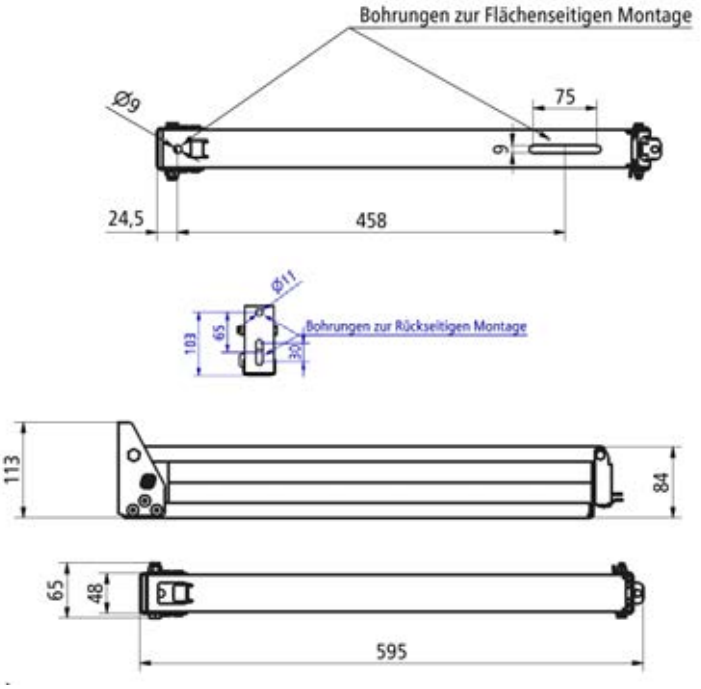



Cargo Gurt System

Änderung § 22,1 StVo

Seit 1. Januar 2006 gilt:

Die Ladung einschließlich Geräte zur Ladungssicherung sowie Ladeeinrichtungen sind so zu verstauen und zu sichern, dass sie selbst bei Vollbremsung oder plötzlicher Ausweichbewegung nicht verrutschen, umfallen, hin- und herrollen, herabfallen oder vermeidbaren Lärm erzeugen können. Dabei sind die anerkannten Regeln der Technik zu beachten.

Anwendung

1. Mit Hilfe des beigelegten Einschubstabes werden die Spanngurte in die Alu-Klemmleiste eingeschoben.

2. Anschließend wird der Einschubstab wieder entfernt. Auf Wunsch lassen sich nun alle Spanngurte bequem vom Boden aus, aus der Klemmleiste ziehen.

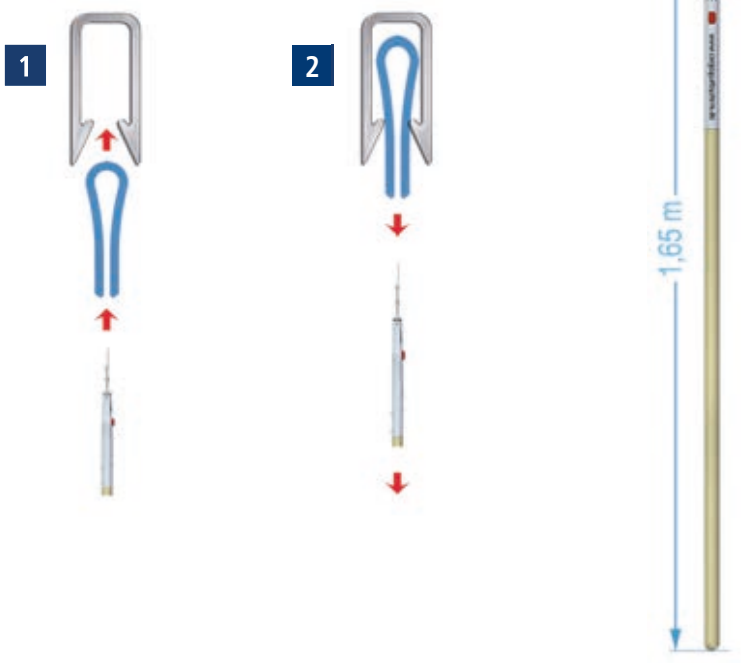

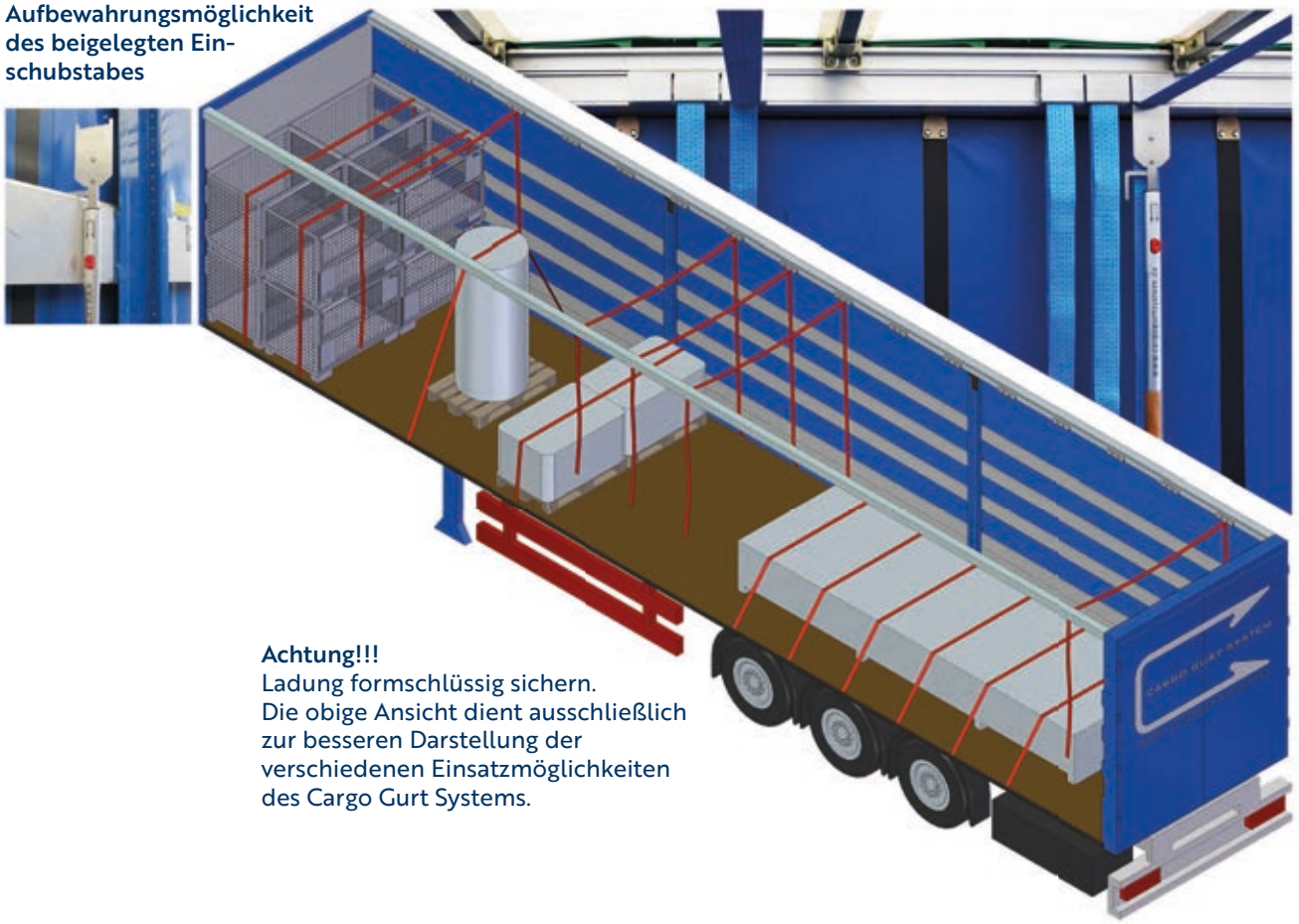

Achtung!!!
Ladung formschlüssig sichern.
Die obige Ansicht dient ausschließlich zur besseren Darstellung der verschiedenen Einsatzmöglichkeiten des Cargo Gurt Systems.

Ablauf Be- und Entladen

1. Spanngurte aufräumen

Gurte hängen zum Beladen der Ware bereit.
Der Spanngurt wird hierfür auf einer Seite befestigt und mit Hilfe des beigelegten Einschubstabes in die darübergelegene Klemmleiste gedrückt. Anschließend wird der selbe Gurt auf der gegenüberliegenden Seite ebenfalls in die Klemmleiste gedrückt. Es ist darauf zu achten, dass der Gurt nach dem Beladevorgang bequem vom Boden aus zu erreichen ist.

2. Beladevorgang

3. Das lose Ende vom Boden aus herunter ziehen und Ladung wie gewohnt sichern.

4. Entladevorgang

5. Nach dem Entladevorgang die Spanngurte aufräumen (Punkt 1), damit sie für den nächsten Beladevorgang vorbereitet sind.

Cargo Gurt System

Bezeichnung	Beschreibung	Art.-Nr.
32er Paket (Anhängerzug)	enthält 32x CGS - Aluminium-Klemmleisten 250 mm selbstklebend + 2 Einschubstäbe für 16 Spanngurte	000.032.002
32er Paket (Sattelzug)	enthält 32x CGS - Aluminium-Klemmleisten 250 mm selbstklebend + 1 Einschubstab für 16 Spanngurte	000.032.001
16er Paket (7,5t LKW)	enthält 16x CGS - Aluminium-Klemmleisten 250 mm selbstklebend + 1 Einschubstab für 8 Spanngurte	000.016.001
Nachrüstset	Nachrüstset besteht aus 2x CGS Aluminium-Klemmleisten 250 mm selbstklebend für 1 Spanngurt	000.002.000
Einschubstab	zum Einschieben der Spanngurte in die CGS Leisten	000.000.001





DIE INDIVIDUALITÄT

**Die in diesem Katalog enthaltenen Standardprodukte decken die Bereiche mechanischer und textiler Ladungssicherung weitgehend ab.
Sollten Sie auf den nachfolgenden Seiten dennoch nicht das passende Produkt finden, sprechen Sie uns einfach an. Unser Ladungssicherungs-Team analysiert gemeinsam mit Ihnen Ihren Bedarf. Wir konfigurieren und entwickeln Ihnen Ihr persönliches Produkt.**

Egal ob Gurtfarbe, Gurtbedruckung, Anbringung von Logos, Sonderlängen von Sperrbalken, abweichende Endbeschläge, Netzgrößen oder Maschenweiten - vieles ist möglich und es gibt immer die passende Lösung.



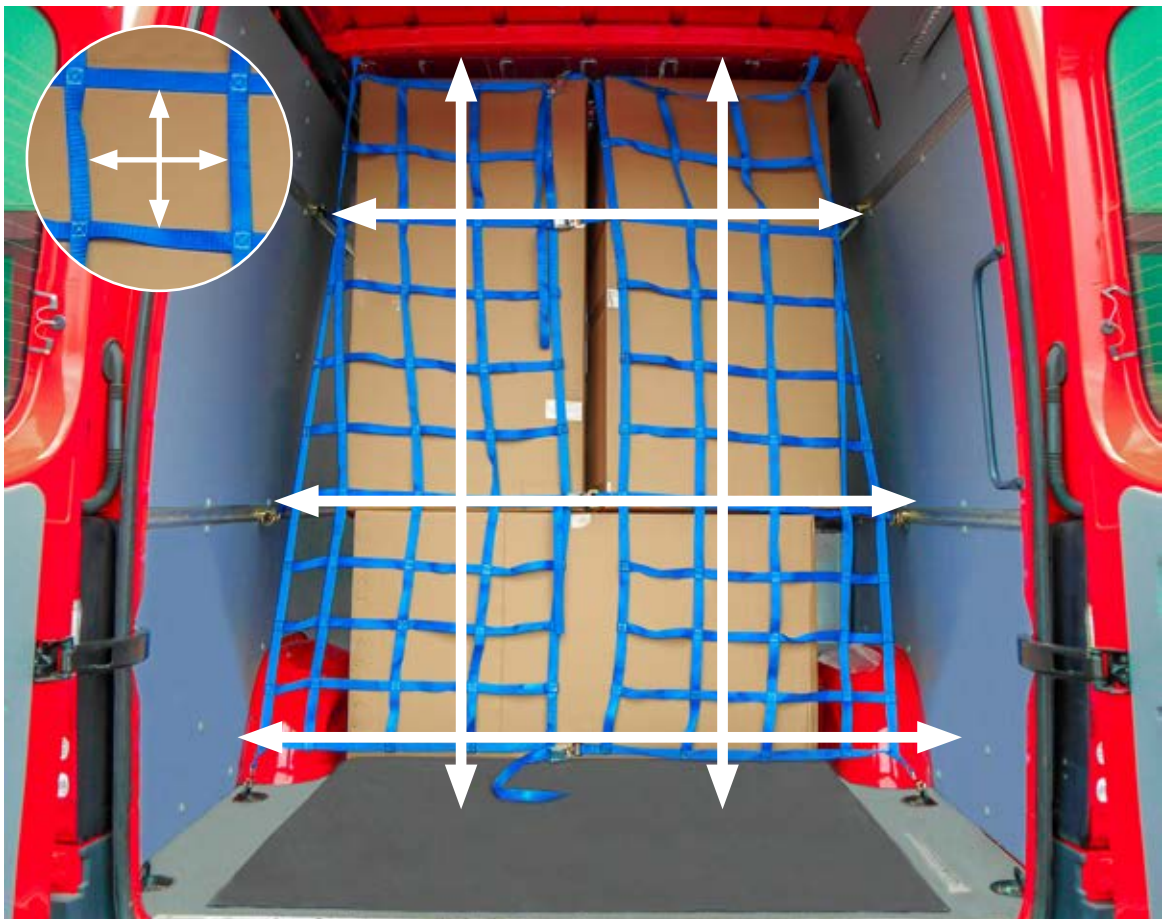

Rundloch-Ankerschiene 3004

Stahl verzinkt.
Für Montage im Boden. Kompatibel mit Kombizapfen Ø 19/24 mm. LC-Werte mit Endbeschlag 5008.

Länge [mm]	Materialstärke [mm]	Gewicht [kg]	LC [daN] bei ∢ 45°	LC [daN] bei ∢ 90°	Ø Rundloch [mm]	Art. Nr.
2990	5,0	4,4	500	500	25	142138851



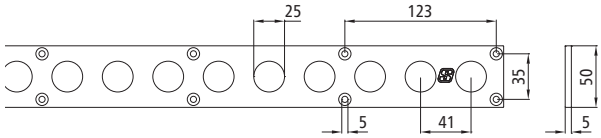

Rundloch-Ankerschiene 3004-AL

Aluminium eloxiert.
Für Montage im Boden. Kompatibel mit Kombizapfen Ø 19/24 mm. LC-Werte mit Endbeschlag 5008.

Länge [mm]	Materialstärke [mm]	Gewicht [kg]	LC [daN] bei ∢ 45°	LC [daN] bei ∢ 90°	Ø Rundloch [mm]	Art. Nr.
2990	6,0	1,6	500	500	25	142138951



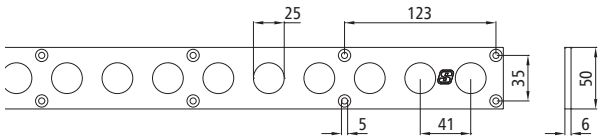

Rundloch-Ankerschiene 1804

Stahl verzinkt.
Für horizontale und vertikale Wand- sowie Deckenmontage. Kompatibel mit Kombizapfen Ø 19/24 mm.
LC-Werte mit Endbeschlag 5007.

Länge [mm]	Materialstärke [mm]	Gewicht [kg]	LC [daN] bei ∢ 45°	LC [daN] bei ∢ 90°	Ø Rundloch [mm]	Art. Nr.
3048	3,0	5,9	500	500	20	142138598



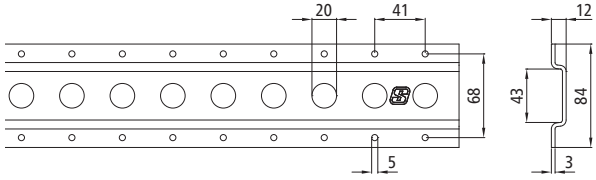

Rundloch-Ankerschiene 1805

Stahl verzinkt.
Für horizontale und vertikale Wand- sowie Boden- und Deckenmontage. Kompatibel mit Kombizapfen Ø 19/24 mm (142138004, 142138002) und mit Kombizapfen Ø 21 mm (142138617).
LC-Werte 142138004 mit Endbeschlag 5007, für 142138617/142138002 mit Endbeschlag 5008.

Länge [mm]	Materialstärke [mm]	Gewicht [kg]	LC [daN] bei ∢ 45°	LC [daN] bei ∢ 90°	Ø Rundloch [mm]	Art. Nr.
2993	2,0	3,0	500	500	20	142138004
2500	3,0	4,5	500	500	22	142138617
2993	2,0	3,0	500	500	25	142138002



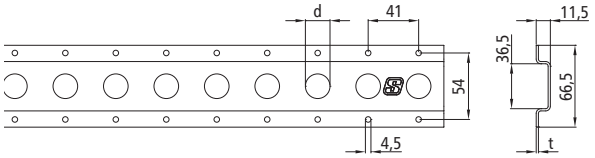

Rundloch-Ankerschiene 1806

Stahl verzinkt.
Mit Verdreh-Sicherung. Für horizontale und vertikale Wand- sowie Deckenmontage. Kompatibel mit Kombizapfen Ø 19/24 mm und Kleiderstangen. LC-Werte mit Endbeschlag 5008.

Länge [mm]	Materialstärke [mm]	Gewicht [kg]	LC [daN] bei ∢ 45°	LC [daN] bei ∢ 90°	Ø Rundloch [mm]	Art. Nr.
3000	2,5	4,9	500	500	25	142138005



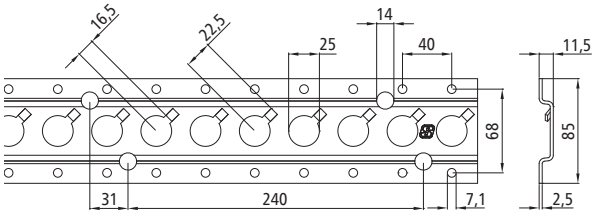

Rundloch-Ankerschiene 3011

Stahl verzinkt.
Für Boden- und Deckenmontage.
Kompatibel mit Kombizapfen Ø 19/24 mm.
LC-Werte mit Endbeschlag 5008.

Länge [mm]	Materialstärke [mm]	Gewicht [kg]	LC [daN] bei ∢ 45°	LC [daN] bei ∢ 90°	Ø Rundloch [mm]	Art. Nr.
2993	3,0	7,7	500	500	25	142138028



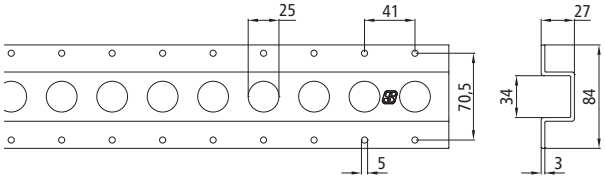

Rundloch-Ankerschiene 3010-GS

Stahl verzinkt, mit Kunststoffeinlage.
Für Bodenmontage. Kompatibel mit Kombizapfen Ø 19/24 mm und Getränkesperrbalken.
LC-Werte mit Endbeschlag 5008.

Länge [mm]	Materialstärke [mm]	Gewicht [kg]	LC [daN] bei ∢ 45°	LC [daN] bei ∢ 90°	Ø Rundloch [mm]	Art. Nr.
7770	3,0	23,3	500	500	20	142138611

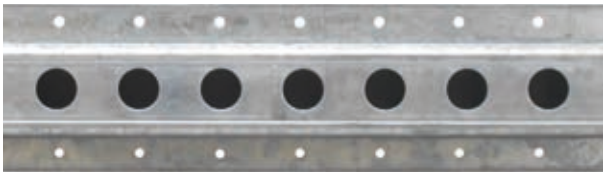

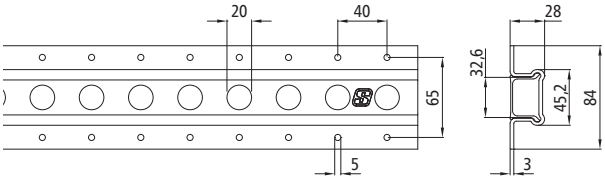

WAS HALTEN EIGENTLICH ANKERSCHIENEN AUS?

Für die Mehrzahl der Ankerschienen können wir Ihnen den BLC-Wert der Ankerschienen nennen.

Angegeben werden die Werte für einen Winkel von 45° und 90°, gemessen von den Hauptachsen der Schiene. Die Werte finden Sie in der jeweiligen Produktbeschreibung.

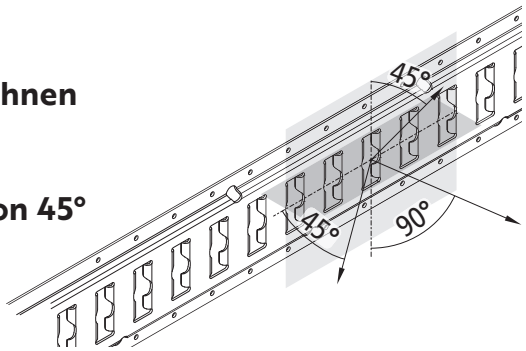

Führungsschiene 3010-GS

Stahl verzinkt.
Für Deckenmontage. Kompatibel mit Stahlschieber Getränkesperrbalken.

Länge [mm]	Materialstärke [mm]	Gewicht [kg]	LC [daN] bei ∢ 45°	LC [daN] bei ∢ 90°	Ø Rundloch [mm]	Art. Nr.
7480	3,0	14,5	-	-	6,6	142138610



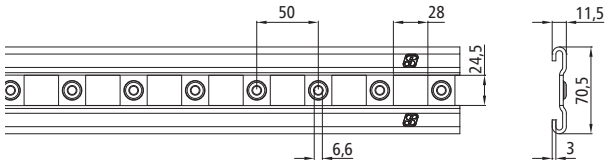

Führungsschiene 5001-AL

Aluminium eloxiert, mit Airline-Kanal, Senkbohrungen und Klebekanal.
Für horizontale Wandmontage. Kompatibel mit Kombizapfen Ø 19/24 mm und allen Airline-Fittings. In Verbindung mit Klemmschieber zur Sicherung von Rollbehältern oder Ähnlichem. LC-Werte mit Endbeschlag 571.

Länge [mm]	Materialstärke [mm]	Gewicht [kg]	LC [daN] bei ∢ 45°	LC [daN] bei ∢ 90°	Ø Rundloch [mm]	Art. Nr.
6000	5,0	11,13	1000	1500	20	142138863



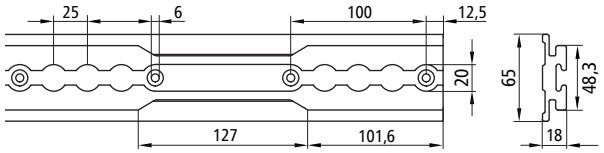

Endkappe für Ankerschienen

Kunststoff grau, Gewicht 0,05 kg.
Für Rundloch-Ankerschienen Typ 1804, 1805 und 1806.

Art. Nr. 122138006

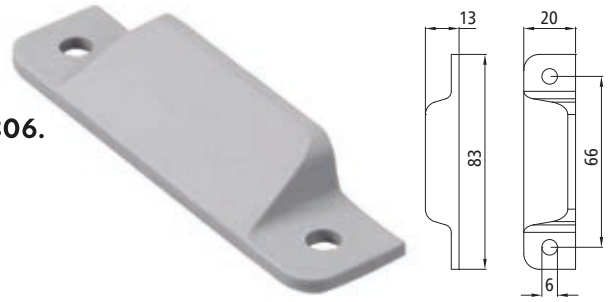

Rollbehälter Sicherungsset I

Stahl, Blockierkraft 800 kg, passend für Klemmbereiche 25 mm, 35 mm und 45 mm.
Kompatibel mit Führungsschiene 5000-AL (142138720) und 5001-AL (142138863).

Art. Nr. 142138789

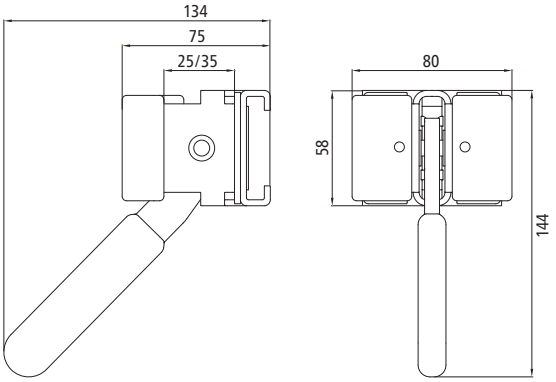



45 mm Klemmbereich



35 mm Klemmbereich



25 mm Klemmbereich



Rollbehälter Sicherungsset II

Aluminium, Sperrkraft 1000 kg, passend für Klemmbereiche 25 mm, 35 mm, 45 mm und 50 mm. Kompatibel mit Führungsschiene 5000-AL (142138720) und 5001-AL (142138863). Geeignet für Kühlkoffer.

Art. Nr. 142138880

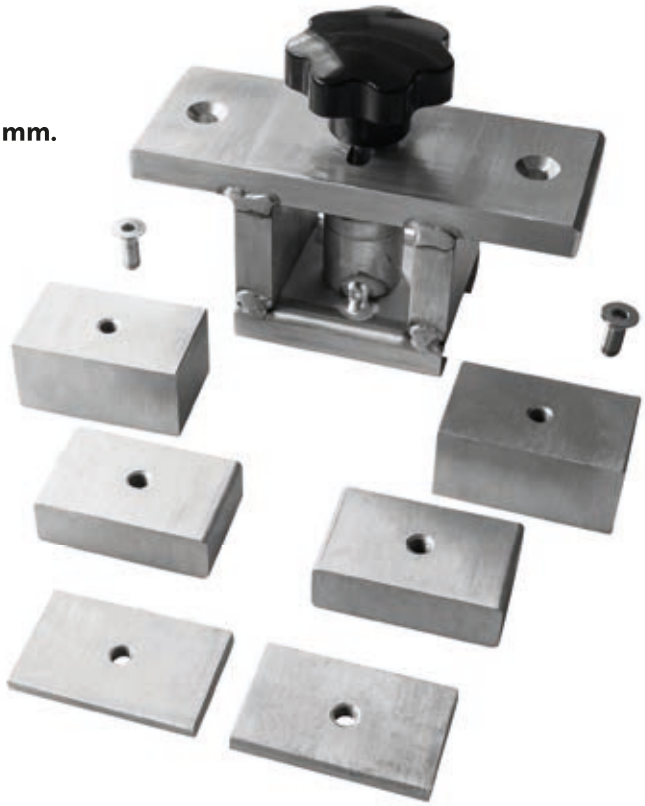

Zubehör für 25 mm Klemmbereich

Zubehör für 35 mm Klemmbereich

Zubehör für 45 mm Klemmbereich



Kombi-Ankerschiene 2010

Stahl verzinkt.
Für vertikale Wandmontage. Kompatibel mit Kombizapfen Ø 19/24 mm und allen gängigen Kombi-Ankerschienen-Endbeschlägen. LC-Werte mit Endbeschlag 585.



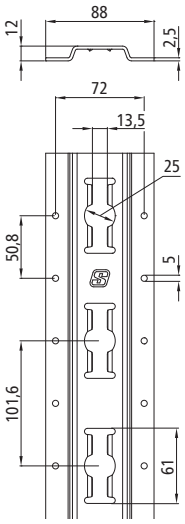

Länge [mm]	Materialstärke [mm]	Gewicht [kg]	LC [daN] bei ∢ 45°	LC [daN] bei ∢ 90°	Art. Nr.
3048	2,5	5,0	1000	1000	142138008

Kombi-Ankerschiene 3009

Stahl verzinkt/feuerverzinkt/vorverzinkt.
Für horizontale Wandmontage. Kompatibel mit Kombizapfen Ø 19/24 mm und allen gängigen Kombi-Ankerschienen-Endbeschlägen. LC-Werte mit Endbeschlag 585.

Länge [mm]	Materialstärke [mm]	Gewicht [kg]	LC [daN] bei ∢ 45°	LC [daN] bei ∢ 90°	Material	Art. Nr.
3048	2,5	7,0	1000	1000	vz	142138016
3048	3,0	8,4	1200	1200	vz	142138015
3048	2,5	7,2	1000	1000	fvz	142138017
6096	2,5	13,9	1000	1000	fvz	142138289



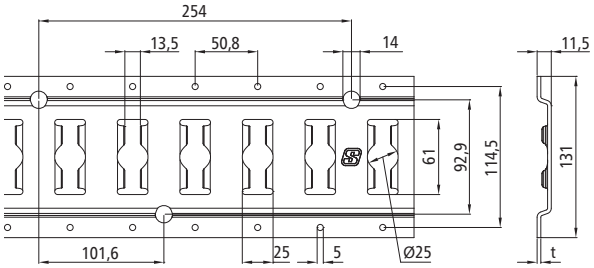

Kombi-Ankerschiene 3009-AL

Aluminium eloxiert.
Für horizontale Wandmontage. Kompatibel mit Kombizapfen Ø 19/24 mm und allen gängigen Kombi-Ankerschienen-Endbeschlägen. LC-Werte mit Endbeschlag 585.

Länge [mm]	Materialstärke [mm]	Gewicht [kg]	LC [daN] bei ∢ 45°	LC [daN] bei ∢ 90°	Art. Nr.
3048	3,0	2,9	500	500	142138019



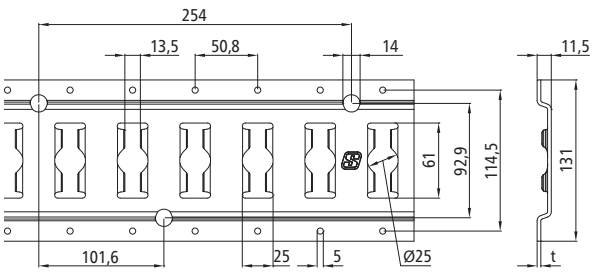

Kombi-Ankerschiene 3009 -VK

Stahl vorverzinkt, mit Klebekante.
Für horizontale Wandmontage. Kompatibel mit Kombizapfen Ø 19/24 mm und allen gängigen Kombi-Ankerschienen-Endbeschlägen. LC-Werte mit Endbeschlag 585.

Länge [mm]	Materialstärke [mm]	Gewicht [kg]	LC [daN] bei ∢ 45°	LC [daN] bei ∢ 90°	Art. Nr.
6000	2,5	13,8	1000	1000	142138754



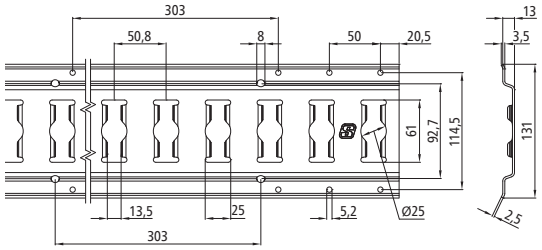

Combi-Zurrschiene

- Bohrung: 25 mm
- Einbau: horizontal

- Einsetzbare Bauteile:
Für Zurrgurte:
Beschläge: 71019, 71020, 71022 | Rahmenschuh: 71031
Ladebalken: 71053, 71055, 71228, 71229 | Sperrbalken: 71085, 71086, 71232, 71233

Material	Gewicht pro Schiene [kg]	Dicke [mm]	Art. Nr.
Stahl, verzinkt, passiviert	6,9	2,5	71219/Silber

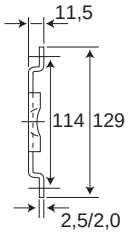

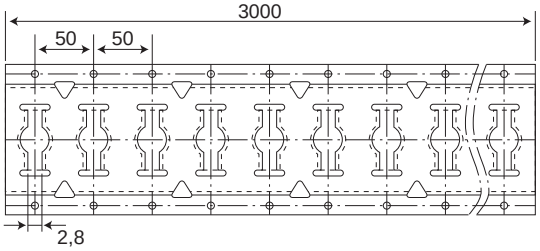

Kombi-Ankerschiene 3009 -VK

Edelstahl poliert, mit Klebekante.
Für horizontale Wandmontage. Kompatibel mit Kombizapfen Ø 19/24 mm und allen gängigen Kombi-Ankerschienen-Endbeschlägen. LC-Werte mit Endbeschlag 585.

Länge [mm]	Materialstärke [mm]	Gewicht [kg]	LC [daN] bei ∢ 45°	LC [daN] bei ∢ 90°	Art. Nr.
5994	2,0	11,0	800	800	142138612



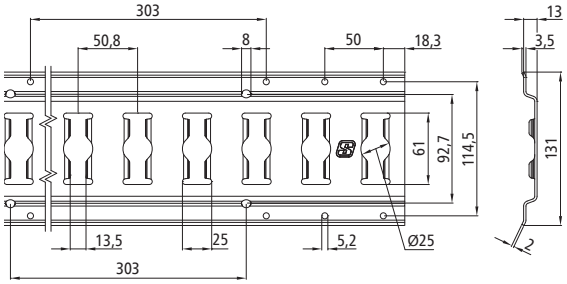

Kombi-Ankerschiene 3009 -VK

Aluminium, mit Klebekante.
Für horizontale Wandmontage. Kompatibel mit Kombizapfen Ø 19/24 mm und allen gängigen Kombi-Ankerschienen-Endbeschlägen. LC-Werte mit Endbeschlag 585.

Länge [mm]	Materialstärke [mm]	Gewicht [kg]	LC [daN] bei ∢ 45°	LC [daN] bei ∢ 90°	Art. Nr.
6096	3,0	5,7	500	500	142138841



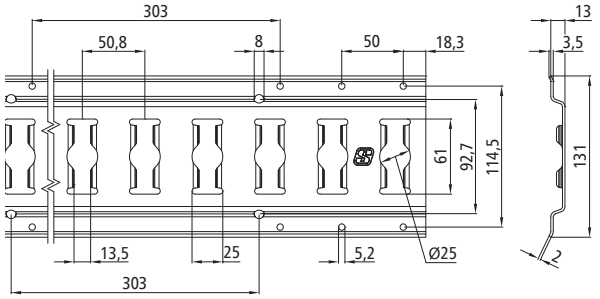

Für die Klebebefestigung aller Kombi-Ankerschienen 3009-VK empfehlen wir beispielsweise Körapop 235.

Kombi-Ankerschiene 3009 -FL

Edelstahl/Stahl verzinkt.
Für horizontale Wandmontage. Kompatibel mit Kombizapfen Ø 19/24 mm und allen gängigen Kombi-Ankerschienen-Endbeschlägen. LC-Werte mit Endbeschlag 585.

Länge [mm]	Materialstärke [mm]	Gewicht [kg]	LC [daN] bei ∢ 45°	LC [daN] bei ∢ 90°	Material	Art. Nr.
3048	2,0	4,6	800	800	Edelstahl	142138701
3048	2,5	5,1	1000	1000	Stahl vz	142138852

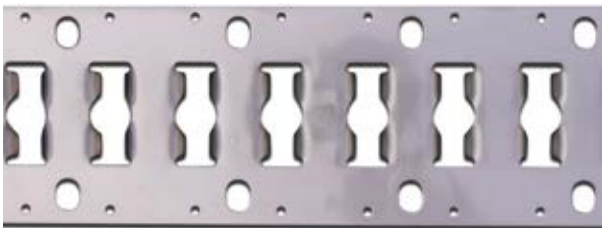

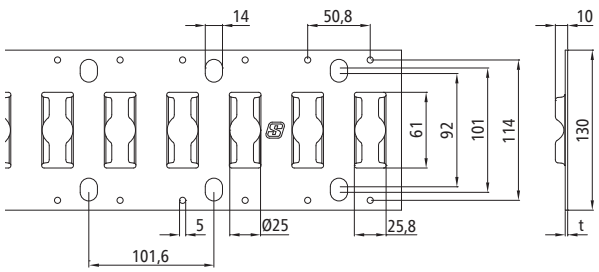

Schlitz-Loch-Ankerschiene 3008

Stahl verzinkt.
Für horizontale Wandmontage. Kompatibel mit Kombizapfen Ø 19/24 mm und allen gängigen Kombi-Ankerschienen-Endbeschlägen. LC-Werte mit Endbeschlag 585.

Länge [mm]	Materialstärke [mm]	Gewicht [kg]	LC [daN] bei ∢ 45°	LC [daN] bei ∢ 90°	Ø Rundloch d [mm]	Art. Nr.
3000	2,5	6,7	1000	1000	20	142138021
3000	3,0	8,2	1200	1200	25	142138023



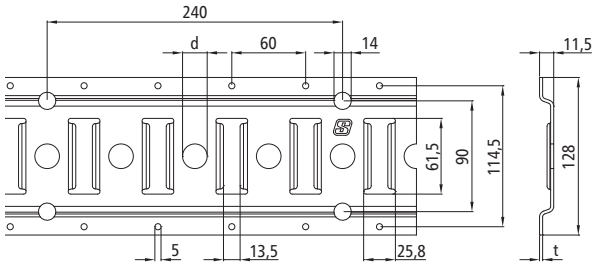

Schlitz-Loch-Ankerschiene 3008-AL

Aluminium eloxiert.
Für horizontale Wandmontage. Kompatibel mit Kombizapfen Ø 19/24 mm und allen gängigen Kombi-Ankerschienen-Endbeschlägen. LC-Werte mit Endbeschlag 585.

Länge [mm]	Materialstärke [mm]	Gewicht [kg]	LC [daN] bei ∢ 45°	LC [daN] bei ∢ 90°	Ø Rundloch d [mm]	Art. Nr.
3048	3,0	2,8	500	500	20	142138826



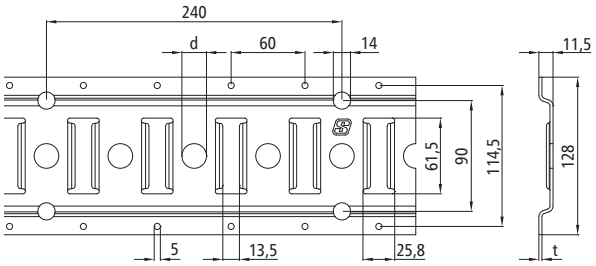

Schlitz-Loch-Ankerschiene 3008-FL

Edelstahl.
Für horizontale Wandmontage. Kompatibel mit Kombizapfen Ø 19/24 mm und allen gängigen Kombi-Ankerschienen-Endbeschlägen. LC-Werte mit Endbeschlag 585.

Länge [mm]	Materialstärke [mm]	Gewicht [kg]	LC [daN] bei ⊀ 45°	LC [daN] bei ⊀ 90°	Ø Rundloch d [mm]	Art. Nr.
3000	2,0	4,9	800	800	20	142138700



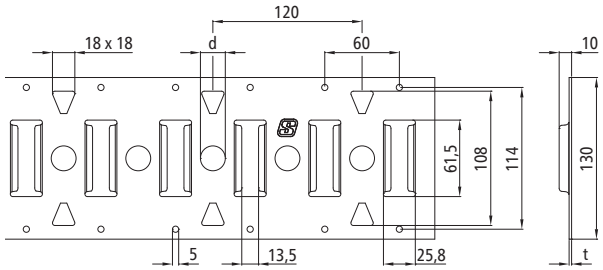

Endkappe für Ankerschienen

Kunststoff, Gewicht 0,09 kg.
Für alle aufbauenden Ankerschienen Typ 3009 und 3008.

Art. Nr. 142138018

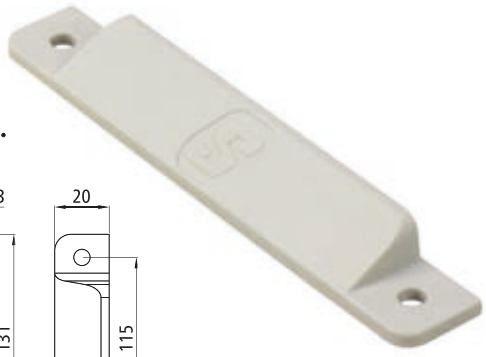

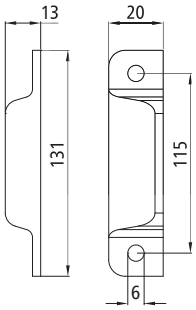

Endbeschlag 585 für Kombi-Ankerschienen

Stahl, Innen-Ø Ring 60 mm, Bruchlast 2700 daN, Gewicht 0,22 kg.

Art Nr. 142138585



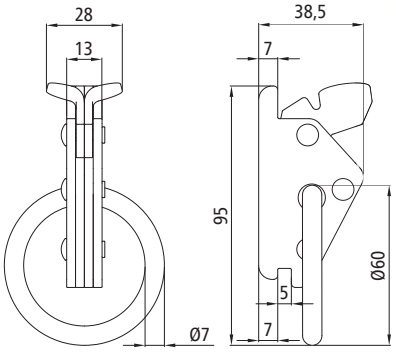

Schlüsselloch-Ankerschiene 1803-H

Stahl verzinkt.
Für horizontale Wandmontage. Kompatibel mit Zapfen Ø 33 mm, Kleiderstangen mit Stahlendstück und allen gängigen Kombi-Ankerschienen-Endbeschlägen.
LC-Werte mit Endbeschlag 585.

Länge [mm]	Materialstärke [mm]	Gewicht [kg]	LC [daN] bei ⟡ 45°	LC [daN] bei ⟡ 90°	Art. Nr.
3000	2,0	6,4	800	800	142138001



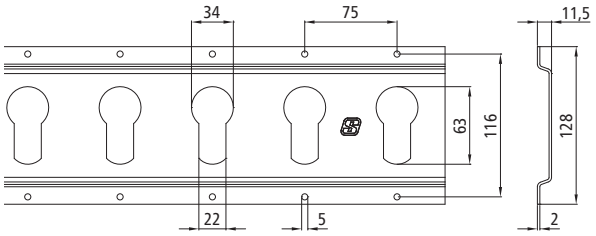



Stäbchen-Ankerschiene 3114-AL

Aluminium eloxiert, ohne Gummiummantelung, mit Klebekanal. Für horizontale Wandmontage. Kompatibel mit Kombizapfen Ø 19/24 mm mit Schlitz 9 mm, allen Gewebegurten bis 35 mm und Zurrgurtendbeschlag für Stäbchenzurrschiene. LC-Werte mit Endbeschlag 2504.
Geeignet für Kühlkoffer.

Länge [mm]	Materialstärke [mm]	Gewicht [kg]	LC [daN] bei ∢ 45°	LC [daN] bei ∢ 90°	Art. Nr.
6000	-	5,3	800	700	142138755



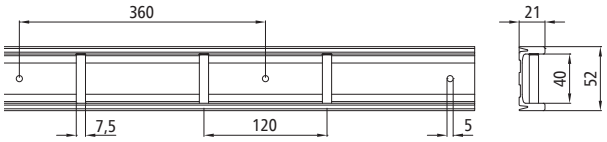

Stäbchen-Ankerschiene 3115-AL

Aluminium eloxiert, mit Gummiummantelung und Klebekanal. Für horizontale Wandmontage. Kompatibel mit Kombizapfen Ø 19/24 mm mit Schlitz 9 mm, allen Gewebegurten bis 35 mm und Zurrgurtendbeschlag für Stäbchenzurrschiene. LC-Werte mit Endbeschlag 2504.

Länge [mm]	Materialstärke [mm]	Gewicht [kg]	LC [daN] bei ∢ 45°	LC [daN] bei ∢ 90°	Art. Nr.
3000	-	4,3	850	750	142138254
6000	-	8,6	850	750	142138269



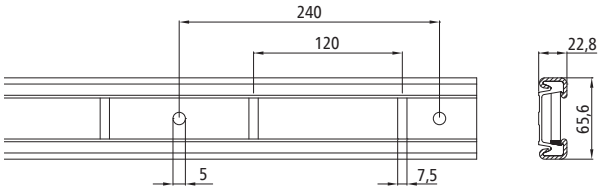

Stäbchen-Ankerschiene 3117-AL

Aluminium eloxiert, mit Gummiummantelung und Klebekanal. Für horizontale Wandmontage. Kompatibel mit Kombizapfen Ø 19/24 mm mit Schlitz 9 mm, allen Gewebegurten bis 50 mm und Zurrgurtendbeschlag für Stäbchenzurrschiene. LC-Werte mit Endbeschlag 2504.

Länge [mm]	Materialstärke [mm]	Gewicht [kg]	LC [daN] bei ∢ 45°	LC [daN] bei ∢ 90°	Art. Nr.
6000	-	8,9	350	350	142138636



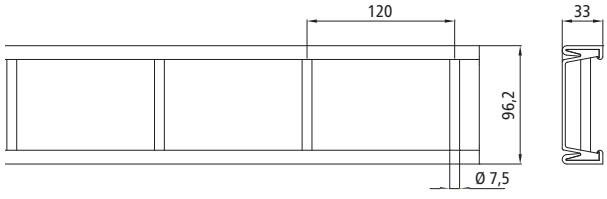

Stäbchen-Ankerschiene 3116-AL

Aluminium eloxiert. Für horizontale Wandmontage. Kompatibel mit allen gängigen Gurttypen bis 50 mm. LC-Werte mit Polyestergewebe 50 mm.

Länge [mm]	Materialstärke [mm]	Gewicht [kg]	LC [daN] bei ∢ 45°	LC [daN] bei ∢ 90°	Art. Nr.
6400	2,5	7,4	550	550	142138743



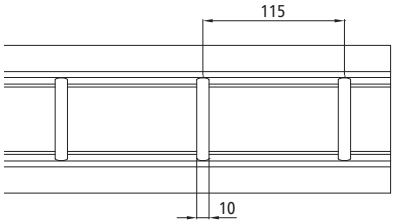

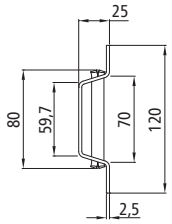

Stäbchen-Zurrschiene

- **Einbau: horizontal an die Seitenwand aufgesetzt montiert**
- **Zur Schonung der Ladung ist die Schiene zusätzlich mit 2 Weich-PVC-Profilen versehen.**

Länge [mm]	Art. Nr.
3000	511034-30
6000	511034-60

Information	Art. Nr.
Zurrgurt	WTR 1000-5M



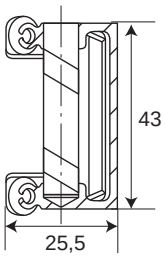

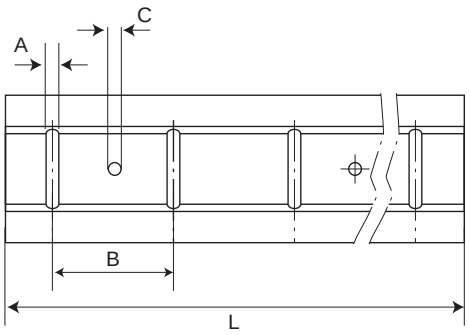

Maße:
A: Ø=8mm, B: 100mm, C: 6mm

Rundloch-Anbindeschiene 3100-VK

**Stahl vorverzinkt, mit Klebekante. Für horizontale Wandmontage.
Kompatibel mit Kombizapfen Ø 19/24 mm, allen Gewebegurten bis 35 mm.
LC-Werte mit Polyestergewebe 35 mm.**

Länge [mm]	Materialstärke [mm]	Gewicht [kg]	LC [daN] bei ∢ 45°	LC [daN] bei ∢ 90°	Ø Rundloch [mm]	Art. Nr.
5920	2,5	7,4	1000	1000	22	142138835

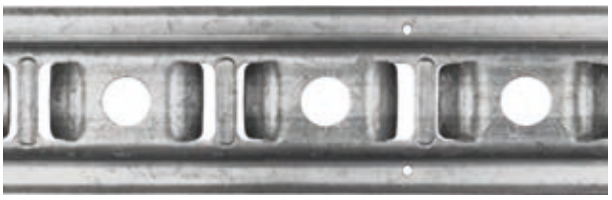

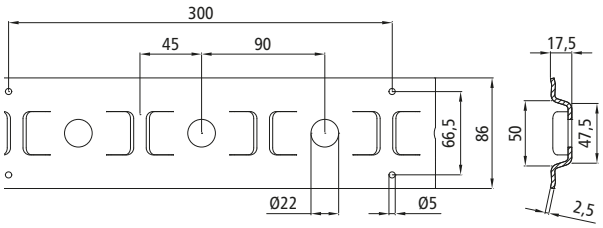



Endkappe für Stäbchen-Ankerschienen

**Kunststoff schwarz, Gewicht 0,013 kg.
Für Stäbchen-Ankerschiene 3115-AL.**

Art. Nr. 142138722



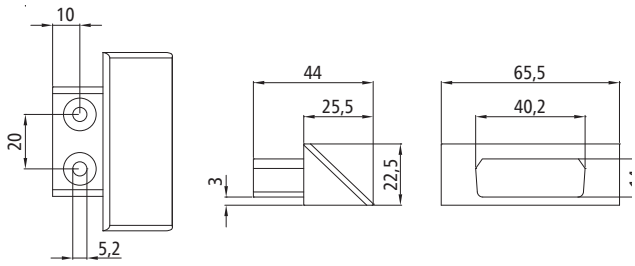

Airline-System

Einfach...Schnell...Flexibel

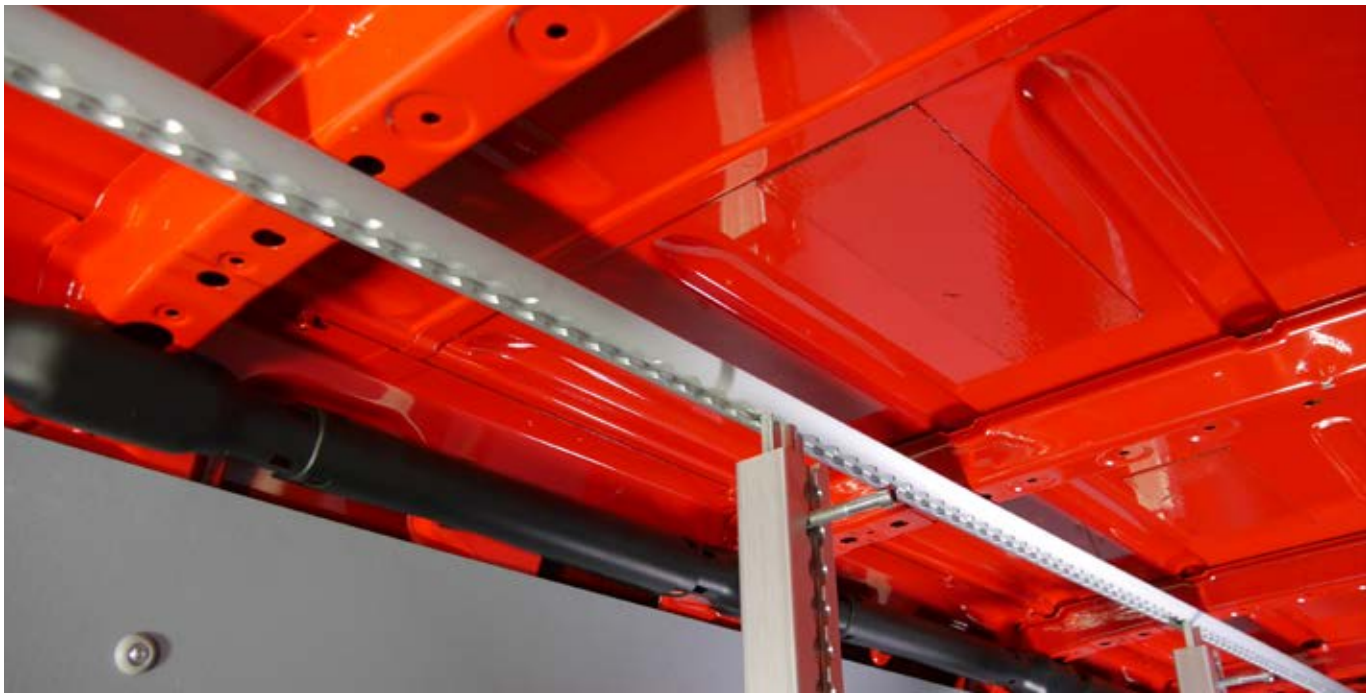

BELASTBARKEITSBEDINGUNGEN FÜR AIRLINESCHIENEN

Die Airlineschienen können vom Einbauer in Verbindung mit den angegebenen Airline-Endbeschlägen als Zurrpunkt nach ISO 27955 (Pkw), ISO 27956 (Kastenwagen), DIN 75410-1 (Pritsche bis 3,5 t) oder DIN EN 12640 (Pritsche ab 3,5 t zulässige Gesamtmasse) qualifiziert werden.



Unter folgenden Voraussetzungen werden die in den Artikelbeschreibungen spezifizierten Belastungswerte erreicht:

- **Ausreichende Krafteinleitung in die Unterkonstruktion**
- **Befestigungsabstand 100/101,6 mm oder eine ausreichende Verklebung**
- **Schraubengüte 8.8 für angegebene Größe**



Airlineprofil-Ankerschiene 4000

Stahl roh.
Für Boden- und Deckenmontage. Kompatibel mit Kombizapfen Ø 19/24 mm und allen Airline-Endbeschlägen. LC-Werte mit Endbeschlag 571.

Länge [mm]	Gewicht [kg]	LC [daN] bei ∢ 45°	LC [daN] bei ∢ 90°	Art. Nr.
2400	3,0	2500	2500	142138791



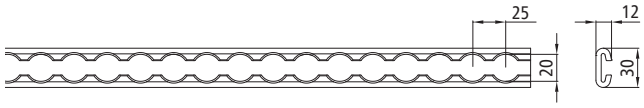



Airlineprofil-Ankerschiene 4002-AL

Aluminium eloxiert.
Für horizontale und vertikale Wand- sowie Bodenmontage.Ohne Senkbohrungen M5 zur Befestigung. Kompatibel mit Kombizapfen Ø 19/24 mm, allen Airline-Endbeschlägen und Gelenkladebalken 142138510.
LC-Werte mit Endbeschlag 571.



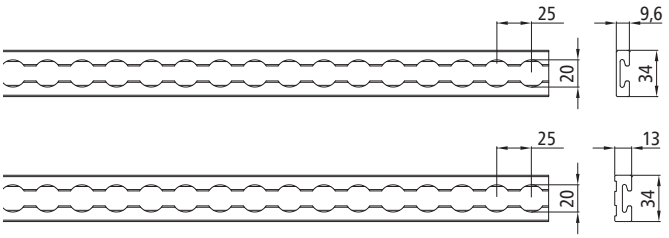

Ohne Senkbohrungen

Länge [mm]	Gewicht [kg]	LC [daN] bei ∢ 45°	LC [daN] bei ∢ 90°	Maß h [mm]	Bohrungen	Art. Nr.
6000	3,3	1000	1000	9,6	Ohne	142138718
6000	5,3	1000	1500	13,0	Ohne	142138874*

* Mit Klebekanälen 7 mm

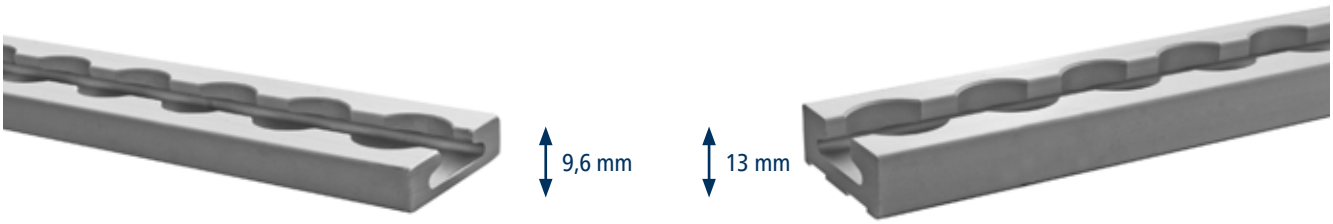

Airlineprofil-Ankerschiene 4001-AL

Aluminium eloxiert, mit Klebekanal. Für horizontale und vertikale Wand- sowie Bodenmontage. Ohne Senkbohrungen M6 zur Befestigung. Kompatibel mit Kombizapfen Ø 19/24 mm, allen Airline-Endbeschlägen sowie Gelenkladebalken 142138522. LC-Werte mit Endbeschlag 571.

Länge [mm]	Gewicht [kg]	LC [daN] bei ∢ 45°	LC [daN] bei ∢ 90°	Bohrungen	Art. Nr.
6000	4,1	1000	1500	Ohne	142138719-6
3000	2,05	1000	1500	Ohne	142138719-3
2000	1,37	1000	1500	Ohne	142138719-2





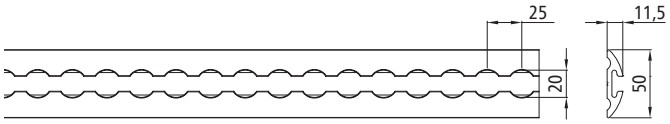

Airlineprofil-Ankerschiene 4004-AL

Aluminium eloxiert.
Für Bodenmontage. Mit Senkbohrungen M6 zur Befestigung. Kompatibel mit Kombizapfen Ø 19/24 mm und allen Airline-Endbeschlägen. LC-Werte mit Endbeschlag 571.

Länge [mm]	Gewicht [kg]	LC [daN] bei ∢ 45°	LC [daN] bei ∢ 90°	Art. Nr.
3000	2,6	1000	1000	142138034

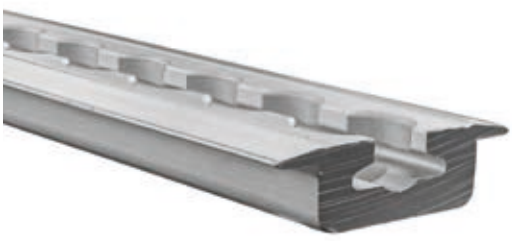

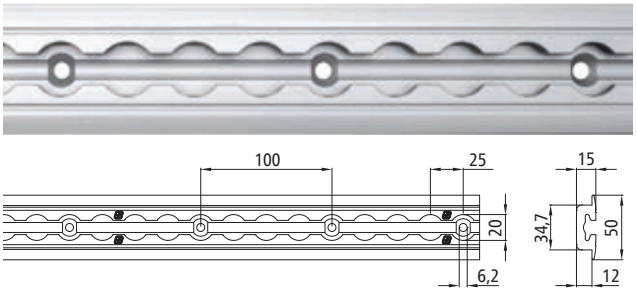

Airlineprofil-Ankerschiene 4008-AL

Aluminium eloxiert.
Für horizontale und vertikale Wand- sowie Boden- und Deckenmontage.
Mit Senkbohrungen M6 zur Befestigung. Kompatibel mit Kombizapfen Ø 19/24 mm, allen Airline-Endbeschlägen und Gelenkladebalken 142138510. LC-Werte mit Endbeschlag 571.

Länge [mm]	Gewicht [kg]	LC [daN] bei ∢ 45°	LC [daN] bei ∢ 90°	Art. Nr.
3000	2,2	1000	1000	142138712



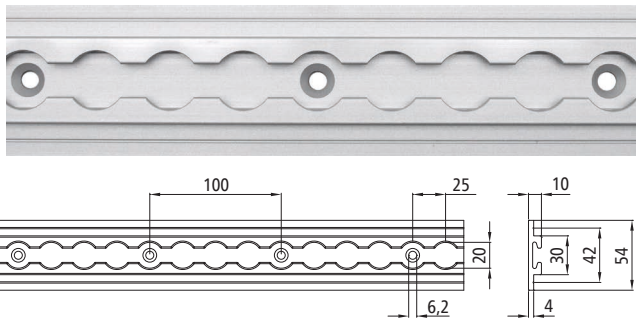

Airlineprofil-Ankerschiene 4009-AL

Aluminium eloxiert, ohne Senkbohrungen.
Für horizontale und vertikale Wand- sowie Boden- und Deckenmontage.
Kompatibel mit Kombizapfen Ø 19/24 mm, allen Airline-Endbeschlägen und Gelenkladebalken 142138510. LC-Werte mit Endbeschlag 571.

Länge [mm]	Gewicht [kg]	LC [daN] bei ∢ 45°	LC [daN] bei ∢ 90°	Art. Nr.
2000	1,8	1000	1000	142138788-2
3000	2,7	1000	1000	142138788-3
6000	5,4	1000	1000	142138788-6



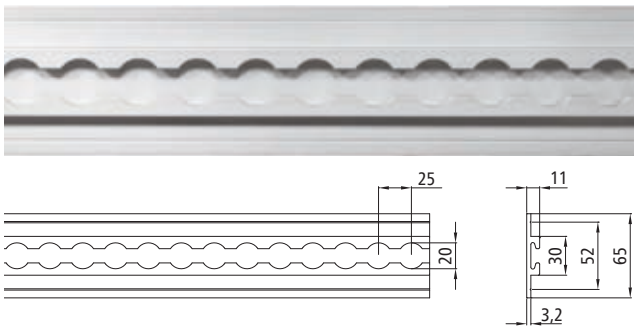

Aluminium Zurrschienen

Hochfeste Schienenprofile bieten für die Personensicherung in Straßen- und Schienenfahrzeugen höchste Sicherheit und Komfort. Die Schienen und die abgestimmten Rollstuhl Rückhaltesysteme von Ancra Jungfalk werden bei Behindertentransporten eingesetzt. Diese Schienenprofile in Verbindung mit Schraubfittingen ermöglichen es, ganze Sitzeinheiten sicher mit der Fahrzeugkarosserie zu verbinden.

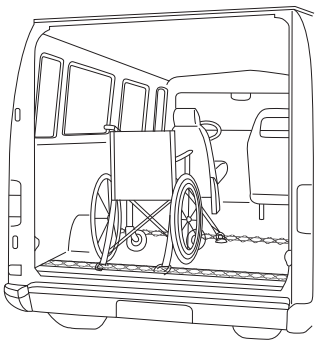

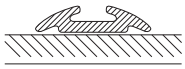

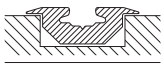

Airline-Zurrschienen und Zurrpunkte

- Airlineschienen aus Aluminium

Airline-Zurrschiene	Länge L 1 [mm]	Gewicht [kg/m]	Bemerkung	Art. Nr.
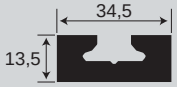	2000	0,9		71206-2000
	3000			71206-3000
	6000			71206-6000
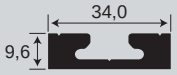	2000	0,55		71226-2000
	3000			71226-3000
	6000			71226-6000
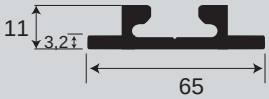	2000	0,8		71209-2000
	3000			71209-3000
	6000			71209-6000
	2000	0,71		71224-2000
	3000			71224-3000
	6000			71224-6000
	2000	0,76	Hochfeste Legierung, Einsatz: Sitzbefestigung und nach DIN 75078 Rollstuhlsicherung (Personensicherung)	520224-20
	3000			520224-30
	6000			520224-60
	2000	0,98	Geprüft nach DIN 75078 für Rollstuhlsicherung (Personensicherung)	71223-2000
	3000			71223-3000
	6000			71223-6000
	2000	0,98	Hochfeste Legierung Einsatz: Sitzbefestigung	520223-20
	3000			520223-30
	6000			520223-60
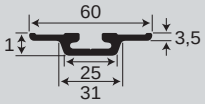	2000	0,7		71207-2000
	3000			71207-3000
	6000			71207-6000

Airline Bordwandprofil zum Aufsetzen

Länge [mm]	Art. Nr.
7200	71225-7200

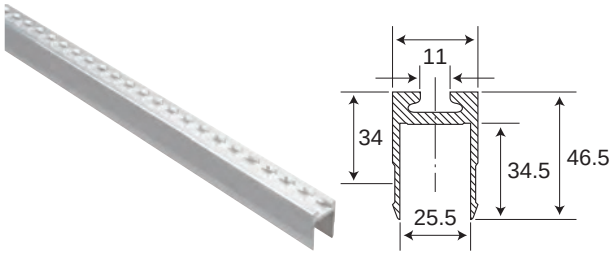

Spriegelzurrlatte

Die Spriegelzurrlatte ist an beiden Enden mit Hartholzeinsätzen verschlossen

Länge [mm]	Art. Nr.
7200	71619-7200



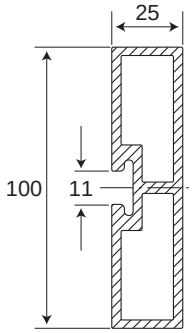

Airlineprofil-Ankerschiene 4010

Aluminium eloxiert.
Für Bodenmontage. Flügel unten. Kompatibel mit allen Airline-Endbeschlägen und Kombizapfen Ø 19/24 mm. LC-Werte mit Endbeschlag 571.

Länge [mm]	Gewicht [kg]	LC [daN] bei ∢ 45°	LC [daN] bei ∢ 90°	Art. Nr.
3000	5,6	1000	1000	142139026
4170	7,7	1000	1000	142138898

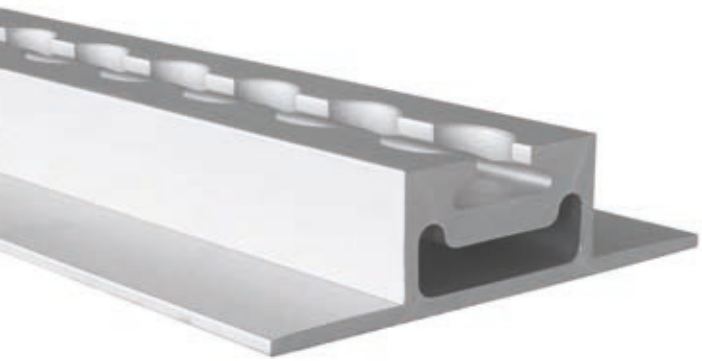

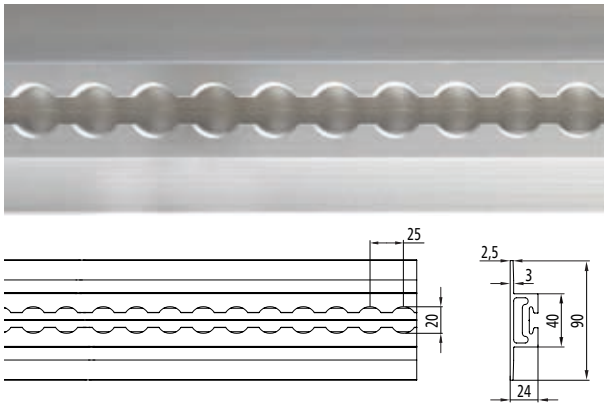

Airlineprofil-Ankerschiene 4009-VK

Aluminium eloxiert, mit Klebekanal. Für horizontale und vertikale Wand- und Deckenmontage. Flügel unten. Kompatibel mit allen Airline-Endbeschlägen, Kombizapfen Ø 19/24 mm, sowie Gelenkladebalken 142138510. LC-Werte mit Endbeschlag 571.

Länge [mm]	Gewicht [kg]	LC [daN] bei ∢ 45°	LC [daN] bei ∢ 90°	Art. Nr.
6000	4,2	1000	1000	142138893



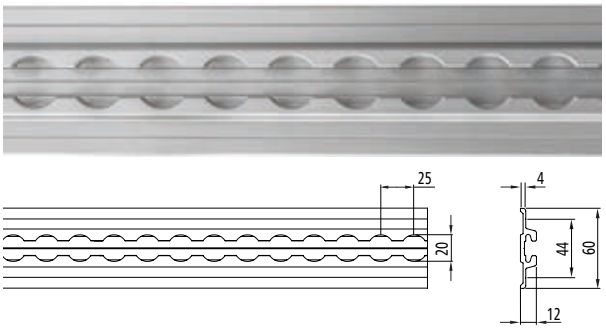

Airline-Zurrplattenpunkt

**Aluminium, mit 2 Senkbohrungen M5 zur Befestigung.
Kompatibel mit Einfach-Airline-Fitting 570 und 600.
LC-Werte mit Endbeschlag 570.**

Gewicht [kg]	LC [daN] bei ∢ 45°	LC [daN] bei ∢ 90°	Ø gesamt [mm]	Art. Nr.
0,02	500	500	45	142138703

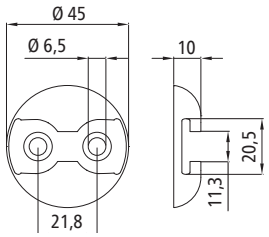





Endkappe für Airline-Ankerschienen

Kunststoff grau, Gewicht 0,02 kg.
Endstück für Airlineprofil-Ankerschiene 4002-AL.

Art. Nr. 142138721

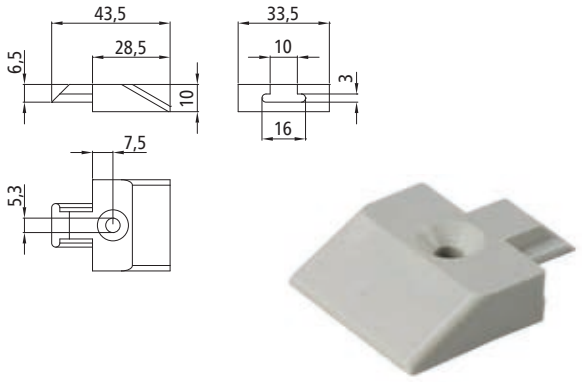

Endkappe für Airline-Ankerschienen

Kunststoff grau, Gewicht 0,02 kg.
Endstück für Airlineprofil-Ankerschiene 4001-AL.

Art. Nr. 142138599

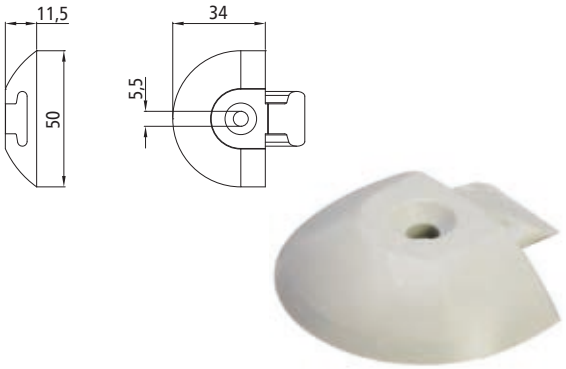

Zurrschienenmutter

Edelstahl, für Airlineschiene, mit Bohrung M8 und Sicherungsblech zur Befestigung diverser Fahrzeugeinrichtungsteile.
VPE enthält 10 Muttern und 10 Haltebleche

Art. Nr. 142138595



■ **Einfach-Airline-Fitting 570**

Aluminium, Innen-Ø Ring 30 mm, Bruchlast 1800 daN, Gewicht 0,05 kg.

Art. Nr. 142138570



■ **Einfach-Airline-Fitting 600**

Kunststoff, Triangelring 29 mm, Bruchlast 1800 daN, Gewicht 0,04 kg.

Art. Nr. 142138600



■ **Doppel-Airline-Fitting 571**

Stahl, Innen-Ø Ring 42 mm, Bruchlast 2700 daN, Gewicht 0,16 kg.

Art. Nr. 142138571



■ **Drahthaken**

Stahl, schwarz gepulvert, Bruchlast 50 daN. Kompatibel mit Einfach-Airline-Fitting 600.

Art. Nr. 142138899





■ **Vierfach-Airline-Fitting 702**

Stahl, klappbar, Innen-Ø Ring 24 × 62 mm, Bruchlast 5000 daN, Gewicht 0,397 kg.

Art. Nr. 142138702





Vierfach-Airline-Fitting 579

Stahl, starr, Innen-Ø Schlitz 15 × 57 mm,
Bruchlast 5000 daN, Gewicht 0,25 kg.

Art. Nr. 142138579



Spriegelbretthalter KERL 25

Art. Nr. 511229



Kunststoff Endstück

schwarz

Art. Nr. 521499





Schraub-Fitting für Airlineschiene

Stahl verzinkt, mit Schraube M8, Unterlegscheibe und selbstsichernder Mutter, Bruchlast 1000 daN.

Gewindelänge [mm]	Gewicht [kg]	Art. Nr.
20	0,04	142138832
45	0,05	142138745
60	0,06	142138875



Sterngriff für Schraub-Fitting

Kunststoff, Ø 40 mm, Gewinde M8 mit Durchgangsloch. Zur Verwendung mit Schraub-Fitting 142138745, 142138875 oder 142138832. Gewicht 0,017 kg.

Art. Nr. 142138802



Nutenstein für Airlineschiene

Stahl verzinkt, 2 Bohrungen M8.
Zur Befestigung diverser Fahrzeugeinrichtungsteile.
Ohne Schraubmaterial. Gewicht 0,03 kg.

Art. Nr. 142138849



GSP-Handgriff

Aluminium, schwarz beschichtet, 118 × 78 mm.
Bestehend aus:
1 GSP Handgriff
2 Nutensteine 142138849
2 Senkkopfschrauben M 8 × 16 DIN 7991 8.8 zn

Art. Nr. 142139011





Schraubfitting

Bild	Bezeichnung	Klemmbereich x min./max. [mm]	Gewicht [g]	Bruchlast [P1/kg]	Bemerkung	Art. Nr.
1	Schraubfitting mit Sterngriff	0-5	110	2000	Kunststoffgriff Material: Stahl/verzinkt Gewinde: M 10 x 1	510001-10
1	Schraubfitting mit Sterngriff	7-12	112			510001-20
1	Schraubfitting mit Sterngriff	13-22	117			510001-30
1	Schraubfitting mit Sterngriff	23-32	121			510001-40
1	Schraubfitting mit Sterngriff	44-52	132			510001-50
2	Schraubfitting mit Mutter	0-5	65	2000	Gewinde: M 10 x 1 Material: Stahl/verzinkt	510003-09
2	Schraubfitting mit Mutter	0-12	68			510003-10
2	Schraubfitting mit Mutter	0-22	74			510003-20
2	Schraubfitting mit Mutter	0-32	78			510003-30
2	Schraubfitting mit Mutter	0-52	90			510003-40

1

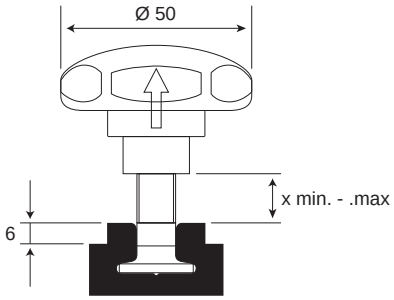

2

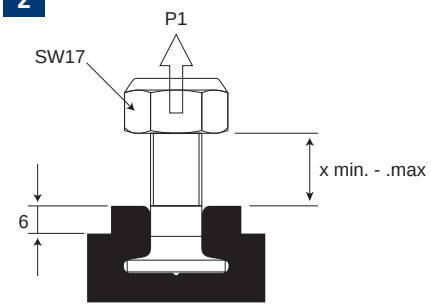

Kombi-Anker-Einsteckprofil 6000

Stahl verzinkt. Kompatibel mit Kombizapfen Ø 19/24 mm und allen Kombi-Ankerschienen-Endbeschlägen. LC-Werte mit Endbeschlag 585.

Länge [mm]	Gewicht [kg]	LC [daN] bei ∢ 45°	LC [daN] bei ∢ 90°	Art. Nr.
3500	11,6	1000	1000	142131851



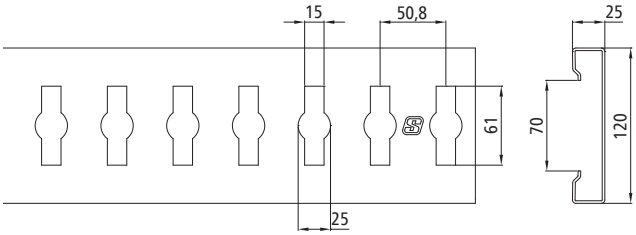

Einsteckprofil-Endkappe

Kunststoff rot, Gewicht 0,52 kg.
Endstück zur Verlängerung der Kombi-Anker-Einsteckprofil 6000 um 100 mm je Seite.

Art. Nr. 142138783



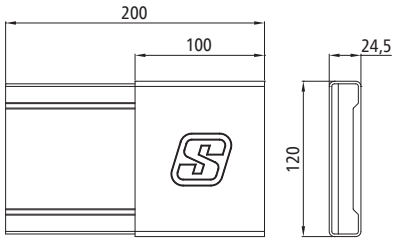

Kombi-Anker-Einsteckprofil 6003

Aluminium eloxiert. Kompatibel mit Kombizapfen Ø 19/24 mm und allen Kombi-Ankerschienen-Endbeschlägen. LC-Werte mit Endbeschlag 5001.

Länge [mm]	Gewicht [kg]	LC [daN] bei ∢ 45°	LC [daN] bei ∢ 90°	Art. Nr.
3600	7,2	500	500	142131864
4200	8,4	500	500	142131865



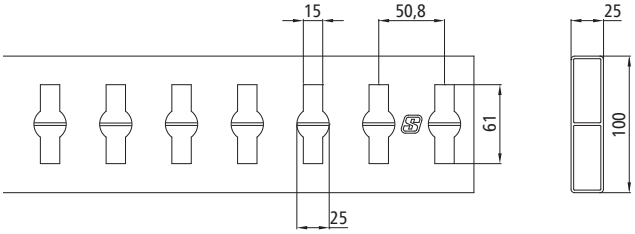

Zwischenwandverschluss ausziehbar mit Stahlendstück

Aluminium, mit rutschhemmenden Schutzkappen im Klemmbereich von innen und außen. DEKRA-zertifiziert. Kürzbar bis auf 1400 mm Gesamtlänge.

Max. Belastbarkeit [daN]	Klemmbereich [mm]	Gewicht [kg]	Einsatzbereich [mm]	Art. Nr.
400	21- 36	7,8	2400- 2700	142623144



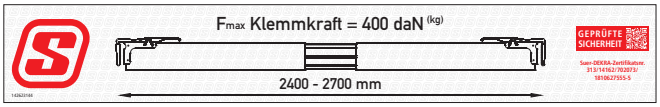

Label 142623144

Endstück für Zwischenwandverschluss

Stahl verzinkt.
Kompatibel mit Profil 120 x 30 mm.

Max. Belastbarkeit [daN]	Klemmbereich [mm]	Gewicht [kg]	Art. Nr.
400	21- 36	2,7	142102144



Gleitsicherung

Für Zwischenwandverschluss-Endstück 142102144. Gewicht 0,02 kg.

Art. Nr. 105102682



Halteschlaufe mit Haken

Zur Befestigung/Aufbewahrung von Zwischenwandverschlüssen an seitlichen Bordwänden oder Einstecklatten.

Gewebebreite [mm]	Länge [mm]	Gewicht [kg]	Art. Nr.
25	ca. 300	0,09	142138723





Zwischenwandverschluss Type PAT 1000

Max. Belastbarkeit [daN]	Klemmbereich [mm]	Gewicht [kg]	Einsatzbereich [mm]	Art. Nr.
1000	18-35	6,73	2400-2520	511023- 0001
1000	18-35	7,60	2290-2520	511024- 0001

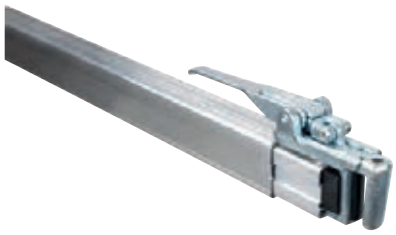







Zwischenwandverschluss ausziehbar

Stahl verzinkt, mit rutschhemmenden Schutzkappen im Klemmbereich von innen und außen.
Kürzbar bis auf 1100 mm Gesamtlänge.

Rohrdurchmesser [mm]	Klemmbereich [mm]	Gewicht [kg]	Einsatzbereich [mm]	Art. Nr.
40 x 40	21- 36	6,9	1920- 2720	142138583

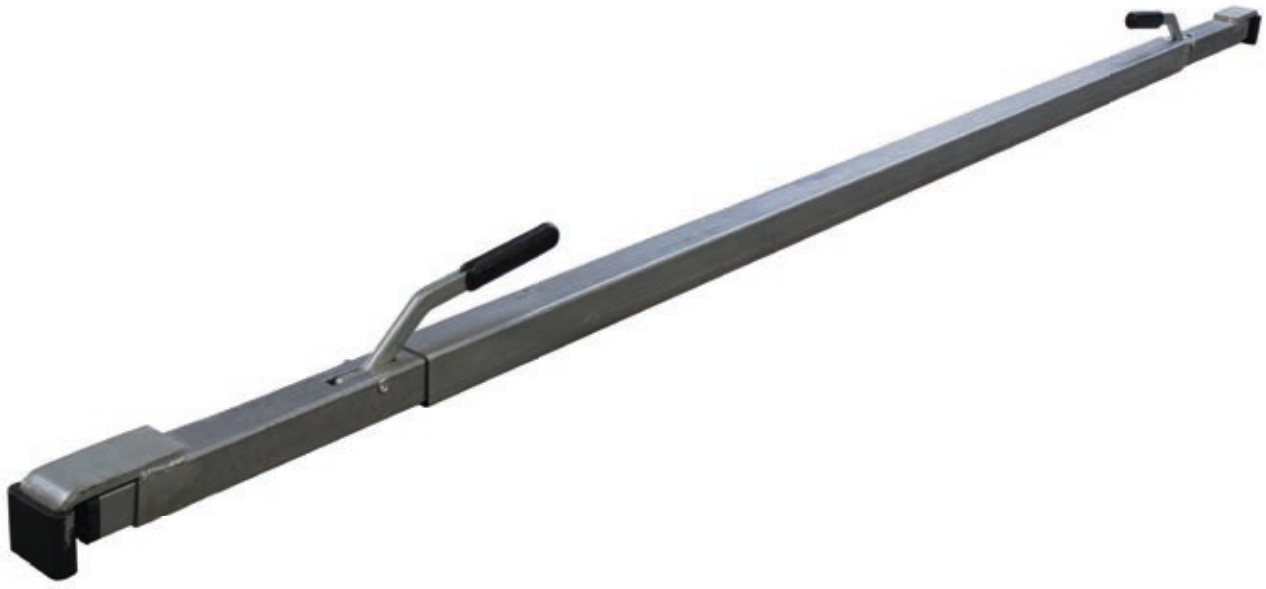

Aluminium-Klemmbalken

Mit Feder, beidseitig mit rutschfestem Gummifuß. DEKRA-zertifiziert.
Kürzbar bis auf 1100 mm Gesamtlänge.

Rohr-Ø [mm]	Klemmkraft [daN]	Sperrkraft [daN]	Gewicht [kg]	Einsatzbereich [mm]	Art. Nr.
38	100	150	4,0	2275- 2665	142138088
42	130	200	3,8	1630- 2000	142138596
42	130	200	4,2	2100- 2470	142138296
42	130	200	4,5	2350- 2720	142138089
42	130	200	4,7	2650- 3020	142138509



Label - Beispiel 142138296

Sonderanfertigungen

Die Klemmbalken können teleskop-, tragrohr- oder beidseitig mit Kombizapfen Ø 19/24 mm mit Schlitz, Zapfen 19 mm, Zapfen 24 mm oder Zapfen 24/33 mm von uns umgerüstet werden.

Preise, Mindestabnahmemengen und Lieferzeiten auf Anfrage.





SAM 55 PROFI

Rohr-Ø [mm]	Klemmkraft [daN]	Sperrkraft [daN]	Gewicht [kg]	Einsatzbereich [mm]	Art. Nr.
55	-	140	4,5	2100- 2550	512074- 0017
55	130	140	5,0	2400- 2850	512074- 0016

Rahmenschuh

Material	Information	Art. Nr.
Stahl, verzinkt, gelb passiviert	Mit Hilfe des Rahmenschuhs kann ein kostengünstiger Lade- oder Sperrbalken hergestellt werden.	71031

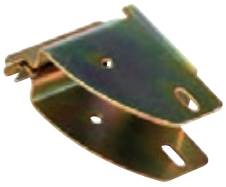



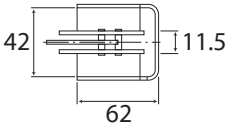

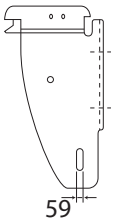



Rundsperrbalken

Stahl verzinkt, starr, Rohr-Ø 42 mm, Feder drückend, mit Kombizapfen Ø 19/24 mm mit Schlitz 9 mm. DEKRA-zertifiziert.
Kürzbar bis auf 800 mm Gesamtlänge.

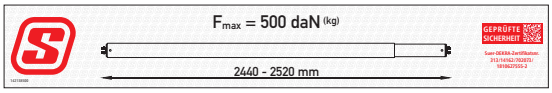

Label - Beispiel 142138500

Sperrkraft [daN]	Gewicht [kg]	Einsatzbereich [mm]	Ausführung	Art. Nr.
500	7,8	2440- 2520	ohne Gummimantel	142138500
500	7,9	2440- 2520	mit Gummimantel	142138774



Rundsperrbalken

Stahl verzinkt, starr, Rohr-Ø 42 mm, Feder drückend einkürzbar, mit Kombizapfen Ø 19/24 mm mit Schlitz 9 mm, Tragrohrseite lose, DEKRA-zertifiziert.
Kürzbar bis auf 800 mm Gesamtlänge.

Sperrkraft [daN]	Gewicht [kg]	Einsatzbereich [mm]	Ausführung	Art. Nr.
500	10,1	≤ 3100	ohne Gummimantel	142138502
500	10,2	≤ 3100	mit Gummimantel	142138775



Rundsperrbalken

Stahl verzinkt, verstellbar, Rohr-Ø 42 mm, Feder drückend, mit Kombizapfen Ø 19/24 mm mit Schlitz 9 mm. DEKRA-zertifiziert.
Kürzbar bis auf 800 mm Gesamtlänge.

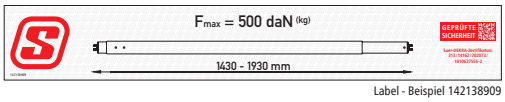

Label - Beispiel 142138909

Sperrkraft [daN]	Gewicht [kg]	Verstellbereich [mm]	Ausführung	Art. Nr.
500	9,2	1430- 1930	ohne Gummimantel	142138909
500	9,3	1430- 1930	mit Gummimantel	142138925
500	9,2	1750- 2130	ohne Gummimantel	142138908
500	8,1	2000 - 2400	ohne Gummimantel	142138504
500	8,2	2000- 2400	mit Gummimantel	142138776
500	9,2	2360- 2760	ohne Gummimantel	142138506
500	9,3	2360 - 2760	mit Gummimantel	142138777



KIM 55 Profi

Blockierkraft bis 500 daN mit variabler Länge
Gewicht : ca 4,0 - 5,0 kg je nach Länge

Länge [mm]	Endstücke	Produkttypenschild	Art. Nr.
Einsatzbereich 2100- 2550	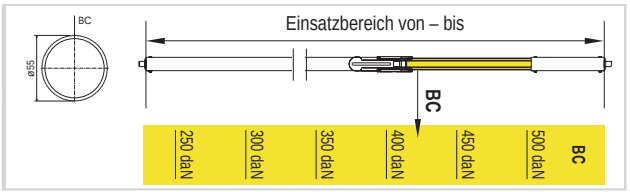		512073-0014
Einsatzbereich 2400- 2850			512073-0016

passend zu Airline- und
Rundloch-Schienen Ø 20 mm

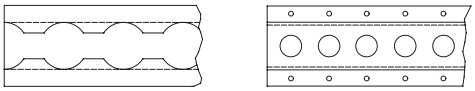



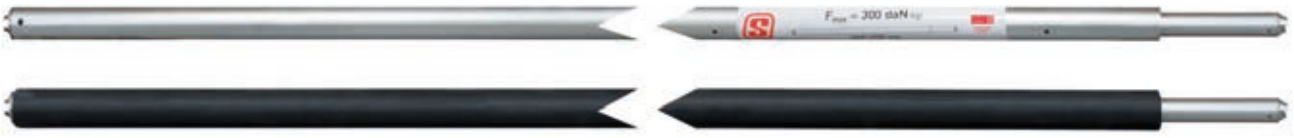

Rundsperrbalken

Aluminium, starr, Rohr-Ø 42 mm, Feder drückend, mit Kombizapfen Ø 19/24 mm mit Schlitz 9 mm. DEKRA-zertifiziert.
Kürzbar bis auf 800 mm Gesamtlänge.

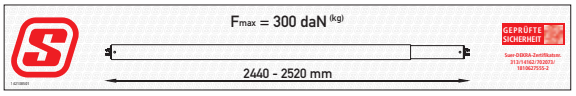

Label - Beispiel 142138501

Sperrkraft [daN]	Gewicht [kg]	Einsatzbereich [mm]	Ausführung	Art. Nr.
300	4,4	2440- 2520	ohne Gummimantel	142138501
300	4,5	2440- 2520	mit Gummimantel	142138779



Rundsperrbalken

Aluminium, starr, Rohr-Ø 42 mm, Feder drückend, einkürzbar, mit Kombizapfen Ø 19/24 mm mit Schlitz 9 mm (Tragrohrseite lose). DEKRA-zertifiziert.
Kürzbar bis auf 800 mm Gesamtlänge.

Sperrkraft [daN]	Gewicht [kg]	Einsatzbereich [mm]	Ausführung	Art. Nr.
300	5,4	≤ 3100	ohne Gummimantel	142138503
300	5,5	≤ 3100	mit Gummimantel	142138780



Rundsperrbalken

Aluminium, verstellbar, Rohr-Ø 42 mm, Feder drückend, mit Kombizapfen Ø 19/24 mm mit Schlitz 9 mm. DEKRA-zertifiziert.
Kürzbar bis auf 800 mm Gesamtlänge.

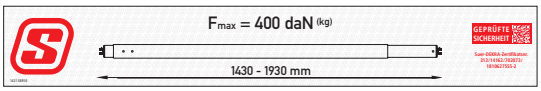

Label - Beispiel 142138910

Sperrkraft [daN]	Gewicht [kg]	Verstellbereich [mm]	Ausführung	Art. Nr.
400	3,3	1430- 1930	ohne Gummimantel	142138910
400	3,4	1430- 1930	mit Gummimantel	142138926
400	3,6	1600- 2000	ohne Gummimantel	142138597
400	3,7	1600 - 2000	mit Gummimantel	142138778
400	4,3	2000 - 2400	ohne Gummimantel	142138505
400	4,4	2000 - 2400	mit Gummimantel	142138781
400	4,5	2360 - 2760	ohne Gummimantel	142138507
400	4,6	2360 - 2760	mit Gummimantel	142138782



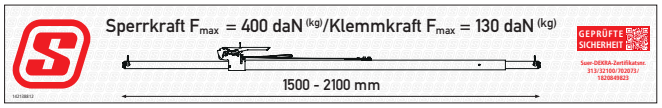

Label - Beispiel 142138812

Stufenlose Rundsperrbalken

Aluminium, Feder drückend, Rohr-Ø 42 mm, mit Kombizapfen Ø 19/24 mm mit Schlitz 9 mm.

Klemmkraft [daN]	Sperrkraft [daN]	Gewicht [kg]	Einsatzbereich [mm]	Art. Nr.
130	400	3,3	1250- 1850	142137063
130	400	3,4	1500- 2100	142138812
130	400	4,4	2000- 2600	142138813
130	400	5,4	2500- 3100	142138814

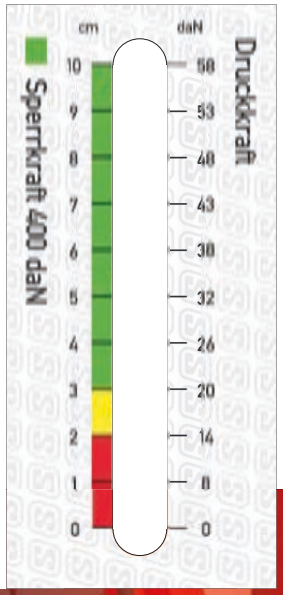

Sperr- und Klemmkraft-kontrolle durch patentierte Kraftanzeige mittels Farb- und daN-Skala.



Umrüstbar mit:

Gummifuß

Schwarz, passend für Klemm-/Sperr-balken mit 42 mm Durchmesser.

Art. Nr. 142138091

Rund-Sperrbalken Type KIM44 Profi

Material	Gewicht [kg]	Länge [mm]	Rohr Ø [mm]	Zapfen Ø [mm]	Belastbarkeit [daN]	Art. Nr.
Hochfestes Aluminium	3,16	2000-2500	44	19	160	511110-0004

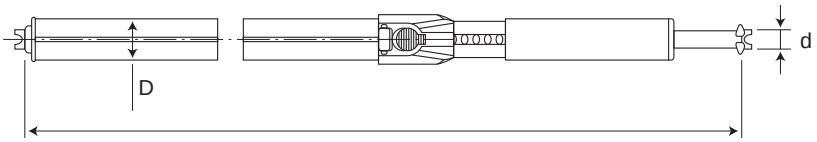

Vierkant-Sperrbalken

- verstellbar: 2200 bis 2800 mm

Material [mm]	Gewicht [kg]	Stahlzapfen Ø [mm]	Verwendbar mit den Zurrschienen	Art. Nr.
Alu-Rohr 50 x 70	6,2	24	71003, 71211, 71212, 71213, 71216, 71219, 71675	71287-0003



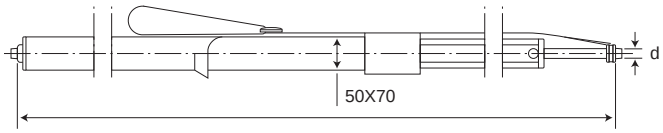

Ladebalken aus Aluminium mit Stahleinsatz

- **Funktion: Beim Einhängen in die Zurrschiene wird der Ladebalken mit einer Sicherheitsklinke verriegelt**
- **Anwendung: Der Ladebalken wird als Traverse für ein Doppeldeck eingesetzt.**
- **Festigkeit: 700 daN (kp) zulässige, gleichmäßige Belastung pro Balken.**
- **Verwendbar mit den Zurrschienen: 71002, 71003, 71004, 71005, 71132, 71216, 71218, 71219, 71675**
- **Sonderlängen auf Anfrage**

Horizontal [mm]	Gewicht [kg]	Belastbarkeit [daN]	Art. Nr.
2440-2510	6,7	1000	511304-0001
2310-2590	10	1650	138074





KAT Combi

Formschluss in der Kombi-Schiene. Für horizontalen Einsatz und Doppelstockbeladung
Auf Maß gefertigt

Einsatzbereich	Produkttypenschild	Art. Nr.
BC 900 daN: Lichtes Innenmaß min. 485 bis max. 2510 mm – 70 mm teleskopierbar		511303-0001 KAT Combi 900
Hinweis: nicht für Doppelstockladung geeignet **Für Standardbreite Teleskop auch beidseitig möglich!**	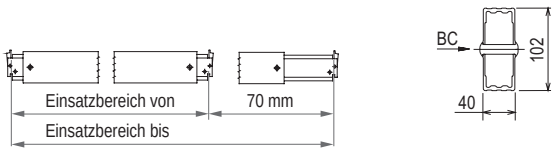 BC 900	
BC 1100 daN: Lichtes Innenmaß min. 485 bis max. 2500 mm – 70 mm teleskopierbar		511304 KAT Combi 1100
Für Standardbreite Teleskop auch beidseitig möglich!	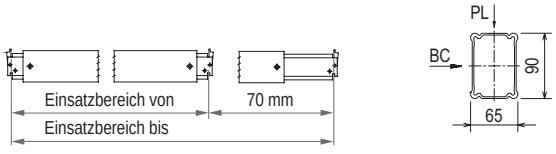 PL 1000 BC 1100	
BC 2800 daN: Lichtes Innenmaß min. 650 bis max. 2520 mm – 40 mm teleskopierbar.		511305 KAT Combi 2800
Hinweis: nicht für Doppelstockladung geeignet	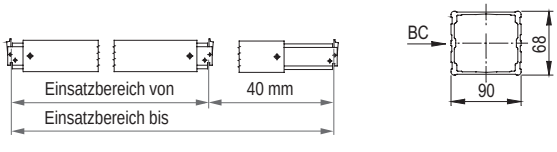 BC 2800	



Ladebalken für Kombi-Ankerschienen

Aluminium, mit ausziehbarem Stahl-Endstück, DEKRA-zertifiziert.
Kürzbar bis auf 650 mm Gesamtlänge.

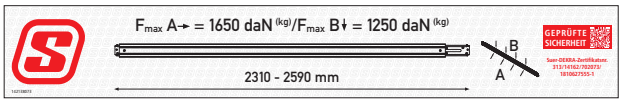

Label - Beispiel 142138073

Sperrkraft A→ [daN]	Tragkraft B↓ [daN]	Gewicht [kg]	Rohr-□ (b × h) [mm]	Einsatzbereich [mm]	Art. Nr.
1650	1250	9,4	66 x 84	2310- 2590	142138073
1650	1700	10,6	66 x 84	2310- 2590	142138074

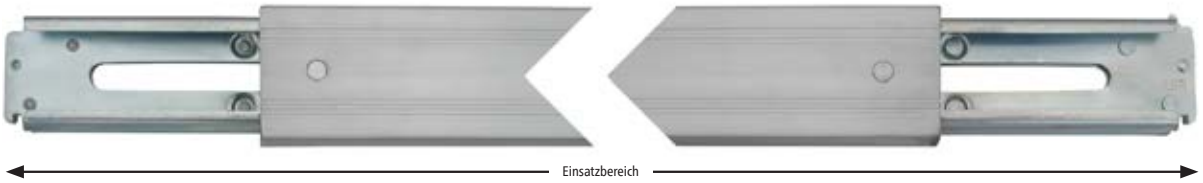

KIM 4x4 Profi

Blockierkraft bis 400 daN mit variabler Länge
Gewicht : ca 3,0 - 5,0 kg je nach Länge

Länge [mm]	Endstücke	Produkttypenschild	Art. Nr.
Einsatzbereich 1250-1650	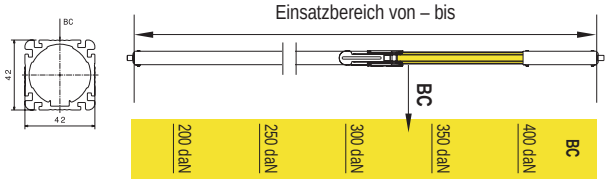		512080 KIM 4x4 Profi
Einsatzbereich 1500- 1950			
Einsatzbereich 1850- 2300			
Einsatzbereich 2100- 2550			

	Endstücke	passend zu Airline- und Rundloch-Schienen Ø 20 mm
		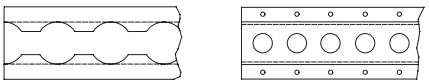
Bolzen Ø 19 mm kurz	Bolzen Ø 19 mm lang	

	Endstücke	passend zu Airline- und Rundloch-Schienen Ø 25 mm
		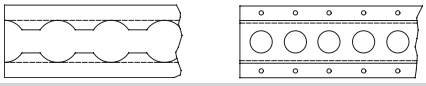
Bolzen Ø 24 mm kurz	Bolzen Ø 24 mm lang	

Für Seitenwand- und Deckenschienen empfehlen wir Bolzen kurz





Vierkantsperrbalken

Stahl verzinkt, verstellbar, Feder drückend, mit Kombizapfen Ø 19/24 mm mit Schlitz 9 mm, DEKRA-zertifiziert.
Kürzbar bis auf 800 mm Gesamtlänge.



Label 142138508

Sperrkraft [daN]	Gewicht [kg]	Rohr-□ [mm]	Verstellbereich [mm]	Art. Nr.
700	11,1	50 x 50	2300 - 2700	142138508





Vierkantsperrbalken mit Handgriff

Aluminium, verstellbar, Feder drückend, mit Endzapfen Ø 19 mm, DEKRA-zertifiziert.

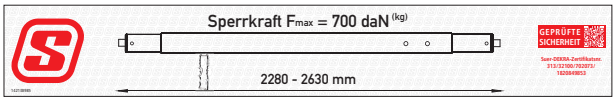

Label 142138985

Sperrkraft [daN]	Gewicht [kg]	Rohr-□ [mm]	Verstellbereich [mm]	Art. Nr.
700	7,8	50 x 50	2280 - 2630	142138985



Vierkantsperrbalken

verstellbar: 2350 bis 3100 mm

Max. Belast-barkeit [daN]	Stahlzapfen Ø [mm]	Gewicht [kg]	Einsatzbereich [mm]	Art. Nr.
400	19	7,6	2700 - 3100	512047-0007
500	19	7,2	2350 - 2750	512047-0003



GSP light

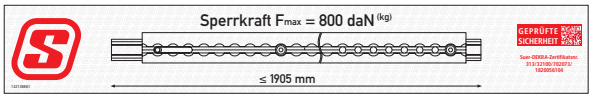

Label - Beispiel 142138861

Aluminium, Feder drückend, mit Endzapfen Ø 19 mm inkl. Verdrehsicherung. Kompatibel mit allen Airline-Schienen. Kennzeichnung durch Label. Kürzbar bis auf 400 mm Gesamtlänge.

Sperrkraft [daN]	Gewicht [kg]	Einsatzbereich [mm]	Art. Nr.
800	4,4	≤ 1905	142138861
800	4,9	≤ 2105	142138862
800	6,0	≤ 2615	142138868

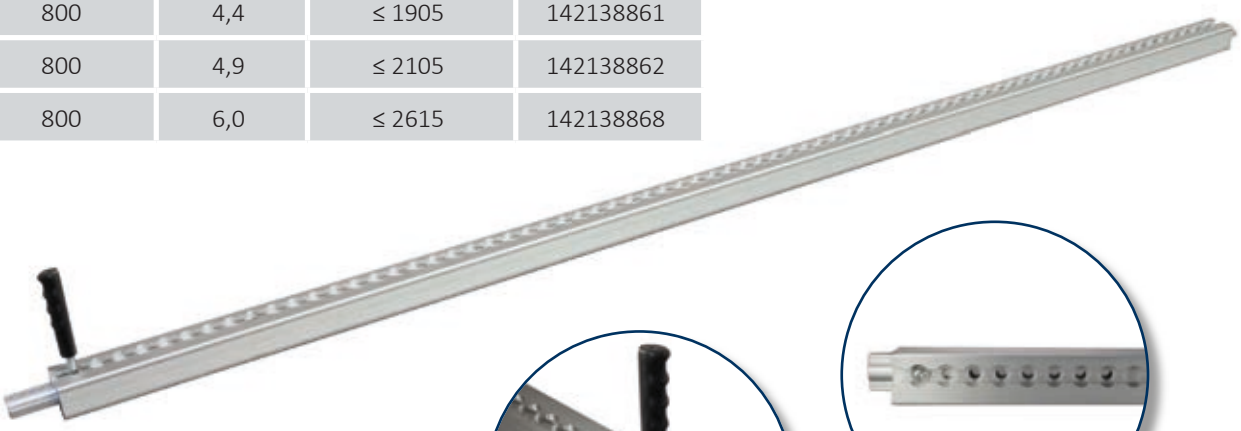

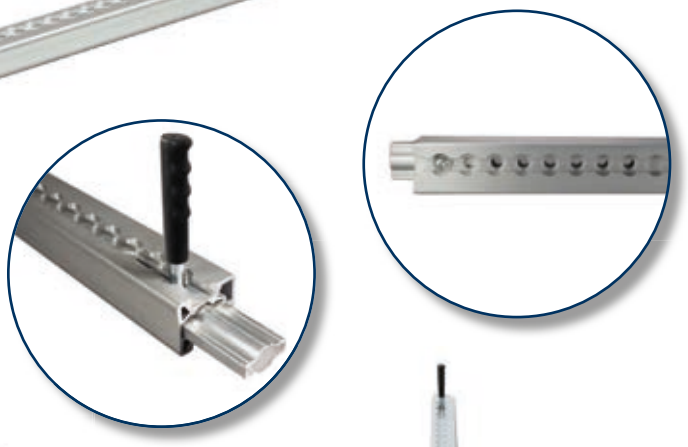



Bügelset für GSP light

Bestehend aus:
4 Stück Aluminiumbügel, Ø 25 mm
8 Stück Schelle, Stahl verzinkt
16 Stück Schraube
16 Stück Mutter, selbstsichernd

Art. Nr. 142139100

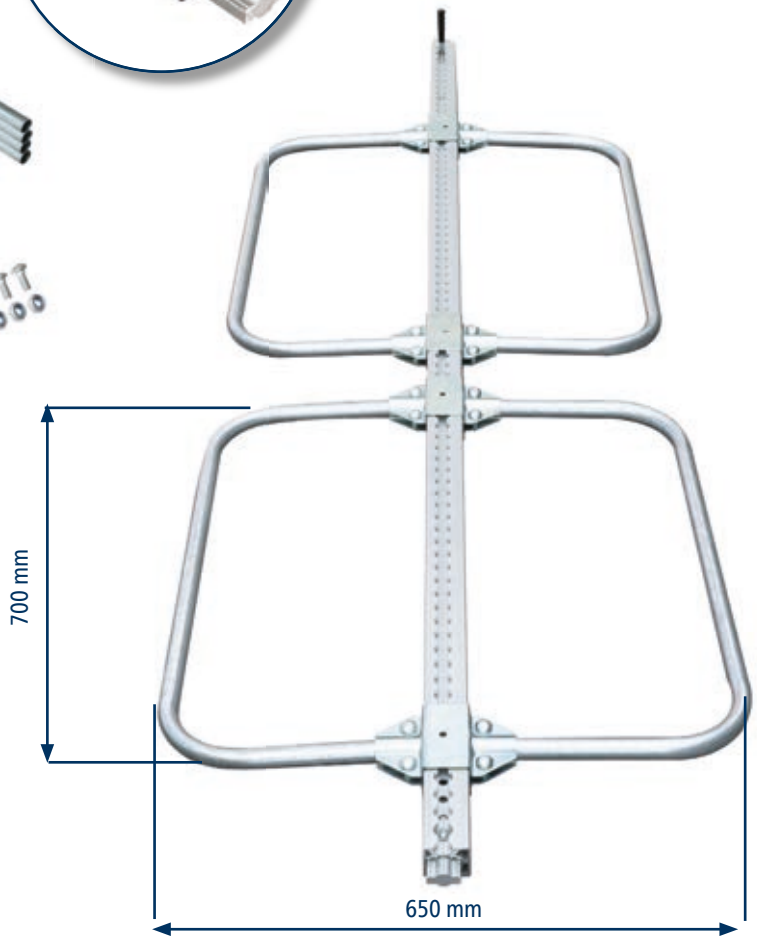


DEKRA-zertifiziert.
Prüfung im praktischen
Fahrversuch.
Das Getränkesperrsystem ist geprüft
für Zuladungen bis 27000 kg nach
hinten und 16900 kg in Fahrtrichtung
für formstabile Ladeeinheiten.
Für Kleintransporter auch als
GSP light erhältlich.

- **GSP-Set 1**
  Getränkesperrsystem bestehend aus 4 Stück GSP 142138816 und den unten aufgeführten Set-Artikeln.
  Einsatzbereich unter 2200 mm - lichte Höhe durch Kundenangabe.

  Art. Nr. 142138844

- **GSP-Set 2**
  Getränkesperrsystem bestehend aus 4 Stück GSP 142138816 und den unten aufgeführten Set-Artikeln.
  Einsatzbereich 2200-2300 mm, individuell kürzbar.

  Art. Nr. 142138845

- **GSP-Set 3**
  Getränkesperrsystem bestehend aus 4 Stück GSP 142138829 und den unten aufgeführten Set-Artikeln.
  Einsatzbereich unter 2560 mm - lichte Höhe durch Kundenangabe.

  Art. Nr. 142138846

- **GSP-Set 4**
  Getränkesperrsystem bestehend aus 4 Stück GSP 142138829 und den unten aufgeführten Set-Artikeln.
  Einsatzbereich 2560-2660 mm, individuell kürzbar.

  Art. Nr. 142138847



Alle GSP-Sets beinhalten neben den jeweiligen Getränkesperrbalken folgende Artikel:

6 Stück	Art. Nr. 142138828	GSP Querbalken, 735 - 935 mm
3 Stück	Art. Nr. 142138746	Klemmschlossgurt 300
2 Sets	Art. Nr. 142138834	GSP Dreifach-Depothalterung
4 Sets	Art. Nr. 142139005	GSP Parkhalterung 2
4 Stück	Art. Nr. 142139011	GSP Handgriff



Getränkesperrbalken

Aluminium, Feder drückend, mit Endzapfen Ø 19 mm und Stahlschieber. Systembruchlast 27000 kg in rückwärtiger Richtung. Kennzeichnung durch Label. Individuell kürzbar.

Sperrkraft [daN]	Gewicht [kg]	Einsatzbereich [mm]	Art. Nr.
2250	12,0	2200- 2300	142138816
2250	12,6	2560- 2660	142138829

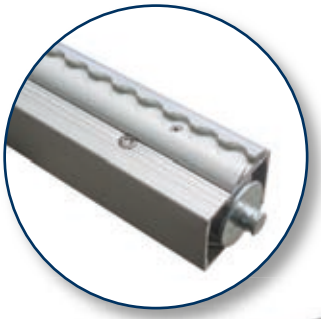

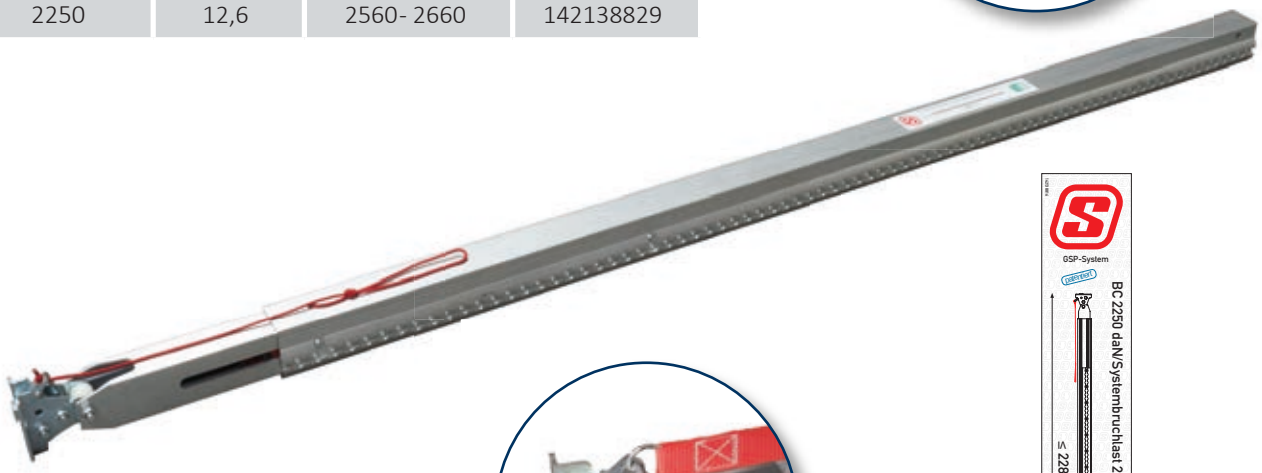

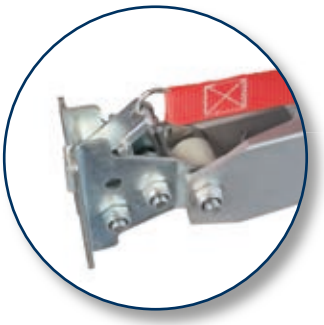

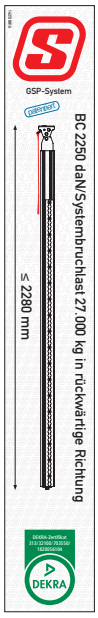

Label - Beispiel 142138816

GSP Querbalken

Aluminium, verstellbar, Feder drückend, beidseitig mit Endzapfen Ø 19 mm. Kennzeichnung durch Label. DEKRA-zertifiziert. Individuell kürzbar.

Sperrkraft [daN]	Gewicht [kg]	Rohr-Ø [mm]	Verstellbereich [mm]	Art. Nr.
400	1,7	42	735-935	142138828



Label 142138828

GSP Dreifach-Depothalterung

Stahl verzinkt, Loch-Ø 20 mm.
Bestehend aus:
2 Haltebleche
2 Schraubfittings

Art. Nr. 142138834

Zum Parken der Querbalken an der seitlichen Airlineschiene des Getränkesperrbalkens bei Nichtgebrauch oder während des Be- und Entladens.



GSP Parkhalterung 1

Bestehend aus:
1 Halteblech-Set
1 Halteschlaufe mit Klemmschloss, 600 mm, inkl. 100 mm Handschlaufe
1 Halteschlaufe, 1500 mm, inkl. 100 mm Handschlaufe
1 Schraubfitting

Art. Nr. 142138833

Zum Parken des Getränkesperrbalkens an der Decke bei Nichtgebrauch oder während des Be- und Entladens.

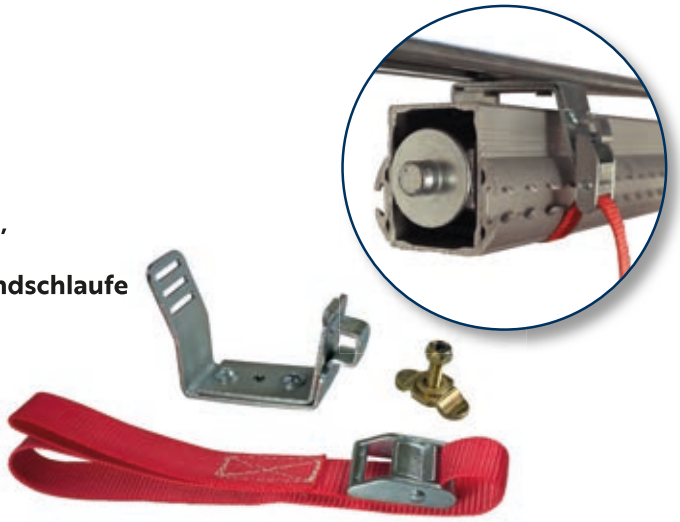

GSP Parkhalterung 2

Bestehend aus:
1 Halteblech
1 Gegenblech
2 Linsenkopfschrauben Innensechskant M6 × 12
2 Sicherungsscheiben

Art. Nr. 142139005

Zum Parken des Getränkesperrbalkens an der Decke bei Nichtgebrauch oder während des Be- und Entladens.

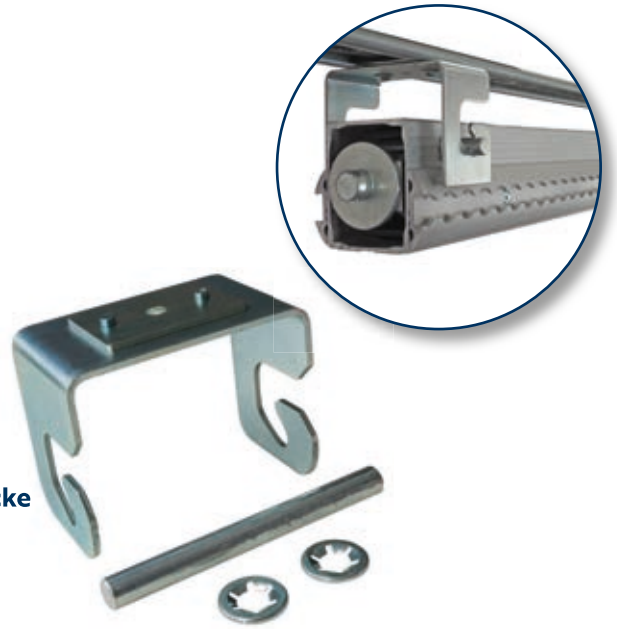

GSP-Handgriff

Aluminium, schwarz beschichtet, 118 × 78 mm. Bestehend aus:
1 GSP Handgriff
2 Nutensteine 142138849
2 Senkkopfschrauben M 8 × 16, DIN 7991, 8.8

Art. Nr. 142139011



Klemmschlossgurt 300

Zweiteilig, Klemmschloss K25S, Einfach-Airline-Fitting 600, Gewebebreite 25 mm, Gewebefarbe blau, Dehnung < 5 %, nach DIN EN 12195-2 hergestellt und geprüft.

Länge [m]	FE [m]	LE [m]	SHF [daN]	STF [daN]	LC [daN]	LC [daN]	Art. Nr.
1,1	0,1	1,0	-	-	150	300	142138746



Kleiderstange mit Kunststoffendstück

Chromrohr mit Kunststoffendstück, Federfunktion ziehend, Überwurfbügel mit doppelter Klettbandsicherung.
Für Schlüssellochsysteme halb- und vollumbördelt.



Belastbarkeit [daN]	Gewicht [kg]	Einsatzbereich [mm]	Feder-funktion	Art. Nr.
350	7,43	2420 - 2510	mit	142138742

Kleiderstange mit Stahlendstück

Chromrohr mit Stahlendstück, Federfunktion ziehend, Überwurfbügel mit doppelter Klettbandsicherung.
Für Schlüssellochsysteme halb-, vollumbördelt und ohne Umbördelung (1803).



Belastbarkeit [daN]	Gewicht [kg]	Einsatzbereich [mm]	Feder-funktion	Art. Nr.
350	7,43	2420- 2510	mit	142137045

Kleiderstange mit Anker-Kombi-Endbeschlag

Chromrohr mit Anker-Kombi-Endbeschlag, ohne Feder, Überwurfbügel mit doppelter Klettbandsicherung.
Für Anker-Kombi-Schienen und Schlitz-Loch-Schienen.



Belastbarkeit [daN]	Gewicht [kg]	Einsatzbereich [mm]	Feder-funktion	Art. Nr.
350	7,70	2420- 2510	mit	142138836





Kunststoff-Endstück für Kleiderstange

Kunststoff rot, links
Gewicht 0,036 kg
Passend für Schlüssellochsysteme halb- und vollumbördelt.

Art. Nr. 142138837



Kunststoff-Endstück für Kleiderstange

Kunststoff weiß, rechts
Gewicht 0,036 kg
Passend für Schlüssellochsysteme halb- und vollumbördelt.

Art Nr. 142138838



Endzapfen für Kleiderstange

Stahl verzinkt
Gewicht 0,13 kg
Passend für Schlüssellochsysteme ohne Umbördelung (1803).

Art. Nr. 142138800



WAS SIND UMBÖRDELTE SCHLÜSSELLOCHSYSTEME?

Der Begriff Umbördelung stammt aus der Umformtechnik. Dabei handelt es sich um das Umbiegen eines Blechrandes mit einer Maschine oder von Hand.

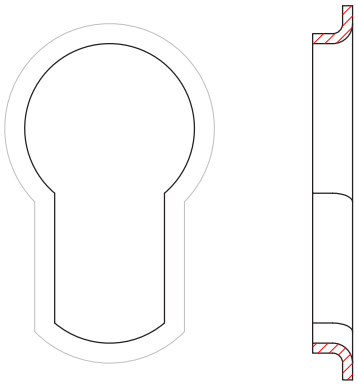

Schlüssellochsystem
vollumbördelt

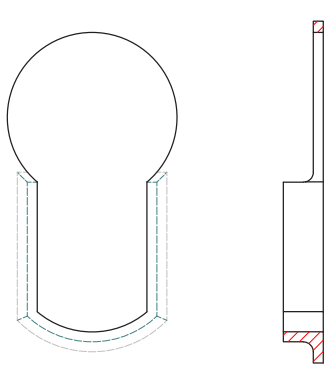

Schlüssellochsystem
halbumbördelt

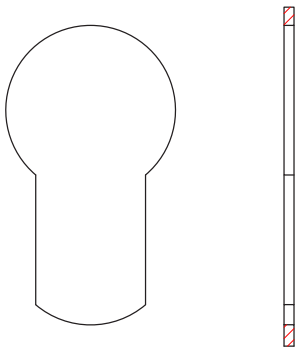

Schlüssellochsystem
ohne Umbördelung

Ladungssicherung

Anfahren, Kurvenfahrt, bremsen, fahren auf holpriger Strecke – es muss nicht immer die Vollbremsung sein, bei der die Ladung ins Rutschen gerät.
Schon beim Anfahren wirkt beim Transport auf der Straße das 0,5-fache der Gewichtskraft der Ladung in Längsrichtung nach hinten, der gleiche Wert wirkt bei Kurvenfahrt nach außen. Bei Bremsvorgängen kann es das 0,8-fache Ladungsgewicht sein.

Welche Kraft (F_M) eine Ladung beim Bremsen entwickelt, ist eine ganz einfache physikalische Berechnung:

$$F_M = m \times c_x \times g$$
$$F_M = 1{,}99\,t \times 0{,}8 \times 9{,}81\,\frac{m}{s^2}$$
$$F_M = 15{,}64\,kN$$

Als Beispiel dient der Transport eines Pakets Siebdruckplatten Finnische Birke (60 Stück 15 x 1250 x 2500 mm, Gewicht 1,99 t). Die Ladung liegt frei, ohne Formschluss zu Bordwänden oder anderer Ladung auf der Ladefläche.

Abzüglich der Reibkräfte (F_R) zwischen Ladeboden und Ladung:

$$F_R = m \times \mu_D \times g$$
$$F_R = 1{,}99\,t \times 0{,}25 \times 9{,}81\,\frac{m}{s^2}$$
$$F_R = 4{,}89\,kN$$

Ergibt eine überschüssige Kraft von:

$$F_X = F_M - F_R$$
$$F_X = 15{,}64\,kN - 4{,}89\,kN$$
$$F_X = 10{,}75\,kN$$

Wieder das Beispiel Paket Siebdruckplatten, der LKW-Ladeboden ist mit Siebdruckplatten ausgerüstet.

Verbleiben umgerechnet fast 1,1 t, die sich in Richtung Fahrerhaus schieben. Eine gute Ladungssicherung ist erforderlich, beispielsweise durch Niederzurren der Ladung mit Zurrgurten.

Die EN 12195-1 „Ladungssicherungseinrichtungen auf Straßenfahrzeugen" enthält unter anderem eine Gleichung zur Berechnung der Anzahl der erforderlichen Zurrgurte:

$$n \geq \frac{(c_x - \mu_D \times c_z)\, m \times g}{k \times \mu_D \times \sin\alpha \times F_T}$$

$$n \geq \frac{(0{,}8 - 0{,}25 \times 1)\, 1{,}99\,t \times 9{,}81\,\frac{m}{s^2}}{1{,}5 \times 0{,}25 \times \sin 57° \times 5\,kN}$$

Noch einmal am Beispiel Paket Siebdruckplatten.

$$n \geq 8{,}14 \rightarrow 9\ \text{Zurrgurte}$$

Zum Vergleich: Eine der im Handel erhältlichen Tabellen, bei der die Anzahl der Zurrgurte in einer Einfachmethode nach den Faktoren Ladungsgewicht, Reibbeiwert μ, Vorspannkraft STF und Zurrwinkel abgelesen werden kann, empfiehlt den Einsatz von 8 Zurrgurten.

9 Zurrgurte einzusetzen ist wenig praxisgerecht. Welch wichtiger Faktor die Reibung zwischen Ladung und LKW-Boden spielt, zeigt sich beim Einsatz von Anti-Rutschmatten oder Anti-Rutschstreifen, Artikelnummern 142131386 und 142131387. Mit Anti-Rutschmatten oder -streifen kann ein Reibbeiwert μ bis 0,8 erreicht werden. Damit sinkt die erforderliche Anzahl der Zurrgurte in unserer Beispielrechnung auf 3 Stück:

$$n \geq \frac{(c_x - \mu_A \times c_z)\, m \times g}{k \times \mu_A \times \sin\alpha \times F_T}$$

$$n \geq \frac{(0{,}8 - 0{,}50 \times 1)\, 1{,}99\,t \times 9{,}81\,\frac{m}{s^2}}{1{,}5 \times 0{,}50 \times \sin 57° \times 5\,kN}$$

Auch zum Schluss bleiben wir bei dem Beispiel Paket Siebdruckplatten, der Reibbeiwert μA wurde auf 0,50 festgelegt.

$$n \geq 2{,}22 \rightarrow 3\ \text{Zurrgurte}$$

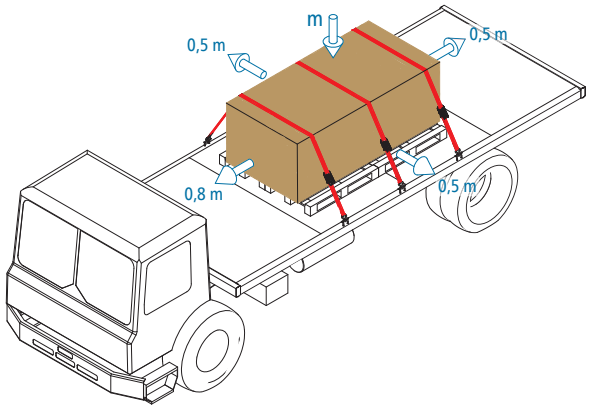

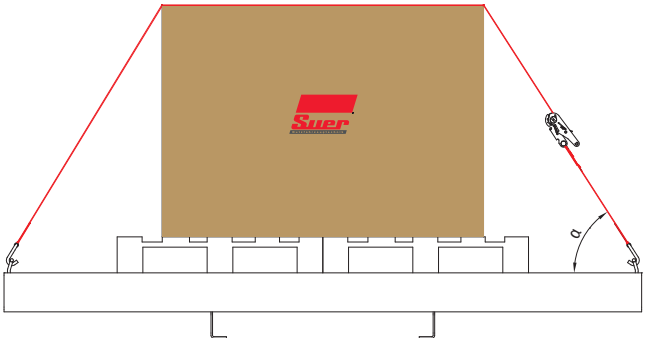

Symbole, Einheiten und Bezeichnungen der aufgeführten Formeln:

Symbol	Einheit	Bezeichnung
F_M	kN	Längskraft der Ladung beim Bremsen.
F_R	kN	Reibungskraft zwischen Ladung und Ladeboden.
F_X	kN	Effektive Längskraft der Ladung.
m	t	Ladungsgewicht inklusive Paletten.
g	m/s²	Fallbeschleunigung/Gravitationskraft.
μ_D		Dynamischer Reibbeiwert Holz-Europalette zu Ladeboden, Boden belegt mit Siebdruckplatten. Wert gewählt nach EN 12195-1.
μ_A		Dynamischer Reibbeiwert Holz-Europalette zu Antirutsch-Matte zu Ladeboden, Boden belegt mit Siebdruckplatten.
$c_{x,z}$		Beschleunigungsbeiwert in X- bzw. Z-Richtung. Wert nach EN 12195-1.
k		Übertragungsbeiwert. Wert gewählt nach EN 12195-1.
α	Grad	Vertikalwinkel Zurrgurt zu Ladeboden. Wert gemessen aus Zeichnung oben.
F_T	kN	Vorspannkraft STF des Zurrgurtes.
n		Erforderliche Anzahl Zurrgurte.

Einfluss der Reibung

Die untenstehende Kurve macht deutlich, wie groß der Einfluss der Reibung zwischen Ladung und LKW-Boden auf die Anzahl der erforderlichen Zurrgurte ist.

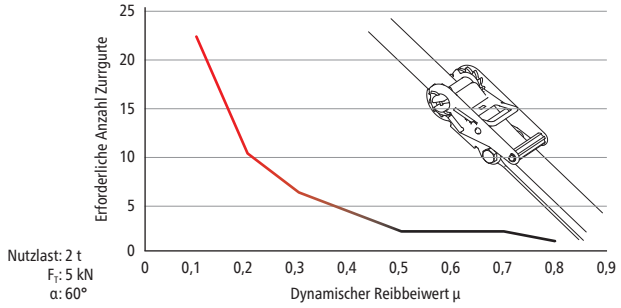

Begriffe am Zurrgurt

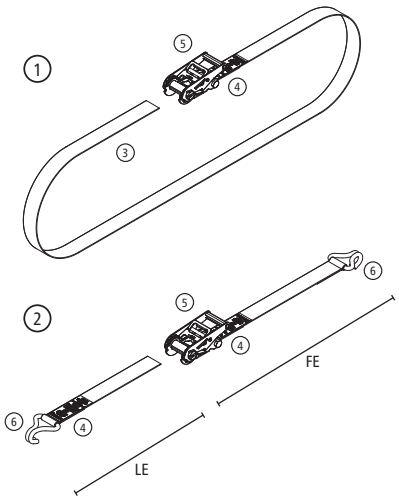

1 Einteiliger Zurrgurt
2 Zweiteiliger Zurrgurt: Bestehend aus den Einheiten Festende (FE) und Losende (LE)
3 Gurtband
4 Etikett
5 Spannelement variabel: Klemmschloss, Ratsche (Abbildung) oder Zurrwinde
6 Endbeschlagteil variabel: Doppel-Airline-Fitting, Einfach-Airline-Fitting, Flachhaken, Karabinerhaken, Klauenhaken, Kombi-Ankerschienen-Endbeschlag, Kombinationsteil zu einer Kette, Kronehaken, Rundloch-Endbeschlag, S-Haken, Spitzhaken doppelt (Abbildung), Spitzhaken einfach, Triangel, Vierfach-Airline-Fitting oder Zurrhaken mit Sicherung (Ausführung flach, drehbar oder gedreht).

Angaben auf dem Etikett

Jeder Zurrgurt, bei den zweiteiligen Zurrgurten jede Einheit (Festende/Losende), muss nach DIN EN 12195-2 mit einem Etikett entsprechend EN 292-2:1991 versehen sein.

Auf dem Etikett stehen folgende Pflicht-Angaben:

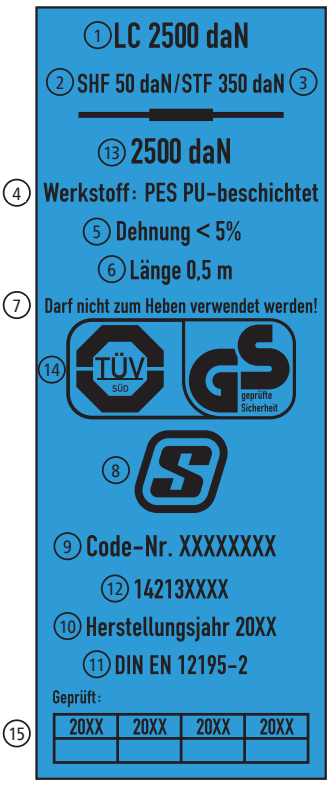

1 LC (Lashing Capacity - Zulässige Zurrkraft)
Maximal zulässige Kraft im geraden Zug, für die der Zurrgurt im Gebrauch ausgelegt ist.

2 SHF (Standard Hand Force - Normale Handkraft)
Vorgegebene Kraft am Griff der Ratsche, die die Zugkraft im Zurrgurt erzeugt.

3 STF (Standard Tension Force - Normale Spannkraft)
Verbleibende Kraft/Spannkraft, nachdem der Griff der Ratsche (SHF) losgelassen wurde.

4 Gurtbandwerkstoff
Gurtbänder werden aus mehrlagig verwebten Chemiefasern hergestellt. Der verwendete Werkstoff kann anhand der Bezeichnung und/oder an der Farbe des Etiketts erkannt werden:
PES (Polyester), Etikettfarbe blau, geeignet für Temperaturbereich -40° C bis +120° C.
PA (Polyamid), Etikettfarbe grün, geeignet für Temperaturbereich -40° C bis +100° C.
PP (Polypropylen), Etikettfarbe braun, geeignet für Temperaturbereich -40° C bis +80° C.

5 Dehnung des Gurtbandes
Nach DIN darf sich das Gurtband bei Belastung mit maximal zulässiger Kraft LC um nicht mehr als 7% dehnen. Die Mehrzahl der Gurtbänder besitzen eine maximale Dehnung von nicht mehr als 5%.

6 Länge des Zurrgurtes/Länge der Zurrgurteinheit
Bei einteiligen Zurrgurten entspricht das Maß zirka der Länge des offenen, gestreckten Gurtbandes. Bei zweiteiligen Zurrgurten wird das Maß ähnlich gemessen, allerdings wird für jede Einheit (Festende/Losende) die Länge separat angegeben.

7 Warnhinweis

8 Name oder Symbol des Herstellers.
Das S-Line® Symbol kennzeichnet Eigenprodukte der Suer Nutzfahrzeugtechnik GmbH & Co. KG.

9 Rückverfolgbarkeitscode des Herstellers
Bei Zurrgurten werden eine 8-stellige Code-Nr. und darunter die Artikelnummer der Suer Nutzfahrzeugtechnik angegeben.

10 Herstellungsjahr

11 Normnummer
Norm, nach der der Zurrgurt hergestellt und geprüft wurde.

12 Artikelnummer
Zusätzlich stehen auf den Etiketten von Zurrgurten folgende Angaben:

13 Zulässige Spannkraft nach Anschlagart
Zulässige Spannkraft bei Umreifung - nur bei einteiligen Zurrgurten.
Zulässige Spannkraft im geraden Zug - nur bei zweiteiligen Zurrgurten.

14 Sonstige Prüfsiegel – viele Zurrgurte besitzen das TÜV- und das GS-Prüfsiegel.

15 Prüftabelle
Zurrgurte müssen mindestens einmal jährlich durch einen Sachkundigen geprüft werden.
In der Prüftabelle kann das Prüfjahr markiert werden.

Bedienungsanleitung Zurrgurte

Begriffe am Zurrgurt

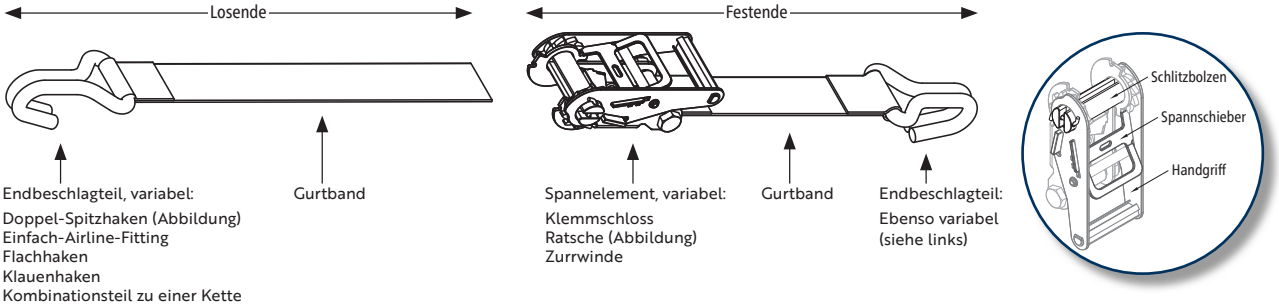

Endbeschlagteil, variabel:
Doppel-Spitzhaken (Abbildung)
Einfach-Airline-Fitting
Flachhaken
Klauenhaken
Kombinationsteil zu einer Kette
Spitzhaken einfach
Triangel
Vierfach-Airline-Fitting
Zurrhaken mit Sicherung

Gurtband

Spannelement, variabel:
Klemmschloss
Ratsche (Abbildung)
Zurrwinde

Gurtband

Endbeschlagteil:
Ebenso variabel
(siehe links)

Zurrgurt öffnen/lösen

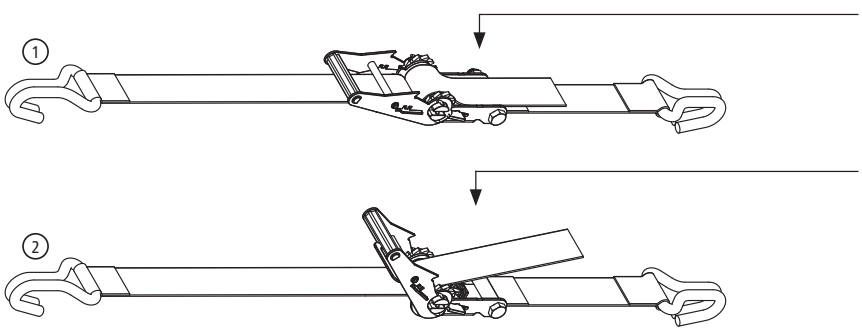

Lösen des Zurrgurtes und Entriegeln des Handhebels durch Ziehen des Spannschiebers und vollständigem Öffnen des Handhebels um 180°.

Nach dem Lösen der Spannratsche kann das Gurtband herausgezogen werden.

Zurrgurt spannen

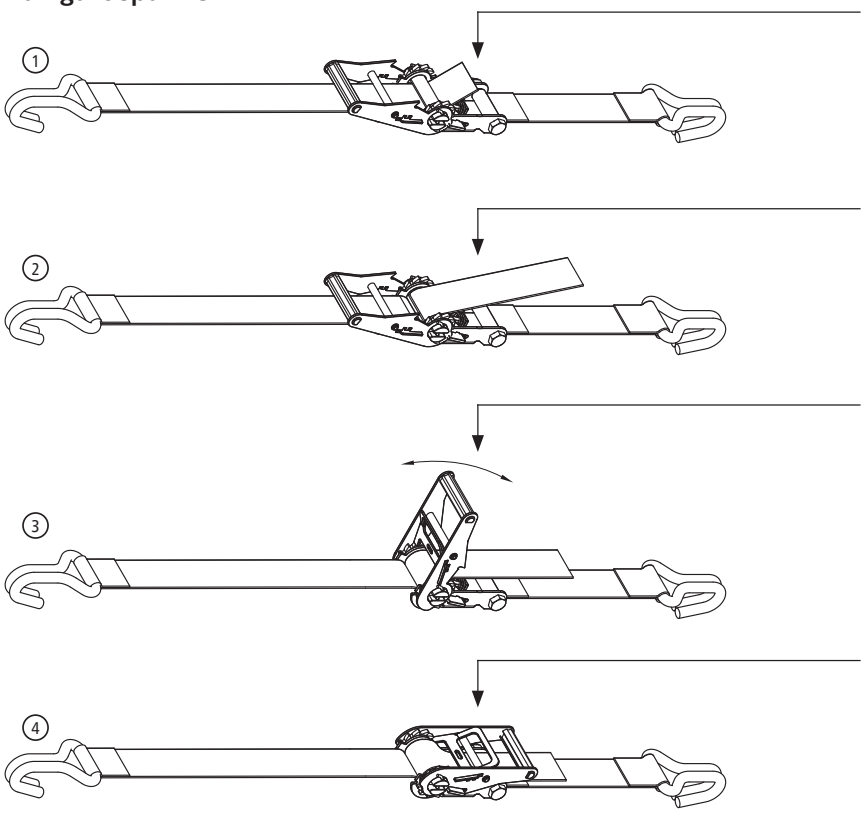

Gurtband des Losteils in den Schlitzbolzen einführen.

Gurtband per Hand festziehen.

Spannen des Zurrgurtes durch Auf- und Abwärtsbewegung des Handgriffs durch Handkraft, bis die erforderliche bzw. maximal zulässige Handkraft SHF (Wert steht auf dem Label) erreicht ist.

Nach dem Spannen die Ratsche durch Ziehen des Spannschiebers komplett schließen.

Hinweise zur Benutzung und Pflege von Zurrgurten

1. Bei der Auswahl und dem Gebrauch von Zurrgurten müssen die erforderliche Zurrkraft sowie die Verwendungsart und die Art der zu zurrenden Ladung berücksichtigt werden. Die Größe, Form und das Gewicht der Ladung bestimmen die richtige Auswahl, aber auch die beabsichtigte Verwendungsart, die Transportumgebung und die Art der Ladung. Es müssen aus Stabilitätsgründen mindestens zwei Zurrgurte zum Niederzurren und zwei Paare Zurrgurte beim Diagonalzurren verwendet werden

2. Der ausgewählte Zurrgurt muss für den Verwendungszweck sowohl stark als auch lang genug sein und hinsichtlich der Zurrart die richtige Länge aufweisen. Es ist immer gute Zurrpraxis zu berücksichtigen: Das Anbringen und das Entfernen der Zurrgurte sind vor dem Beginn der Fahrt zu planen. Während einer längeren Fahrt sind Teilentladungen zu berücksichtigen. Die Anzahl der Zurrgurte ist nach DIN EN 12195-2 zu berechnen. Es dürfen nur solche Zurrsysteme, die zum Niederzurren mit STF auf dem Etikett ausgelegt sind, zum Niederzurren verwendet werden.

3. Wegen unterschiedlichen Verhaltens und wegen Längenänderung unter Belastung dürfen verschiedene Zurrmittel (z. B. Zurrketten und Zurrgurte aus Chemiefasern) nicht zum Verzurren derselben Last verwendet werden. Bei der Verwendung von zusätzlichen Beschlagteilen und Zurrvorrichtungen beim Zurren muss darauf geachtet werden, dass diese zum Zurrgurt passen.

4. Während des Gebrauchs müssen Flachhaken mit der gesamten Breite im Hakengrund aufliegen.

5. Öffnen der Verzurrung: Vor dem Öffnen sollte man sich vergewissern, dass die Ladung auch ohne Sicherung noch sicher steht und den Abladenden nicht durch Herunterfallen gefährdet. Falls nötig, sind die für den weiteren Transport vorgesehenen Anschlagmittel bereits vorher an der Ladung anzubringen, um ein Herunterfallen und/oder Kippen der Ladung zu verhindern. Dies trifft auch zu, wenn man Spannelemente verwendet, die ein sicheres Entfernen ermöglichen.

6. Vor Beginn des Abladens müssen die Verzurrungen soweit gelöst sein, dass die Last frei steht.

7. Während des Be- und Entladens muss auf die Nähe jeglicher tiefhängender Oberleitungen geachtet werden.

8. Die Werkstoffe, aus denen Zurrgurte hergestellt sind, verfügen über eine unterschiedliche Widerstandsfähigkeit gegenüber chemischen Einwirkungen. Die Hinweise des Herstellers oder Lieferers sind zu beachten, falls die Zurrgurte wahrscheinlich Chemikalien ausgesetzt werden. Dabei sollte berücksichtigt werden, dass sich die Auswirkungen des chemischen Einflusses bei steigenden Temperaturen erhöhen. Die Widerstandsfähigkeit von Kunstfasern gegenüber chemischen Einwirkungen ist im Folgenden zusammengefasst:
   - Polyamide sind widerstandsfähig gegenüber der Wirkung von Alkalien, werden aber von mineralischen Säuren angegriffen.
   - Polyester ist gegenüber mineralischen Säuren resistent, wird aber von Laugen angegriffen.
   - Polypropylen wird wenig von Säuren und Laugen angegriffen und eignet sich für Anwendungen, bei denen hohe Widerstandsfähig keit gegenüber Chemikalien (außer einigen organischen Lösungsmitteln) verlangt wird.
   - Harmlose Säure- oder Laugen-Lösungen können durch Verdunstung so konzentriert werden, dass sie Schäden hervorrufen. Verunreinigte Zurrgurte sind sofort außer Betrieb zu nehmen, in kaltem Wasser zu spülen und an der Luft zu trocknen.

9. Zurrgurte in Übereinstimmung mit diesem Teil der Europäischen Norm DIN EN 12195 sind für die Verwendung in den folgenden Temperaturbereichen geeignet:
   - -40°C bis +80°C für Polypropylen (PP)
   - -40°C bis +100°C für Polyamid (PA)
   - -40°C bis +120°C für Polyester (PES)

   Diese Temperaturbereiche können sich je nach chemischer Umgebung ändern. In diesem Fall sind die Empfehlungen des Herstellers oder Lieferers einzuholen.
   Eine Veränderung der Umgebungstemperatur während des Transportes kann die Kraft im Gurtband beeinflussen. Die Zurrkraft ist nach Eintritt in warme Regionen zu überprüfen.

10. Zurrgurte müssen außer Betrieb genommen oder dem Hersteller zur Instandsetzung zurückgeschickt werden, falls sie Anzeichen von Schäden zeigen.
    Die folgenden Punkte sind als Anzeichen von Schäden zu betrachten:
    - Bei Gurtbändern (die außer Betrieb zu nehmen sind): Risse, Schnitte, Einkerbungen und Brüche in lasttragenden Fasern und Nähten, Verformungen durch Wärmeeinwirkung
    - Bei Endbeschlagteilen und Spannelementen: Verformungen, Risse, starke Anzeichen von Verschleiß und Korrosion.

    Es dürfen nur Zurrgurte instand gesetzt werden, die Etiketten zu ihrer Identifizierung aufweisen. Falls es zu einem zufälligen Kontakt mit Chemikalien kommt, muss der Zurrgurt außer Betrieb genommen werden, und der Hersteller oder Lieferer befragt werden.

11. Es ist darauf zu achten, dass der Zurrgurt durch die Kanten der Ladung, an der er angebracht wird, nicht beschädigt wird. Eine regelmäßige Sichtprüfung vor und nach jeder Benutzung wird empfohlen.

12. Es sind nur lesbar gekennzeichnete und mit Etiketten versehene Zurrgurte zu verwenden.

13. Zurrgurte dürfen nicht überlastet werden: Die maximale Handkraft von 500 N (50 daN auf Etikett; 1 daN ≈ 1 kg) darf nur mit einer Hand aufgebracht werden. Es dürfen keine mechanischen Hilfsmittel wie Stangen oder Hebel usw. verwendet werden, es sei denn, diese sind Teil des Spannelementes.

14. Geknotete Zurrgurte dürfen nicht verwendet werden.

15. Schäden an Etiketten sind zu verhindern, indem man sie von den Kanten der Ladung und, falls möglich, von der Ladung fern hält.

16. Gurtbänder sind vor Reibung und Abrieb sowie vor Schädigungen durch Ladungen mit scharfen Kanten durch die Verwendung von Schutzüberzügen und/oder Kantenschonern zu schützen.

Zurrgurte dürfen nur zum Verzurren von Ladungen verwendet werden. Beachten Sie dazu bitte die folgenden geltenden Vorschriften und technischen Regeln zur Ladungssicherung auf Straßenfahrzeugen: §§ 22 und 23 StVO, VDI 2700 und DIN EN 12195.

HESTAL CargoMaster

Der patentierte HESTAL CargoMaster ist ein speziell entwickeltes Expanderseilsystem zur Ladungssicherung, mit dem ein Überwurf von Zurrgurten, Netzen oder Planen über das Ladegut entfällt. Durch eine intelligente Umlenk- und Spanntechnik werden ungenutzte Zurrgurte oder komplette Netze bzw. Planen mit dem CargoMaster System automatisch dicht unter das Fahrzeugdach gezogen.

Hier stehen die Ladungssicherungsmittel (Zurrgurte, Netze, Planen etc.) für einen einfachen und schnellen Verzurrvorgang jederzeit griffbereit zur Verfügung, ohne dabei den Beladungsvorgang (insbesondere den vom Heck) zu stören. Zudem kann die Sicherung der Ladung durch den Bediener einfach und ohne Betreten der Ladefläche erfolgen.

Hauptsächlich findet der CargoMaster Anwendung in Vollplanen- oder Curtainsiderfahrzeugen (Truck und Trailer). Um das modulare System im Fahrzeug zu integrieren, kann auf verschiedene Befestigungsalternativen zurückgegriffen werden. Des Weiteren lässt sich der CargoMaster je nach Art des Ladungssicherungsmittels unterscheiden.

Grundsätzlich gibt es zwei Varianten für die Anbringung des Systems am Fahrzeugdach.
Die Befestigungsalternative Typ 501 dient der festen Anbringung des CargoMasters mittels Befestigungsgurt oder Schlauchschelle am Dach. Die Befestigungsgurte werden links und rechts um den Dachholm gelegt während die Schlauchschellen hingegen an den Dachspriegeln befestigt werden.

Die BefestigungsalternativeTyp 502 ermöglicht die variable Positionierung des CargoMasters im gesamten Laderaum. Über das mit dem Dachgurt vernietete Schienensystem kann der CargoMaster mittels Laufwagen einfach über dem Ladegut platziert und somit eine schnelle und effektive Ladungssicherung erzielt werden.

Für jede der Befestigungsalternativen am Dach gibt es je zwei CargoMaster Varianten. Sollen Zurrgurte zur Ladungssicherung eingesetzt werden, muss der HESTAL CargoMaster Typ S verwendet werden, bei Netzen oder Planen hingegen ist der Typ N zu nutzen.

Empfohlene Befestigungsalternativen

Art der Dachbefestigung			Einbau in Vollplanenfahrzeugen		Einbau in Curtainsiderfahrzeugen	
			Art des Ladungssicherungsmittels			
			Zurrgurte (Typ S)	Netze / Planen (Typ N)	Zurrgurte (Typ S)	Netze / Planen (Typ N)
Typ 501	mit Befestigungsgurten zur Befestigung am Dachholm		✓			
	mit Schlauchschellen zur Befestigung am Dachspriegel		✓		✓	
Typ 502	mit Laufwagen für Schienensystem zur Befestigung am Dachgurt				✓*	

* Überprüfung des Dachgurtes ist notwendig, ob Schienensystem hieran befestigt werden kann

Technik CargoMaster Dachbefestigung

<table>
<tr><th>Typ 501</th><th>Typ 502</th></tr>
<tr><td colspan="2">Leichte und hochwertige Ausführung des Expanderseilsystems</td></tr>
<tr><td colspan="2">Mehrere Befestigungsmöglichkeiten am Dach möglich</td></tr>
<tr><td colspan="2">Sichere und leichte Anbringung des Expanderseilsystems im ungespannten Zustand</td></tr>
<tr><td rowspan="3">Einfacher und direkter Einbau mittels Befestigungsgurt oder Schlauchschelle am Fahrzeugdach</td><td>Schnelle und sichere Vernietung des Schienensystems am Dachgurt durch ein intelligentes Haltersystem</td></tr>
<tr><td>Größenoptimierte Laufwagen mit hochwertiger Kugellagerung</td></tr>
<tr><td>Expanderseilsystem von einer Seite aus stufenlos im Schienensystem längs verschiebbar</td></tr>
</table>

Bestandteile Dachbefestigung Typ 501

Der Befestigungsgurt besteht aus:

- Befestigungsgurten
- Karabinerhaken

Die Schlauchschellenbefestigung besteht aus:

- Schlauchschellen
- Karabinerhaken
- D-Ringen

Bestandteile Dachbefestigung Typ 502

- Laufschienen (je 2,35 m)
- Einzelschienenhalter
- Doppelschienenhalter
- Stoppelemente
- Niete und Schrauben zur Befestigung

Technik CargoMaster Ladungssicherungsmittel

Das grundsätzliche Unterscheidungsmerkmal der zwei CargoMaster Ausführungen S und N ist die Aufnahme der verwendeten Ladungssicherungsmittel. Während beim CargoMaster Typ S die Zurrgurte über Führungsplatten aufgenommen werden, können bei Typ N die Netze bzw. Planen mittels Karabinerhaken befestigt werden. Die Ladungssicherungsmittel sind nicht im Lieferumfang enthalten.



CargoMaster Typ 502S



CargoMaster Typ 502N

S - Strap

Einfach, schnell und sicher: Ladungssicherung auf einem neuen Level!
Unser innovatives Gurtliftsystem „S-Strap“ ist in 2 unterschiedlichen Ausführungen erhältlich:

- Das S-Strap Slide System bietet durch die Kombination von beweglichen Trollies und Aluminiumschienen maximale Flexibilität, entlang der Ladefläche um die gewünschten Zurrpunkte zu wählen. Diese Flexibilität ermöglicht es dem Benutzer die Position der Trollies an den Zurrpunkten je nach Bedarf anzupassen.

- Das S-Strap Fix System empfiehlt sich für Fahrzeuge ohne Mehrpunktzurrsystem mit fest positionierten Trollies. Diese kostengünstige Lösung gewährleistet eine sichere und effiziente Ladungssicherung ohne Kompromisse.

Optional lassen sich unsere Aluminiumschienen mit einer hochwertigen LED-Beleuchtung ausstatten, welche in allen Lichtverhältnissen ein einfaches Verladen ermöglicht.

Sicher, effizient und innovativ. Das S-Strap-System ist die smarte Antwort auf die Herausforderungen der Ladungssicherung. Verabschieden Sie sich von traditionellen Methoden und setzen Sie auf fortschrittliche Technologie für ein müheloses Verladen!

VORTEILE

- Durch den Wegfall des Überwerfens, Aufrollens und Verstauens der Zurrmittel sparen Sie Zeit und bares Geld. Die Kosten für das System amortisieren sich bereits nach wenigen Wochen der Nutzung, da die effiziente Handhabung des S-Strap Systems zu einer direkten Zeit- und Kostenersparnis führt.

- Die materialschonende Aufbewahrung unter dem Dach verlängert die Lebensdauer der Zurrgurte, reduziert Wartungskosten und sorgt insgesamt für eine höhere Rentabilität.

- Außerdem ist das Unfallrisiko geringer, da die Ladefläche zum Sichern der Waren nicht betreten werden muss. Auch unsere optional in die Schiene integrierbare LED-Beleuchtung sorgt für ein angenehmeres und sicheres Arbeiten, wodurch der Arbeitsschutz weiter erhöht wird.






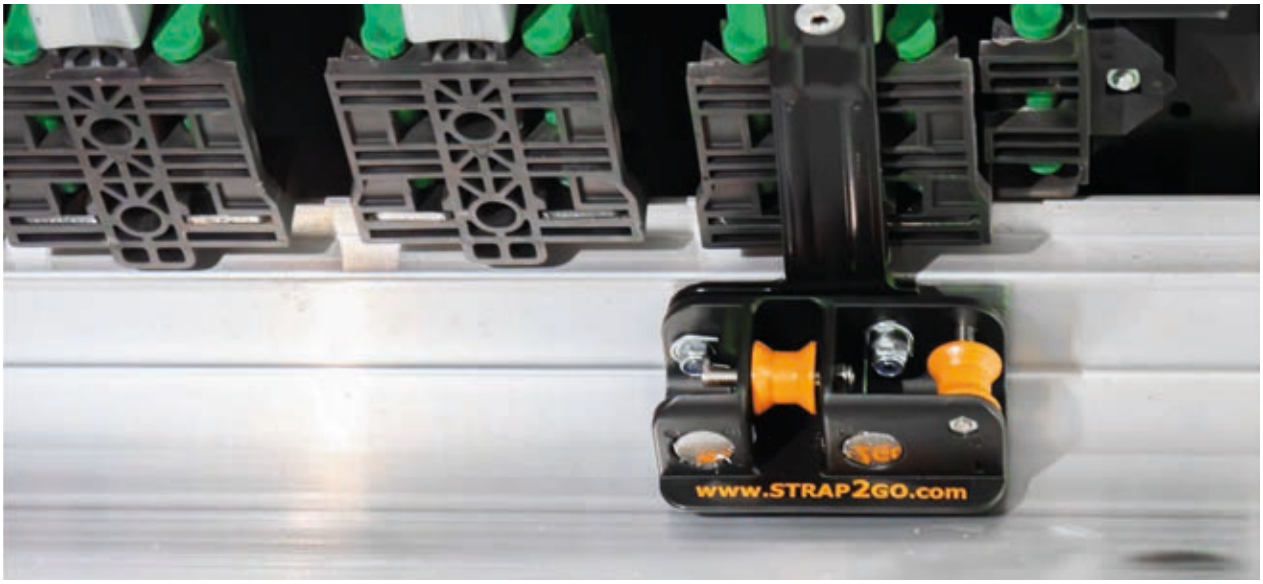

- Strap Slide System

Durch den Einsatz von Aluminium-Schienen in Kombination mit hochwertigen beweglichen Trollies ist maximale Flexibilität bei der positionierung der Zurrmittel entlang der Ladefläche möglich.

Art. Nr. 142200003

Im Set enthalten:





8x Trolley Slide mit Rollen inkl. 2 Magneten, 2 Federn



4x Expander Set mit Gurtführung. 2 Expander pro Set



4x Zugband

Laufschiene 7500 mm

Art. Nr. 14220001

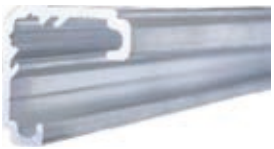



Zur Montage der Laufschienen werden folgende Artikel benötigt:

Montagesatz für Laufschienen

Bestehend aus:
100 Edelstahl-Blindnieten F5 x 10 mm
1 Drahthaken Montagehilfe



4 Endstopper:
Bestehend aus:
4 Senkkopfschrauben M5 x 20 mm
4 Sechskantmuttern mit Sicherung M5

Art. Nr. 142200005

- Strap Fix System

Bei Fahrzeugen ohne Mehrpunktzurrsystem bietet sich unsere kostengünstige Variante mit fest positionierten Trollies an.

Art. Nr. 142200004



Im Set enthalten:



8x **Trolley Fix mit Rollen inkl. 2 Magneten, 2 Federn**



4x **S-Strap Expander Set mit Gurtführung. 2 Expander pro Set**



1x **S-Strap Montagesatz Trolley Fix**

Bestehend aus:
10 Edelstahl-Blindnieten
1 Drahthaken Montagehilfe



Zur Montage am Spriegel (optional)

Wenn keine dachgurtseitige Befestigung möglich ist, oder ein Schiebeverdeck genutzt werden soll.

S-Strap Adapter Fix Set für Montage am Spriegel

Bestehend aus:
2 Adapter
4 Halbrundkopfschrauben mit Innensechskant M5 x 16 verzinkt
4 Sechskantmuttern mit Klemmteil, verzinkt, M5, Fest. 8, DIN 985
8 Unterlegscheiben, verzinkt, Innen-Ø 5,3 mm
6 Edelstahl-Blindnieten, Stahl, Großkopf 4,8 x 16,9 K 16

Art. Nr. 142200016

Zurrgurt ZG80Z

**Zweiteilig, Ratsche Standard, Spitzhaken doppelt,
Gewebebreite 50 mm, Gewebefarbe gelb mit FZB - Aufdruck**

Länge [m]	FE [m]	LE [m]	SHF [daN]	STF [daN]	LC [daN]	LC [daN]	Art. Nr.
8,0	0,4	7,6	50	300	2500	5000	ZG80Z/8000/RH/WVZ-FZB
10,0	0,4	9,6	50	300	2500	5000	ZG80Z10000RH/WVZ-FZB



Zurrgurt ZGE80Z

**Zweiteilig, Ergo - Ratsche 325 mm, Spitzhaken doppelt,
Gewebebreite 50 mm, Gewebefarbe gelb mit FZB - Aufdruck**

Länge [m]	FE [m]	LE [m]	SHF [daN]	STF [daN]	LC [daN]	LC [daN]	Art. Nr.
8,0	0,4	7,6	50	500	2500	5000	ZGE80Z/8000/RH/WVZ-FZB
10,0	0,4	9,6	50	500	2500	5000	ZGE80Z10000RH/WVZ-FZB



Zurrgurt 10050

Zweiteilig, Ratsche R75E1, Spitzhaken doppelt 5016, Gewebebreite 75 mm, Gewebefarbe rot, Etikett innen, GS und TÜV-geprüft,Dehnung < 7 %, nach DIN EN 12195-2 hergestellt und geprüft.

Länge [m]	FE [m]	LE [m]	SHF [daN]	STF [daN]	LC [daN]	LC [daN]	Art. Nr.
8,0	0,5	7,5	50	500	5000	10000	142137071



Ergo-Zurrgurt 5050

Zweiteilig, Ergo-Zugratsche E50E1, Spitzhaken doppelt 5002,Gewebebreite 50 mm, Gewebefarbe rot, Etikett innen, GS und TÜV-geprüft, Dehnung < 5 %, nach DIN EN 12195-2 hergestellt und geprüft.

Länge [m]	FE [m]	LE [m]	SHF [daN]	STF [daN]	LC [daN]	LC [daN]	Art. Nr.
3,0	0,5	2,5	50	500	2500	5000	142138792
8,0	0,5	7,5	50	500	2500	5000	142131852
9,0	0,5	8,5	50	500	2500	5000	142138625
10,0	0,5	9,5	50	500	2500	5000	142131854
12,0	0,5	11,5	50	500	2500	5000	142131855



Ergo-Zurrgurt 5050 - Festende

Ergo-Zugratsche E50E1, Spitzhaken doppelt 5002, Gewebebreite 50 mm, Gewebefarbe rot, Etikett innen, GS und TÜV-geprüft, Dehnung < 5 %, nach DIN EN 12195-2 hergestellt und geprüft.

Länge [m]	FE [m]	LE [m]	SHF [daN]	STF [daN]	LC [daN]	LC [daN]	Art. Nr.
0,5	0,5	-	50	500	2500	5000	142131858
1,0	1,0	-	50	500	2500	5000	142138807



Zurrgurt 5000 - Losende

Spitzhaken doppelt 5002, Gewebebreite 50 mm, Gewebefarbe rot, Etikett innen, Dehnung < 5 %, nach DIN EN 12195-2 hergestellt und geprüft.

Länge [m]	FE [m]	LE [m]	SHF [daN]	STF [daN]	LC [daN]	LC [daN]	Art. Nr.
7,5	-	7,5	-	-	2500	5000	142138568
9,5	-	9,5	-	-	2500	5000	142131859



Ergo-Zurrgurt 5050

Zweiteilig, Ergo-Zugratsche E50E1, Spitzhaken doppelt mit Sicherung 5005, Gewebebreite 50 mm, Gewebefarbe rot, Etikett innen, GS und TÜV-geprüft, Dehnung < 5 %, nach DIN EN 12195-2 hergestellt und geprüft.



Länge [m]	FE [m]	LE [m]	SHF [daN]	STF [daN]	LC [daN]	LC [daN]	Art. Nr.
8,0	0,5	7,5	50	500	2500	5000	142138588



Ergo-Zurrgurt 5050

Zweiteilig, Ergo-Zugratsche E50E1, Einfinger-Flachhaken 5006, Gewebebreite 50 mm, Gewebefarbe rot, Etikett innen, GS und TÜV-geprüft, Dehnung < 5 %, nach DIN EN 12195-2 hergestellt und geprüft.
Für Krone Auflieger mit Bordwand.

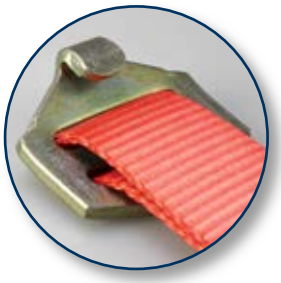

Länge [m]	FE [m]	LE [m]	SHF [daN]	STF [daN]	LC [daN]	LC [daN]	Art. Nr.
10,0	1,0	9,0	50	500	2500	5000	142138794



Zurrgurt 5035

Zweiteilig, Ratsche R50E1, Spitzhaken doppelt 5002,Gewebebreite 50 mm, Gewebefarbe rot, Etikett innen, GS und TÜV-geprüft, Dehnung < 5 %.

Länge [m]	FE [m]	LE [m]	SHF [daN]	STF [daN]	LC [daN]	LC [daN]	Art. Nr.
6,0	0,5	5,5	50	350	2500	5000	142138793
8,0	0,5	7,5	50	350	2500	5000	142138239
9,0	0,5	8,5	50	350	2500	5000	142138623
10,0	0,5	9,5	50	350	2500	5000	142138240
12,0	0,5	11,5	50	350	2500	5000	142138247
15,0	0,5	14,5	50	350	2500	5000	142138580



Zurrgurt 5035 - Festende

Einteilig, Ratsche R50E1, Spitzhaken doppelt 5002, Gewebebreite 50 mm, Gewebefarbe rot, Etikett innen, GS und TÜV-geprüft, Dehnung < 5 %, nach DIN EN 12195-2 hergestellt und geprüft.



Länge [m]	FE [m]	LE [m]	SHF [daN]	STF [daN]	LC [daN]	LC [daN]	Art. Nr.
0,5	0,5	-	50	350	2500	5000	142138803
1,0	1,0	-	50	350	2500	5000	142138804

Zurrgurt 5000 - Losende

Einteilig, Spitzhaken doppelt 5002, Gewebebreite 50 mm, Gewebefarbe rot, Etikett innen, Dehnung < 5 %, nach DIN EN 12195-2 hergestellt und geprüft.



Länge [m]	FE [m]	LE [m]	SHF [daN]	STF [daN]	LC [daN]	LC [daN]	Art. Nr.
7,5	-	7,5	-	-	2500	5000	142138568
9,5	-	9,5	-	-	2500	5000	142131859

Zurrgurt 5035

Zweiteilig, Ratsche R50E1, Einfinger-Flachhaken 5006, Gewebebreite 50 mm, Gewebefarbe rot, Etikett innen, GS und TÜV-geprüft, Dehnung < 5 %, nach DIN EN 12195-2 hergestellt und geprüft.
Für Krone Auflieger mit Bordwand.

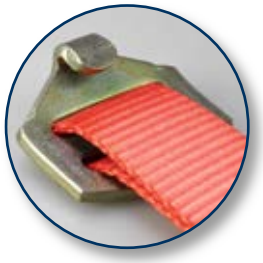

Länge [m]	FE [m]	LE [m]	SHF [daN]	STF [daN]	LC [daN]	LC [daN]	Art. Nr.
8,0	1,0	7,0	50	350	2500	5000	142131860
10,0	1,0	9,0	50	350	2500	5000	142131861



Zurrgurt 5035

Zweiteilig, Ratsche R50E1, Spitzhaken doppelt gekröpft 5013, Gewebebreite 50 mm, Gewebefarbe rot, Etikett innen, GS und TÜV-geprüft, Dehnung < 5 %, nach DIN EN 12195-2 hergestellt und geprüft.
Für Krone Auflieger ohne Bordwand.



Länge [m]	FE [m]	LE [m]	SHF [daN]	STF [daN]	LC [daN]	LC [daN]	Art. Nr.
8,0	1,0	7,0	50	350	2500	5000	142138805
10,0	1,0	9,0	50	350	2500	5000	142138806



Zurrgurt 5035

Zweiteilig, Ratsche R50E1, Spitzhaken doppelt mit Sicherung 5005, Gewebebreite 50 mm, Gewebefarbe rot, Etikett innen, GS und TÜV-geprüft, Dehnung < 5 %, nach DIN EN 12195-2 hergestellt und geprüft.



Länge [m]	FE [m]	LE [m]	SHF [daN]	STF [daN]	LC [daN]	LC [daN]	Art. Nr.
8,0	0,5	7,5	50	350	2500	5000	142138699



Zurrgurt 5035

Zweiteilig, Ratsche R50E1, Triangel-Karabinerhaken 5009, Gewebebreite 50 mm, Gewebefarbe rot, Etikett innen, Dehnung < 5 %, nach DIN EN 12195-2 hergestellt und geprüft.

Länge [m]	FE [m]	LE [m]	SHF [daN]	STF [daN]	LC [daN]	LC [daN]	Art. Nr.
8,0	0,5	7,5	50	350	2500	5000	142138713
12,0	0,5	11,5	50	350	2500	5000	142138715



Zurrgurt 4036

Zweiteilig, Ratsche R50E1, Spitzhaken doppelt 5002,Gewebebreite 50 mm, Gewebefarbe gelb, Etikett innen, GS und TÜV-geprüft, Dehnung < 5 %, nach DIN EN 12195-2 hergestellt und geprüft.

Länge [m]	FE [m]	LE [m]	SHF [daN]	STF [daN]	LC [daN]	LC [daN]	Art. Nr.
8,0	0,5	7,5	50	360	2000	4000	142138569
9,0	0,5	8,5	50	360	2000	4000	142138753
10,0	0,5	9,5	50	360	2000	4000	142138248

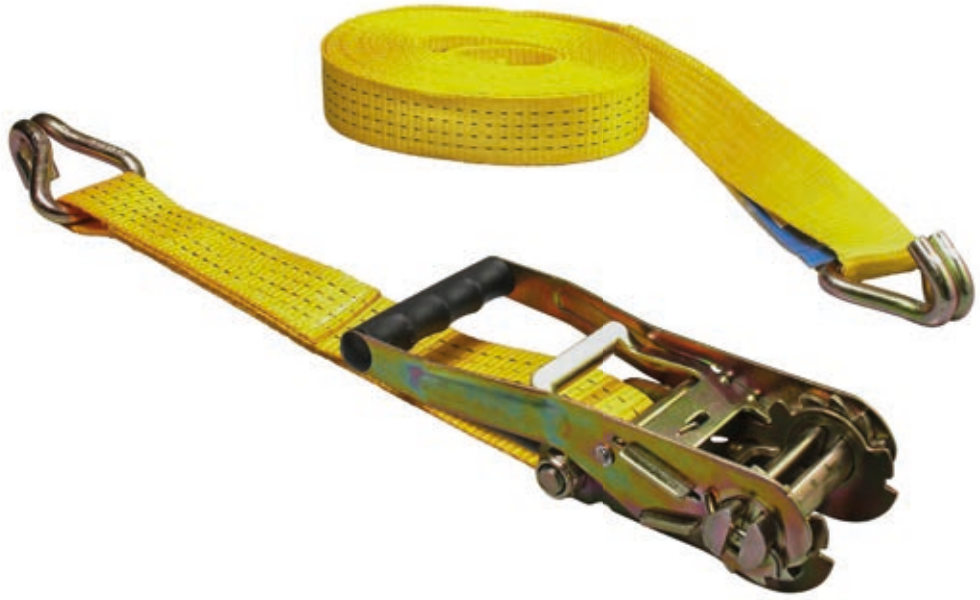

Zurrgurt 4000 - Losende

Spitzhaken doppelt 5002, Gewebebreite 50 mm, Gewebefarbe orange, Etikett innen, Dehnung < 5 %, nach DIN EN 12195-2 hergestellt und geprüft.

Länge [m]	FE [m]	LE [m]	SHF [daN]	STF [daN]	LC [daN]	LC [daN]	Art. Nr.
2,5	-	2,5	-	-	2000	4000	142138709
9,5	-	9,5	-	-	2000	4000	142138710



Zurrgurt 3018

Zweiteilig, Ratsche R35S1, Spitzhaken einfach 3502, Gewebebreite 35 mm, Gewebefarbe rot, Dehnung < 5 %, nach DIN EN 12195-2 hergestellt und geprüft.

Länge [m]	FE [m]	LE [m]	SHF [daN]	STF [daN]	LC [daN]	LC [daN]	Art. Nr.
4,0	0,3	3,7	50	180	1500	3000	142138535
6,0	0,3	5,7	50	180	1500	3000	142138536



Zurrgurt 3015

Zweiteilig, Ratsche R35B1, Karabinerhaken 3504, Gewebebreite 35 mm, Gewebefarbe rot, Dehnung < 5 %, nach DIN EN 12195-2 hergestellt und geprüft.

Länge [m]	FE [m]	LE [m]	SHF [daN]	STF [daN]	LC [daN]	LC [daN]	Art. Nr.
4,0	0,3	3,7	50	150	1500	3000	142138716
6,0	0,3	5,7	50	150	1500	3000	142138717



Hebelspanngurt

Bezeichnung	Art. Nr.
Hebelspanngurt mit Bordwandklammer „TEX-GRIP“, L = 3600 mm	79014/7201-3600-0500



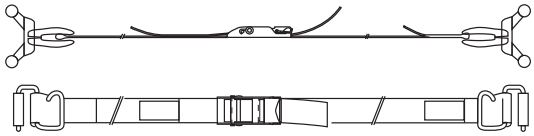

Ratschenschlossgurt mit Zurrschienenbeschlag

Länge [m]	FE [m]	LE [m]	SHF [daN]	STF [daN]	LC [daN]	LC [daN]	Art. Nr.
3,6	1,2	2,4	50	150	750	1500	79265/022
3,6	1,2	2,4	50	150	1000	2000	142138648



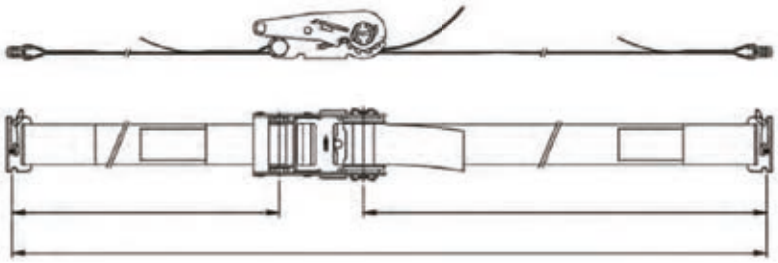

Ratschenschlossgurt mit Zurrschienenbeschlag mit großer Ratsche Type 910

Länge [m]	FE [m]	LE [m]	SHF [daN]	STF [daN]	LC [daN]	LC [daN]	Art. Nr.
4,0	1,0	3,0	50	165	750	1500	79016/022-4000-1000
6,0	1,0	5,0	50	165	750	1500	79016/022-6000-1000



Zurrgurt 2015

Zweiteilig, Ratsche R35B2, Spitzhaken doppelt 3501, Gewebebreite 35 mm, Gewebefarbe rot, GS und TÜV-geprüft, Dehnung < 5 %, nach DIN EN 12195-2 hergestellt und geprüft.

Länge [m]	FE [m]	LE [m]	SHF [daN]	STF [daN]	LC [daN]	LC [daN]	Art. Nr.
6,0	0,3	5,7	50	150	1000	2000	142138534

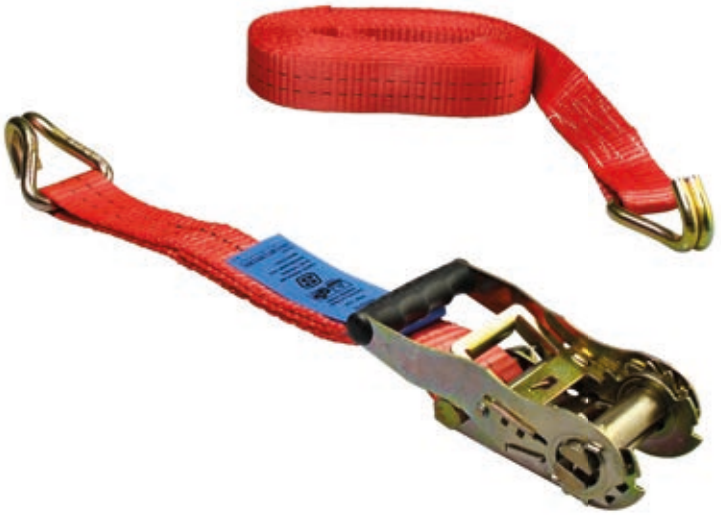

Zurrgurt 2015

Zweiteilig, Ratsche R50B1, Kombi-Ankerschienen-Endbeschlag 5001, Gewebebreite 50 mm, Gewebefarbe rot, Dehnung < 5 %, nach DIN EN 12195-2 hergestellt und geprüft.

Länge [m]	FE [m]	LE [m]	SHF [daN]	STF [daN]	LC [daN]	LC [daN]	Art. Nr.
3,0	0,5	2,5	50	150	1000	2000	142138539
4,0	0,5	3,5	50	150	1000	2000	142138540
4,5	1,5	3,0	50	150	1000	2000	142138808
5,0	0,5	4,5	50	150	1000	2000	142138541
10,0	0,5	9,5	50	150	1000	2000	142138572

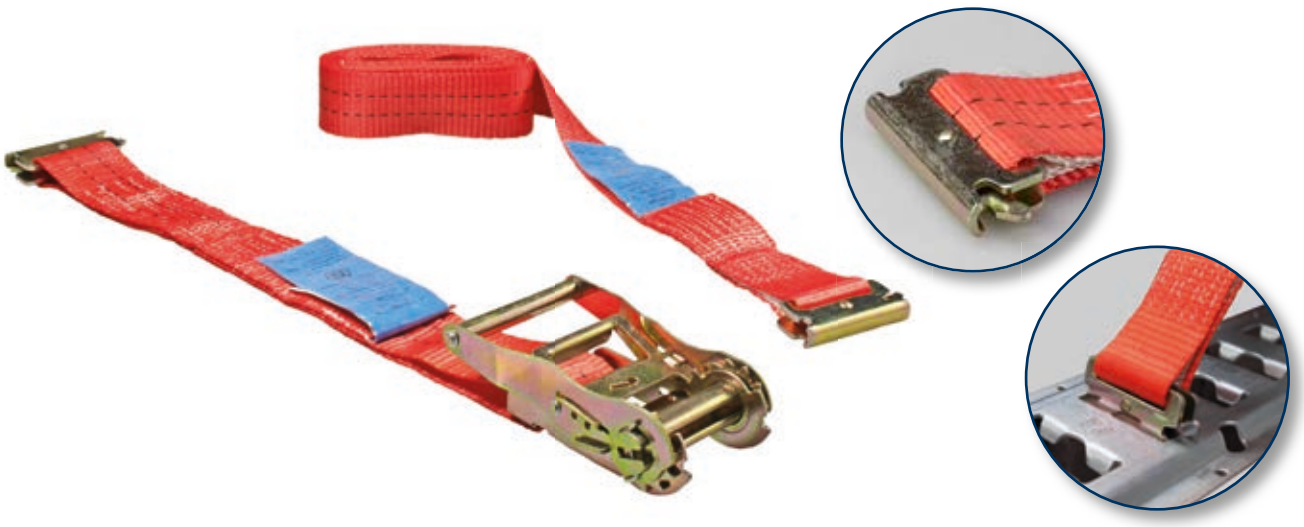

Zurrgurt 1515

Zweiteilig, Ratsche R25B1, Karabinerhaken-Öse 3504, Gewebebreite 25 mm, Gewebefarbe rot, Dehnung < 5 %, nach DIN EN 12195-2 hergestellt und geprüft.

Länge [m]	FE [m]	LE [m]	SHF [daN]	STF [daN]	LC [daN]	LC [daN]	Art. Nr.
4,0	0,3	3,7	50	150	750	1500	142138818



Ratschenschlossgurt mit Drahthaken

Gesamtlänge [m]	Festende [m]	Gurtbreite [mm]	zul. Zugkraft [daN]	Art. Nr.
5	0,5	25	1500	WTR 1000-5 DRAHTHAKEN

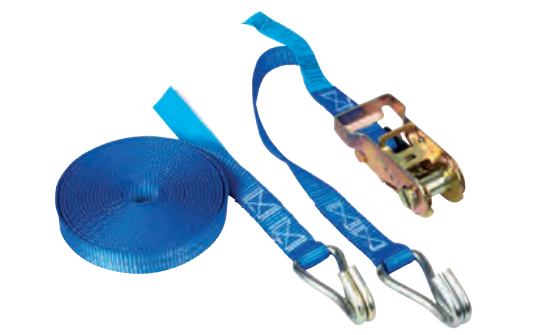

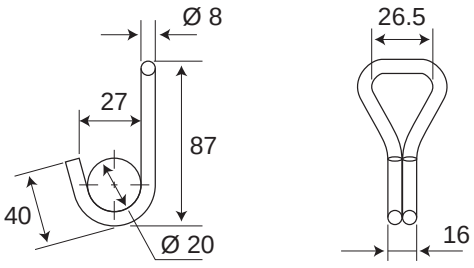

Zurrgurt 1515

Zweiteilig, Ratsche R25B1, Spitzhaken doppelt 2503, Gewebebreite 25 mm, Gewebefarbe rot, GS und TÜV-geprüft, Dehnung < 5 %, nach DIN EN 12195-2 hergestellt und geprüft.



Länge [m]	FE [m]	LE [m]	SHF [daN]	STF [daN]	LC [daN]	LC [daN]	Art. Nr.
4,0	0,3	3,7	50	150	750	1500	142138530
6,0	0,3	5,7	50	150	750	1500	142138531

Zurrgurt 1515

Einteilig, Ratsche R25B1, Gewebebreite 25 mm, Gewebefarbe rot, Dehnung < 5 %, nach DIN EN 12195-2 hergestellt und geprüft.



Länge [m]	FE [m]	LE [m]	SHF [daN]	STF [daN]	LC [daN]	LC [daN]	Art. Nr.
4,0	-	-	50	150	-	1500	142138526
6,0	-	-	50	150	-	1500	142138527

Zurrgurt 1015

Zweiteilig, Ratsche R25B1, Flachhaken 2504 mit Sicherung für Stäbchen-Zurrschiene Ø 8 mm, Gewebebreite 25 mm, Gewebefarbe rot/blau, Dehnung < 7 %, nach DIN EN 12195-2 hergestellt und geprüft.

Farbe	Länge [m]	FE [m]	LE [m]	SHF [daN]	STF [daN]	LC [daN]	LC [daN]	Art. Nr.
rot	4,0	0,3	3,7	50	150	500	1000	142138532
rot	6,0	0,3	5,7	50	150	500	1000	142138533
blau	5,0	1,0	4,0	50	200	650	1300	WTR 1000-5



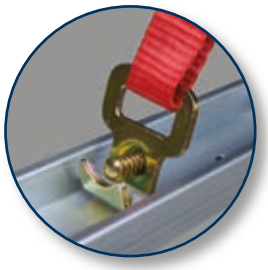

Zurrgurt 615

Zweiteilig, Ratsche R25B1, S-Haken 2501 mit PVC-Ummantelung, Gewebebreite 25 mm, Gewebefarbe rot, Dehnung < 5 %, nach DIN EN 12195-2 hergestellt und geprüft.

Länge [m]	FE [m]	LE [m]	SHF [daN]	STF [daN]	LC [daN]	LC [daN]	Art. Nr.
2,0	0,3	1,7	50	150	300	600	142138528
4,0	0,3	3,7	50	150	300	600	142138529



Zurrgurt 510

Einteilig, Ratsche R25L1, Gewebebreite 25 mm, Gewebefarbe rot, Dehnung < 5 %, nach DIN EN 12195-2 hergestellt und geprüft.



Länge [m]	FE [m]	LE [m]	SHF [daN]	STF [daN]	LC [daN]	LC [daN]	Art. Nr.
6,0	-	-	50	100	-	500	142138525

Klemmschlossgurt 400

Einteilig, Klemmschloss K25S, Gewebebreite 25 mm, Gewebefarbe rot, GS und TÜV-geprüft, Dehnung < 5 %



Länge [m]	FE [m]	LE [m]	SHF [daN]	STF [daN]	LC [daN]	LC [daN]	Art. Nr.
3,0	-	-	-	-	-	400	142138524

Klemmschlossgurt 350

Einteilig, Klemmschloss K25S, Gewebebreite 25 mm, Gewebefarbe rot, Dehnung < 7 %, nach DIN EN 12195-2 hergestellt und geprüft.

Länge [m]	FE [m]	LE [m]	SHF [daN]	STF [daN]	LC [daN]	LC [daN]	Art. Nr.
2,0	-	-	-	-	-	350	142139002



Klemmschlossgurt 300

Zweiteilig, Klemmschloss K25S, Spitzhaken doppelt 2503, Gewebebreite 25 mm, Gewebefarbe blau, Dehnung < 5 %.

Länge [m]	FE [m]	LE [m]	SHF [daN]	STF [daN]	LC [daN]	LC [daN]	Art. Nr.
6,0	0,3	5,7	-	-	150	300	142138747



Klemmschlossgurt 250

Einteilig, Klemmschloss K25L, Gewebebreite 25 mm, Gewebefarbe rot, GS und TÜV-geprüft, Dehnung < 5 %.



Länge [m]	FE [m]	LE [m]	SHF [daN]	STF [daN]	LC [daN]	LC [daN]	Art. Nr.
5,0	-	-	-	-	-	250	142138523

Zurrgurt 2015

Zweiteilig, Ratsche R50B1, Doppel-Airline-Fitting 571, eingefädelt mit Sicherungsnaht, Gewebebreite 50 mm, Gewebefarbe rot, Dehnung < 5 %, nach DIN EN 12195-2 hergestellt und geprüft.

Länge [m]	FE [m]	LE [m]	SHF [daN]	STF [daN]	LC [daN]	LC [daN]	Art. Nr.
3,0	0,3	2,7	50	150	1000	2000	142138577
5,0	0,5	4,5	50	150	1000	2000	142138578



Zurrgurt 1515

Zweiteilig, Ratsche R25B1, Doppel-Airline-Fitting 571, eingefädelt mit Sicherungsnaht, Gewebebreite 25 mm, Gewebefarbe rot, Dehnung < 5 %, nach DIN EN 12195-2 hergestellt und geprüft.

Länge [m]	FE [m]	LE [m]	SHF [daN]	STF [daN]	LC [daN]	LC [daN]	Art. Nr.
6,0	0,5	5,5	50	150	750	1500	142138576



Ancra-Zurrgurte

Bild	Bezeichnung	Fzul. in der Umreifung [daN] (kp)*	Gesamt-länge [m]	Festende [m]	Gurtbreite [mm]	Endfitting	Art. Nr.
1	Overcentergurt	1500	3,0	0,5	45	71137	79014/137-3000-0500
2	Ratschenschlossgurt	600	3,0	0,5	25	71105	79036/105-3000-0500
3	Klemmschlossgurt	400	3,0	0,5	25	71105	79012/105-3000-0500
4	Klemmschlossgurt	500	3,0	0,5	25	71105	79057/105-3000-0500

*** Fzul. = zulässige Belastbarkeit von Zurrgurten nach DIN 60060**

1

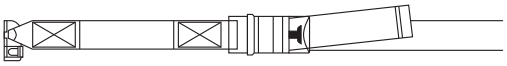

2

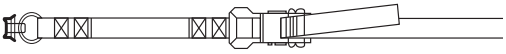

3



4



Klemmschlossgurt 300

Zweiteilig, Klemmschloss K25S, Einfach-Airline-Fitting 570, eingefädelt mit Sicherungsnaht, Gewebebreite 25 mm, Gewebefarbe rot, Dehnung < 5 %, nach DIN EN 12195-2 hergestellt und geprüft.

Länge [m]	FE [m]	LE [m]	SHF [daN]	STF [daN]	LC [daN]	LC [daN]	Art. Nr.
5,0	0,5	4,5	-	-	150	300	142138574



Zurrgurt 1515

Zweiteilig, Ratsche R25B1, Einfach-Airline-Fitting 570, eingefädelt mit Sicherungsnaht, Gewebebreite 25 mm, Gewebefarbe rot, Dehnung < 5 %, nach DIN EN 12195-2 hergestellt und geprüft.

Länge [m]	FE [m]	LE [m]	SHF [daN]	STF [daN]	LC [daN]	LC [daN]	Art. Nr.
3,4	0,2	3,2	50	150	750	1500	142138575
5,0	0,5	4,5	50	150	750	1500	142138573

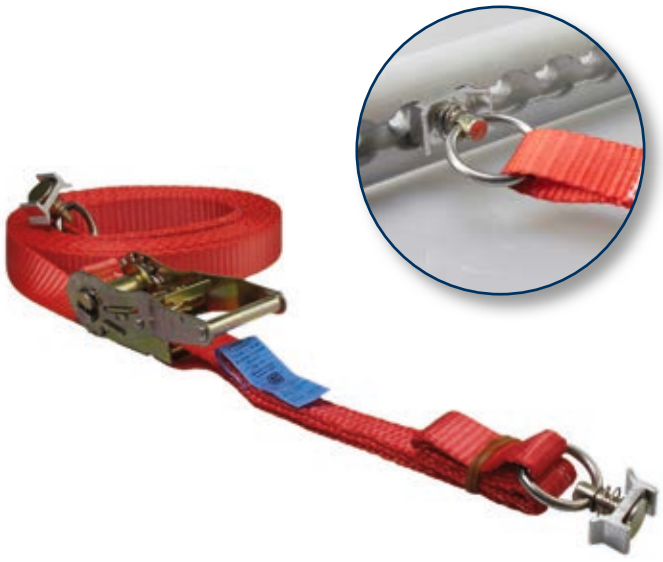

Zurrgurt 510

Zweiteilig, Ratsche R25L1, Einfach-Airline-Fitting 600, Gewebebreite 25 mm, Gewebefarbe blau, Dehnung < 5 %, nach DIN EN 12195-2 hergestellt und geprüft.

Länge [m]	FE [m]	LE [m]	SHF [daN]	STF [daN]	LC [daN]	LC [daN]	Art. Nr.
1,1	0,1	1,0	50	100	250	500	142138748



Klemmschlossgurt 300

Zweiteilig, Klemmschloss K25S, Einfach-Airline-Fitting 600, Gewebebreite 25 mm, Gewebefarbe blau, Dehnung < 5 %, nach DIN EN 12195-2 hergestellt und geprüft.

Länge [m]	FE [m]	LE [m]	SHF [daN]	STF [daN]	LC [daN]	LC [daN]	Art. Nr.
1,1	0,1	1,0	-	-	150	300	142138746



Klemmschlossgurt mit Zurrschienenbeschlag

Gesamtlänge [mm]	Festende [mm]	Gurtbreite [mm]	zul. Zugkraft [daN]	Art. Nr.
3600	1200	50	1200	79010/022

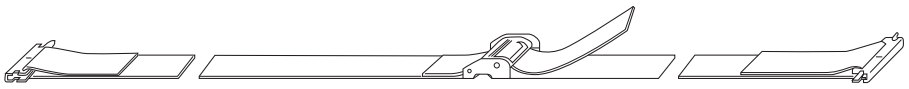

Overcenterschloss-Zurrgurt 1800



Zweiteilig, Overcenterschloss O50S2, Kombi-Ankerschienen-Endbeschlag 5001, Gewebebreite 50 mm, Gewebefarbe grau, Etikett innen, Dehnung < 5 %, nach DIN EN 12195-2 hergestellt und geprüft.

Länge [m]	FE [m]	LE [m]	SHF [daN]	STF daN]	LC [daN]	LC [daN]	Art. Nr.
3,5	1,0	2,5	-	-	900	1800	142138860

Overcenterschloss-Zurrgurt 1500

Zweiteilig, Overcenterschloss O50S1, Kombi-Ankerschienen-Endbeschlag 5001, Gewebebreite 50 mm, Gewebefarbe rot, Etikett innen, Dehnung < 5 %, nach DIN EN 12195-2 hergestellt und geprüft.

Länge [m]	FE [m]	LE [m]	SHF [daN]	STF [daN]	LC [daN]	LC [daN]	Art. Nr.
5,0	0,5	4,5	-	-	750	1500	142138810



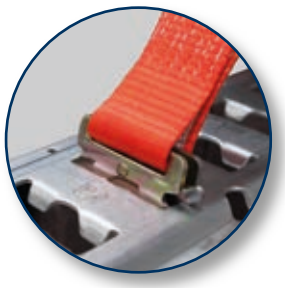



Tabelle Zurrgurt-Endbeschläge zu passenden Ankerschienen

		Schraub-Fitting 142138875	Schraub-Fitting 142138745	Schraub-Fitting 142138832	Einfach-Airline-Fitting 570	Einfach-Airline-Fitting 600	Doppel-Airline-Fitting 571	Vierfach-Airline-Fitting 702	Vierfach-Airline-Fitting 579	Nutenstein	Flachhaken 2504 mit Sicherung	Kombi-Anker-schienen-End-beschlag 5001	Kombi-Anker-schienen-Endbeschlag 585	S -Haken 2501	Gewebebreite 25 mm	Gewebebreite 35 mm	Gewebebreite 50 mm
Airlineprofil-Ankerschienen/ Airline-Zurrplattenpunkt*	142138031	✓	✓	✓	✓	✓	✓	✓	✓	✓							
	142138032	✓	✓	✓	✓	✓	✓	✓	✓	✓							
	142138034	✓	✓	✓	✓	✓	✓	✓	✓	✓							
	142138589	✓	✓	✓	✓	✓	✓	✓	✓	✓							
	142138590	✓	✓	✓	✓	✓	✓	✓	✓	✓							
	142138712	✓	✓	✓	✓	✓	✓	✓	✓	✓							
	142138718	✓	✓	✓	✓	✓	✓	✓	✓	✓							
	142138719	✓	✓	✓	✓	✓	✓	✓	✓	✓							
	142138788	✓	✓	✓	✓	✓	✓	✓	✓	✓							
	142138791	✓	✓	✓	✓	✓	✓	✓	✓	✓							
	142138863	✓	✓	✓	✓	✓	✓	✓	✓	✓							
	142138874	✓	✓	✓	✓	✓	✓	✓	✓	✓							
	142138893	✓	✓	✓	✓	✓	✓	✓	✓	✓							
	142138898	✓	✓	✓	✓	✓	✓	✓	✓	✓							
	142138953	✓	✓	✓	✓	✓	✓	✓	✓	✓							
	142139026	✓	✓	✓	✓	✓	✓	✓	✓	✓							
	142138703	* ✓	✓	✓	✓	✓											
Schlitz-Loch-Anker-schienen	142138021											✓	✓				
	142138023											✓	✓				
	142138700											✓	✓				
	142138826											✓	✓				
Kombi-Ankerschienen	142138008											✓	✓				
	142138015											✓	✓				
	142138016											✓	✓				
	142138017											✓	✓				
	142138019											✓	✓				
	142138289											✓	✓				
	142138612											✓	✓				
	142138701											✓	✓				
	142138754											✓	✓				
	142138841											✓	✓				
	142138852											✓	✓				
Schlüsselloch Anker-schienen	142138001											✓	✓				
Stäbchen-Ankerschienen	142138254										✓			✓	✓	✓	
	142138269										✓			✓	✓	✓	
	142138636										✓			✓	✓	✓	✓
	142138743													✓	✓	✓	✓
	142138755										✓			✓	✓	✓	
	142138835										✓			✓	✓	✓	



Dreipunkt-Autotransport-Zurrgurt 5025

Zweiteilig, Ratsche R50S2 mit Spitzhaken einfach drehbar 5010 (direkt montiert). Losende mit Spitzhaken einfach drehbar 5019 und Spitzhaken einfach drehbar 5019 freilaufend, inklusive Abriebschutz (Controller) grün in 750 mm Länge. Losende eingefädelt und mit Sicherungsnaht. Gewebebreite 50 mm, Gewebefarbe orange, Dehnung < 4 %, nach DIN EN 12195-2 hergestellt und geprüft.

Länge [m]	FE [m]	LE [m]	SHF [daN]	STF [daN]	LC [daN]	LC [daN]	Art. Nr.
2,8	-	2,8	50	250	2500	5000	142138587



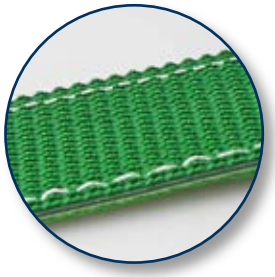





Wir empfehlen die Autotransport-sicherung nur in Verbindung mit Radvorlegern/Hemmschuhen.

Dreipunkt-Autotransport-Zurrgurt 4025

Zweiteilig, Ratsche R50S1 mit Spitzhaken einfach drehbar 5010 (direkt montiert). Losende mit Spitzhaken doppelt 5002 und Spitzhaken doppelt 5002 freilaufend, inklusive Abriebschutz-schlauch blau in 1000 mm Länge. Losende eingefädelt und mit Sicherungsnaht. Gewebebreite 50 mm, Gewebefarbe orange, Dehnung < 4 %, nach DIN EN 12195-2 hergestellt und geprüft.

Länge [m]	FE [m]	LE [m]	SHF [daN]	STF [daN]	LC [daN]	LC [daN]	Art. Nr.
2,8	-	2,8	50	250	2000	4000	142138591





Dreipunkt-Autotransport-Zurrgurt 4025

Zweiteilig, Ratsche R50S1 mit Spitzhaken doppelt 5002 und Spitzhaken doppelt 5002 freilaufend auf Losende, inklusive 3 Stück Abriebschutz-Klötze. Losende eingefädelt und mit Sicherungsnaht. Gewebebreite 50 mm, Gewebefarbe orange, Dehnung < 4 %, nach DIN EN 12195-2 hergestellt und geprüft.

Länge [m]	FE [m]	LE [m]	SHF [daN]	STF [daN]	LC [daN]	LC [daN]	Art. Nr.
2,7	0,2	2,5	50	250	2000	4000	142138707



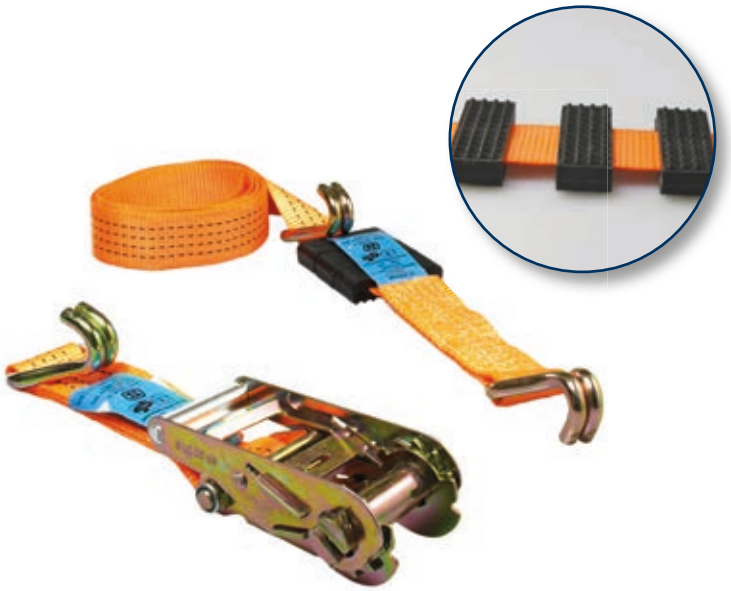

Dreipunkt-Autotransport-Zurrgurt 4025

Zweiteilig, Ratsche R50S1 mit Spitzhaken doppelt 5002 und Spitzhaken doppelt 5002 freilaufend auf Losende, inklusive Abriebschutz (Gummi-Controller) schwarz in 700 mm Länge. Losende eingefädelt und mit Sicherungsnaht. Gewebebreite 50 mm, Gewebefarbe orange, Dehnung < 4 %, nach DIN EN 12195-2 hergestellt und geprüft.

Länge [m]	FE [m]	LE [m]	SHF [daN]	STF [daN]	LC [daN]	LC [daN]	Art. Nr.
2,5	0,2	2,3	50	250	2000	4000	142138706



Dreipunkt-Autotransport-Zurrgurt 3021

**Zweiteilig, Ratsche R35S1 mit Spitzhaken einfach drehbar 3505 und Spitzhaken einfach 3502 freilaufend auf Losende, inklusive Abriebschutz (Controller) grün in 750 mm Länge.
Losende eingefädelt und mit Sicherungsnaht. Gewebebreite 35 mm, Gewebefarbe blau,
Dehnung < 4 %, nach DIN EN 12195-2 hergestellt und geprüft.**

Länge [m]	FE [m]	LE [m]	SHF [daN]	STF [daN]	LC [daN]	LC [daN]	Art. Nr.
3,2	0,2	3,0	50	210	1500	3000	142138819



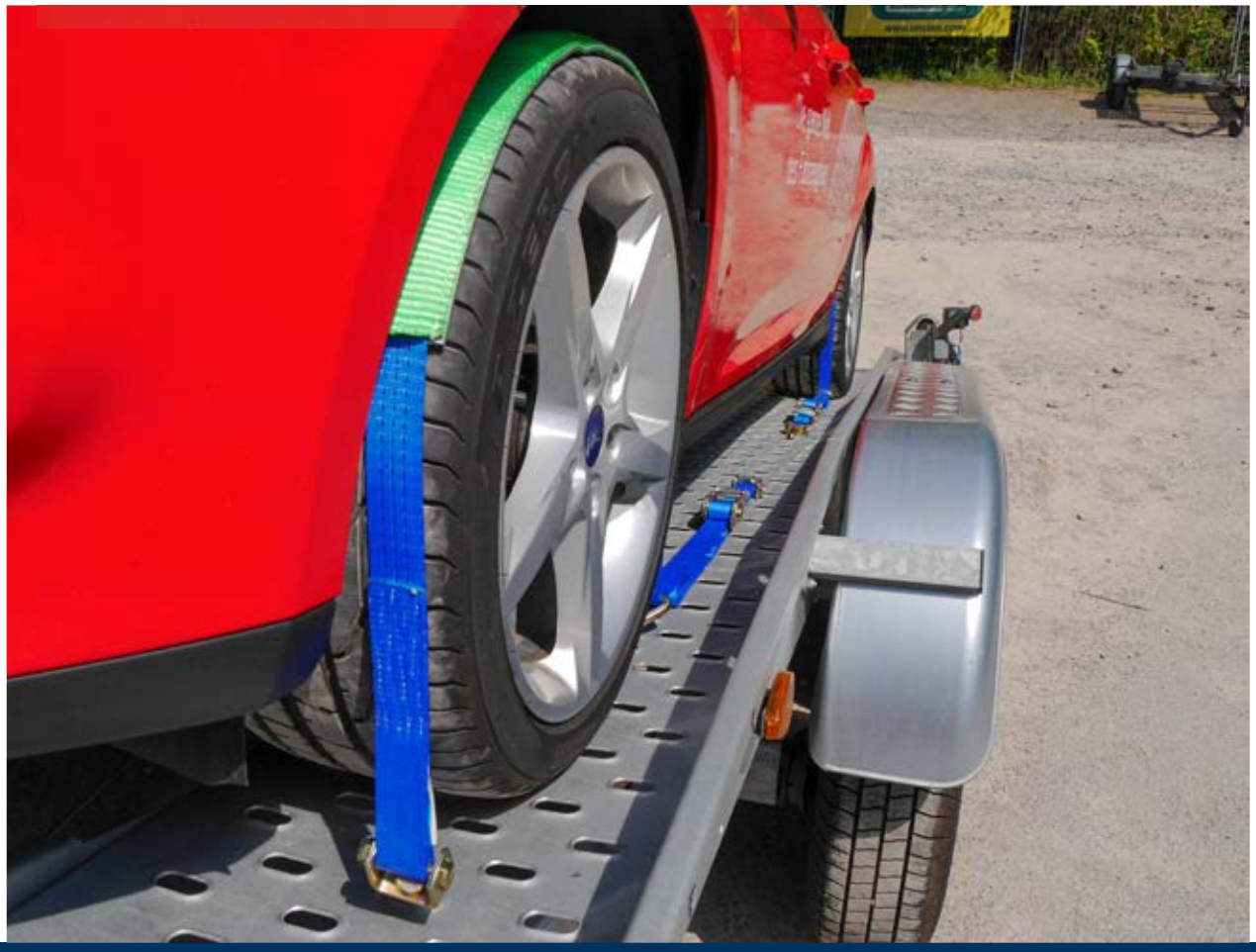

Dreipunkt-Autotransport-Zurrgurt 3018

Zweiteilig, Ratsche R35S1 mit Spitzhaken doppelt 3501 und Spitzhaken doppelt 3501 freilaufend auf Losende, inklusive Abriebschutz (GummiController) schwarz in 700 mm Länge. Losende eingefädelt und mit Sicherungsnaht. Gewebebreite 35 mm, Gewebefarbe orange, Dehnung < 4 %, nach DIN EN 12195-2 hergestellt und geprüft.

Länge [m]	FE [m]	LE [m]	SHF [daN]	STF [daN]	LC [daN]	LC [daN]	Art. Nr.
2,5	0,2	2,3	50	180	1500	3000	142138705

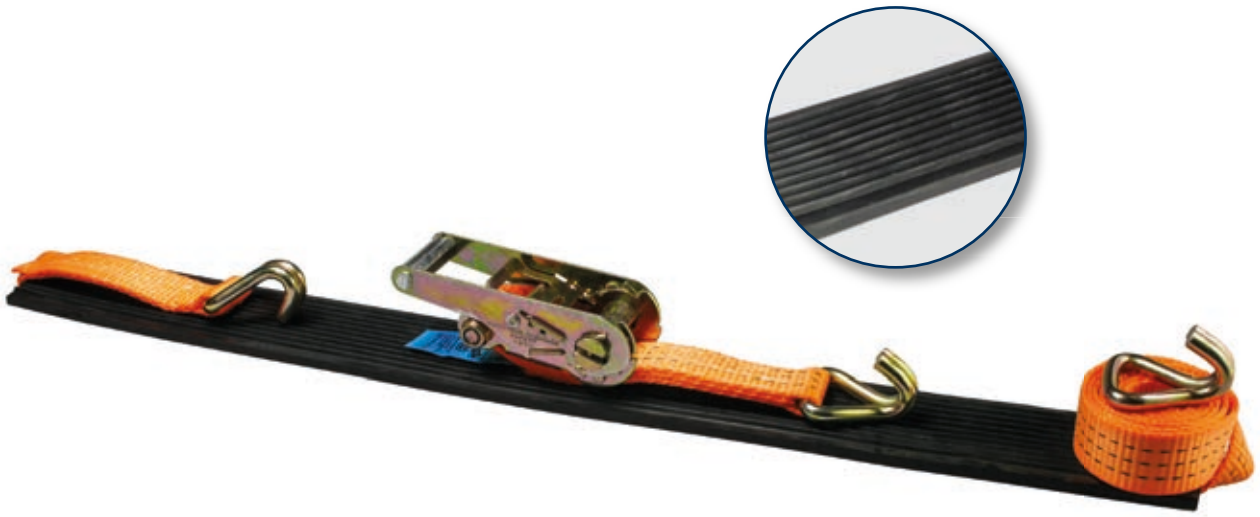





Dreipunkt-Autotransport-Zurrgurt 3018 zur seitlichen Radverzurrung

Dreiteilig, Ratsche R35B1, Spitzhaken einfach 3502, Quergurt 0,4 m, Losende eingefädelt und mit Sicherungsnaht. Gewebebreite 35 mm, Gewebefarbe orange, Dehnung < 4 %, nach DIN EN 12195-2 hergestellt und geprüft.

Länge [m]	FE [m]	LE [m]	SHF [daN]	STF [daN]	LC [daN]	LC [daN]	Art. Nr.
3,3	0,3	3,0	50	180	1500	3000	142138586



Dreipunkt-Autotransport-Zurrgurt 3018 zur seitlichen Radverzurrung

Zweiteilig, Ratsche R35S1 mit Spitzhaken einfach drehbar 3505 und Spitzhaken einfach 3502 bei 600 mm vom Schlaufenende vernäht. Schlaufe 150 mm mit Abriebschutz lila. 400 mm Abriebschutz lila zwischen Schlaufe und vernähtem Spitzhaken. Losende eingefädelt und mit Sicherungsnaht. Gewebebreite 35 mm, Gewebefarbe orange, Dehnung < 4 %, nach DIN EN 12195-2 hergestellt und geprüft.



Länge [m]	FE [m]	LE [m]	SHF [daN]	STF [daN]	LC [daN]	LC [daN]	Art. Nr.
1,5	-	1,5	50	180	1500	3000	142138801



Y-Autotransport-Zurrgurt 2025 zur seitlichen Radverzurrung

Zweiteilig mit Doppelspitzhaken, D-Ring, Schnalle und schmaler Ratsche R50S1. Losende eingefädelt und mit Sicherungsnaht. Gewebebreite 50 mm, Gewebefarbe blau, Dehnung < 4 %, nach DIN EN 12195-2 hergestellt und geprüft. Im Y-Verteiler ein Gurtteil mit Schnalle 0,2 m und ein Gurtteil 1,8 m.

Länge [m]	FE [m]	LE [m]	SHF [daN]	STF [daN]	LC [daN]	LC [daN]	Art. Nr.
2,8	2,0	0,8	50	250	1000	2000	142138853





Abriebschutz

Für Autotransportgurte mit Gewebebreite 50 mm, schwarzer Gummi, Länge 700 mm.

Art. Nr. 142138708



Abriebschutz

Profilierte Gummifläche, für Autotransportgurte mit Gewebebreite 50 mm, Farbe grün, Länge 750 mm.

Art. Nr. 142138711



Hemmschuh für Autotransporter

Maße ca. 515 x 120 x 149 mm, Stahl verzinkt, Gewicht 3,97 kg.

Art Nr. 250141723

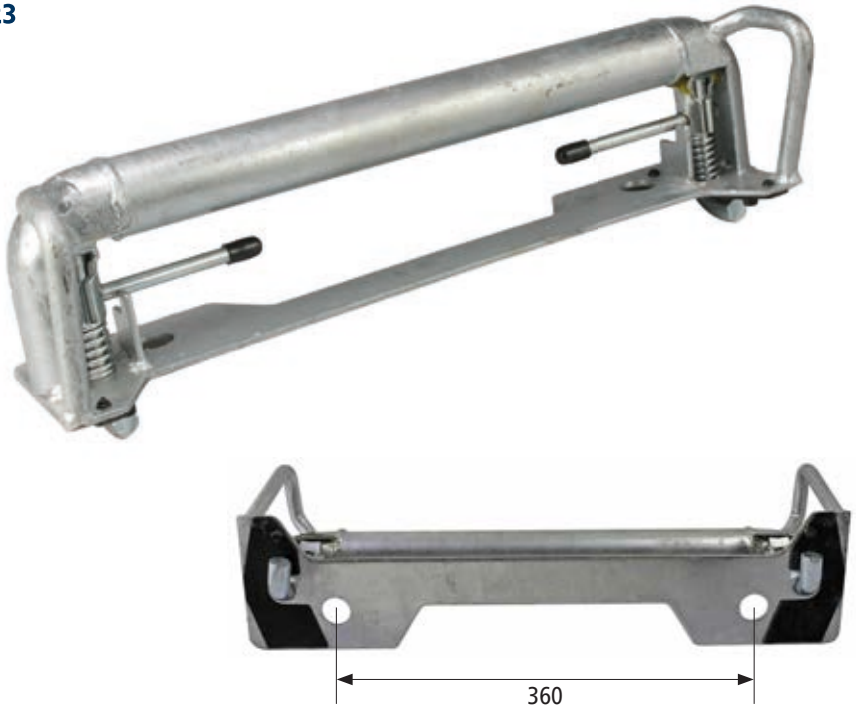

Kantenschutz

135 x 90 mm, Gurtausnahme 60 mm, Farbe: weiß



Schenkellänge [mm]	Breite [mm]	Gewicht [kg]	Art. Nr.
90 x 90	135	0,06	ST-K





Kantenschutzecke

Kunststoff rot, mit Verstärkung und Hohlkehle.
Geeignet für den Papiertransport oder ähnlich empfindliche Güter.



Schenkellänge [mm]	Breite [mm]	Gewicht [kg]	Art. Nr.
210 x 160	145	0,20	142138825

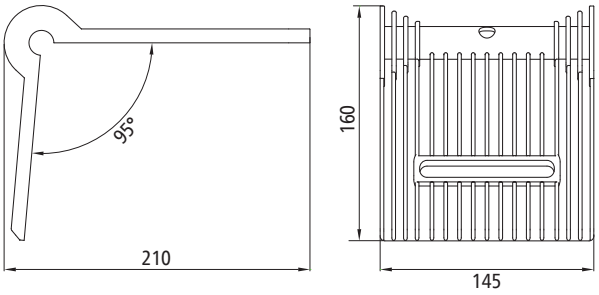

Kantenschutzecke

Kunststoff schwarz, mit Verstärkung und Hohlkehle.
Geeignet für den Papiertransport oder ähnlich empfindliche Güter.



Schenkellänge [mm]	Breite [mm]	Gewicht [kg]	Art. Nr.
200 x 155	145	0,24	142131857

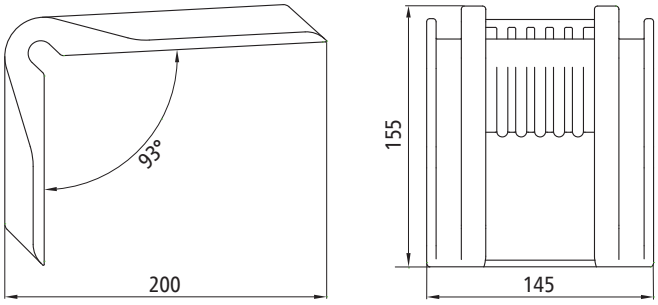

Kantenschutzecke

90°

Schenkellänge [mm]	Breite [mm]	Gewicht [kg]	Art. Nr.
196 x 158	150	0,2	CP10





Kantenschutzecke

Kunststoff orange.
Länge individuell kürzbar.

Schenkellänge [mm]	Länge [mm]	Gewicht [kg]	Art. Nr.
190 x 190	800	2,51	142138840
	1200		142138704
	5850		142131856

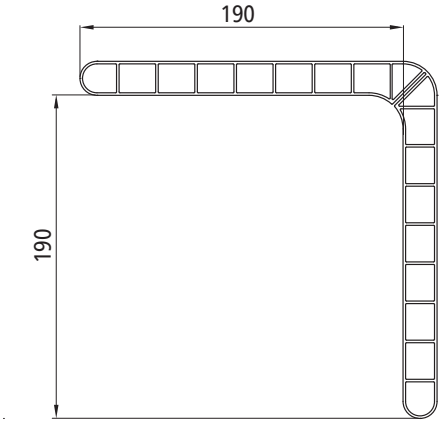







Depothalterung Set 1

Einbau an der Bordwand, Länge individuell einstellbar.
Art. Nr. 142138857

Inhalt bestehend aus:
1 Stück Depothalterung für Kantenschutzecken (siehe unten)
Art. Nr. 142138848

2 Stück Klemmschlossgurt 350 (siehe unten)
Art. Nr. 142139002

Depothalterung Set 2

Einbau an der Bordwand, Länge individuell einstellbar.
Art. Nr. 142138858

Inhalt wie Set 1 plus:
10 Stück Kantenschutzecke 1200 mm

Art. Nr. 142138704

Depothalterung Set 3

Einbau an der Bordwand, Länge individuell einstellbar.
Art. Nr. 142138859

Inhalt wie Set 1 plus:
14 Stück Kantenschutzecke 800 mm

Art. Nr. 142138840

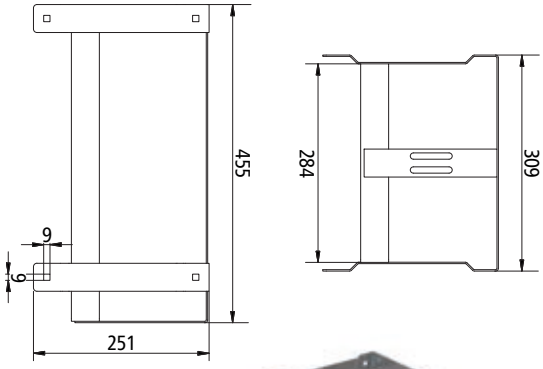

Depothalterung für Kantenschutzecke

Bestehend aus 2 Halteblechen, Stahl verzinkt.
Einbau an der Bordwand, Länge individuell einstellbar.
Geeignet für bis zu 14 Kantenschutzecken 142138840 oder 142138704.

Art. Nr. 142138848

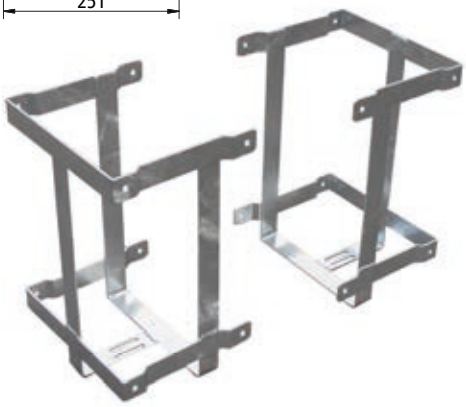



Klemmschlossgurt 350

Einteilig, Klemmschloss K25S, Gewebebreite 25 mm, Gewebefarbe rot, Dehnung < 7%, nach DIN EN 12195-2 hergestellt und geprüft.

Länge [m]	FE [m]	LE [m]	SHF [daN]	STF [daN]	LC [daN]	LC [daN]	Art. Nr.
2,0	-	-	-	-	-	350	142139002

Antirutschmatten Pad

PU-gebundenes Gummigranulat, schwarz-meliert.
Zertifiziert vom Fraunhofer Institut.

Maße [mm]	Reibbeiwert [µ]	Gewicht [kg]	Art. Nr.
300 x 200 x 8	0,6	0,35	142131387

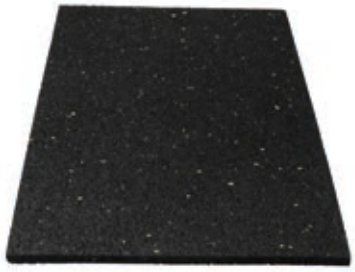

Antirutschmatten Rolle

PU-gebundenes Gummigranulat, schwarz-meliert.
Zertifiziert vom Fraunhofer Institut.

Maße [mm]	Reibbeiwert [µ]	Gewicht [kg]	Art. Nr.
5000 x 250 x 8	0,6	7,20	142131386



Antirutschmatten Rolle

Maße [mm]	Art. Nr.
8000 x 250 x 8	090.814-00
5000 x 250 x 8	090.814-20
8000 x 125 x 8	090.815-10
20000 x 150 x 3	06101148



Individuelle Größen für Pads und Rollen auf Anfrage - Maximalbreite 1500 mm.



Transporter Rückhaltenetz

Polyestergewebe 25 mm blau, Maschenweite 175 × 175 mm. Label mit Schutzhülle, ausgestattet mit S-Haken 2501 PVC-beschichtet und Flachhaken-Sicherung 2504 für Stäbchen ø 8 mm. Zusätzlich mit 2 Adaptergurten 1000 mm, ausgestattet mit S-Haken 2501 PVC-beschichtet und Klemmschloss K25G.

Einsatzhöhe [mm]	Einsatzbreite [mm]	LC Netz gesamt [daN]	LC Netz Befestigungspunkt [daN]	Art. Nr.
1805	1550- 1850	800	600	142138820







Ladungssicherungsnetz



Polyestergewebe 25 mm rot, Maschenweite 150 × 150 mm.
Label mit Schutzhülle, ausgestattet mit 6 D-Ringen umlaufend.

Maße [mm]	LC Netz gesamt [daN]	LC Netz Befestigungspunkt [daN]	Art. Nr.
1800 x 1200	1000	500	142138811

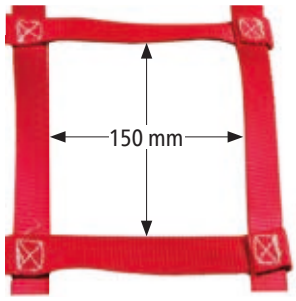



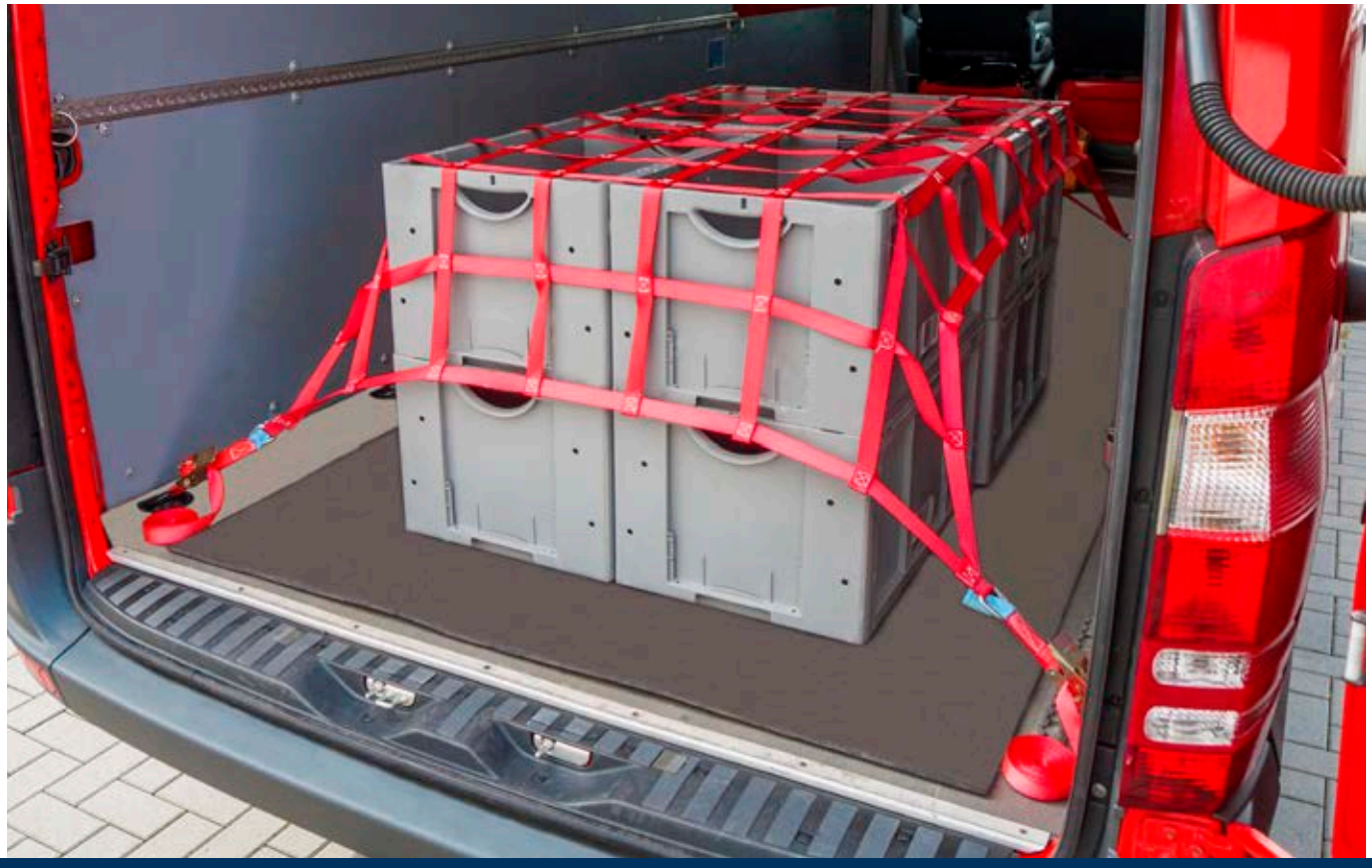

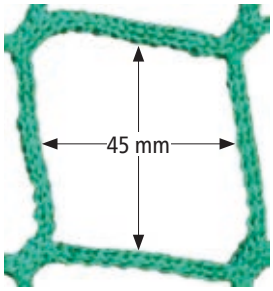



Abdecknetze für Pkw-Anhänger, Pritschen und Container

Maschenweite 45 mm, mit umlaufender Gummispannleine Ø 6 mm, PPM Stärke 3 mm, grün.

Breite x Länge [m]	Art. Nr.
1,5 x 1,5	142138517
2,0 x 2,5	142138518
2,0 x 3,0	142138758
2,5 x 3,5	142136070
3,0 x 3,5	142136069
3,0 x 4,0	142136071
3,5 x 5,0	142136067
3,5 x 6,0	142136068
3,5 x 7,0	142138759









Alle Netze werden einzeln verschweißt geliefert.

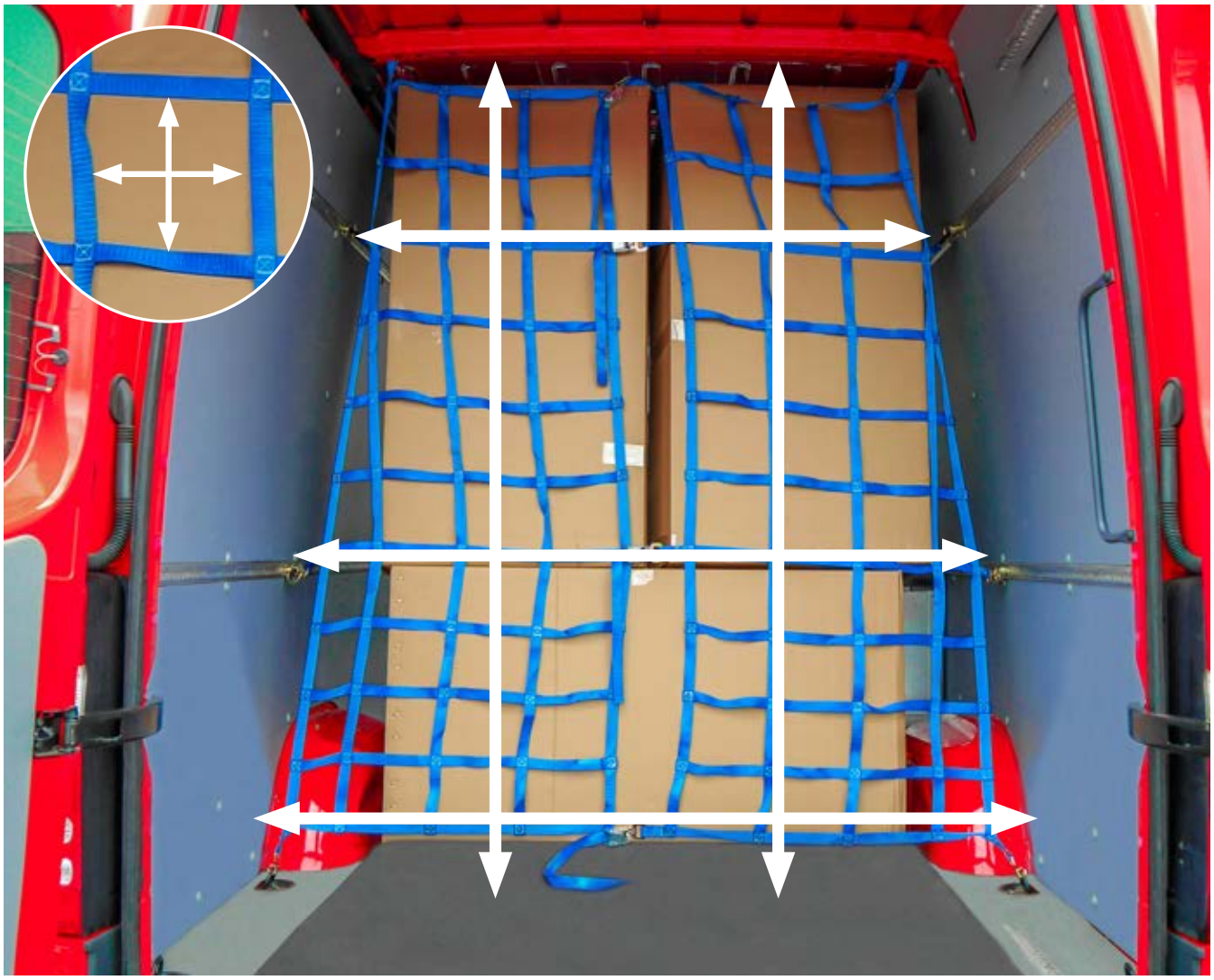

PASSGENAU

Geben Sie uns die lichten Innenmaße (Breite und Höhe), die Höhe und Abstände der Befestigungspunkte Ihres Fahrzeugs sowie die gewünschte Maschenweite an und wir konfigurieren das optimale Netz für Ihren Bedarf.

Wählen Sie zusätzlich noch die Gewebefarbe und den Endbeschlag zur Befestigung. Optional bedrucken wir das Netz nach Ihren Vorgaben mit Schrift oder Logo.

Zurrbügel



Verzinkt, Belastbarkeit 800 daN, Gewicht 0,20 kg. Inklusive 2 Sechskantmuttern DIN 985 M12-8. Geprüft nach DIN EN 12640.

Art. Nr. 295131663

Lasche zu Zurrbügel



Verzinkt, Gewicht 0,08 kg

Art. Nr. 295131664



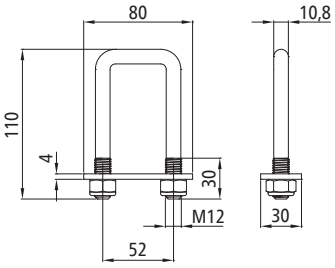

Zurrbügel 150° abgewinkelt

Verzinkt, Belastbarkeit 2000 daN, Gewicht 0,30 kg. Inklusive Platte und 2 Muttern. Geprüft nach DIN EN 12640.

Art. Nr. 295131972





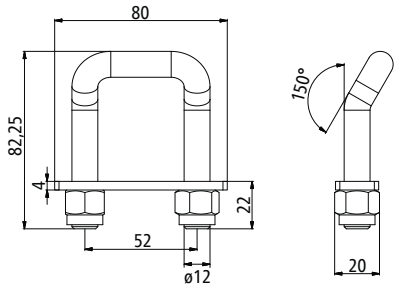

Zurrbügel

Verzinkt, Belastbarkeit 2500 daN, Gewicht 0,33 kg. Geprüft nach DIN EN 12640.

Art. Nr. 295132021

Dieser Zurrbügel kann in allen Suer Stahl-Bodenrahmenprofilen mit abgeschrägter/gekröpfter Ober-/Außenkante, z.B.: 372561440, montiert werden.
Dieser Zurrbügel wird serienmäßig in schraubbaren Cargotrail Stahl-Bodengruppen mit Pritschen- oder Curtain-Sider-Aufbauten eingesetzt.



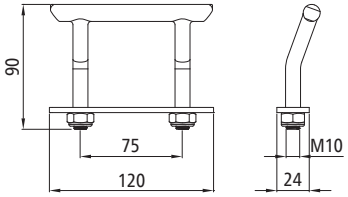

Zurrbügel

galvanisch verzinkt, mit Lasche und SL-Sicherung, für 75mm Lochabstand, Belastbarkeit 2500 daN nach DIN EN 12640, Gewicht: 0,42 kg

Art. Nr. 295132022



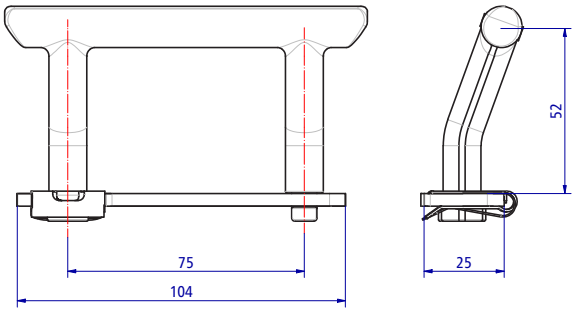

Zurrbügel

Verzinkt, Belastbarkeit 800 daN, Gewicht 0,2 kg. Geprüft nach DIN EN 12640.

Art. Nr. 295131888

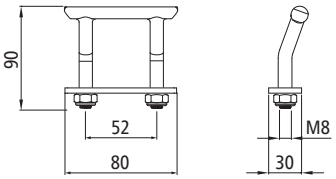



Zurrbügel

Verzinkt, Belastbarkeit 2000 daN,
Gewicht 0,37 kg.
Geprüft nach DIN EN 12640.

Art. Nr. 295132672



Zurrbügel

Roh, Belastbarkeit 2000 daN,
Gewicht 0,37 kg.
Geprüft nach DIN EN 12640.

Art. Nr. 295131672



Einschweißtasche zu Zurrbügel

Roh, Gewicht 0,18 kg.

Art. Nr. 295131698



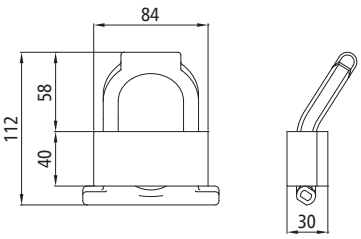



PWP Zurrbügel

Verzinkt, Belastbarkeit 2000 daN, Gewicht 0,16 kg
Geprüft nach DIN EN 12640.

Art. Nr. 105131661





PWP Halter zu Zurrbügel

Feuerverzinkt, Gewicht 0,19 kg

Art. Nr. 131569-1

Der Halter kann im Bodenrahmenprofil eingeschweißt oder eingeschraubt werden, weshalb er sich besonders für Aluminium-Bodenrahmenprofile eignet. Wir setzen diesen Zurrbügel serienmäßig in unseren Cargotrail Aluminium-Pritschenaufbauten ein.



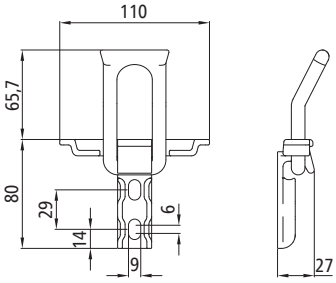

PWP Zurrbügel "Pinguin"

Verzinkt, Belastbarkeit 2000 daN, Gewicht 0,25 kg.
Geprüft nach DIN EN 12640

Art. Nr. 105131809



Tasche zu Zurrbügel "Pinguin"

Roh, Gewicht 0,22 kg

Art. Nr. 105131810





Tasche zu Zurrbügel "Pinguin"

Verzinkt, Gewicht 0,22 kg

Art. Nr. 105131811



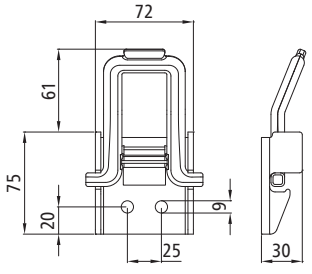

Zurrbügel

Grundiert, Belastbarkeit 2500 daN, Gewicht 0,60 kg.
Geprüft nach DIN EN 12640

Art. Nr. 295131743



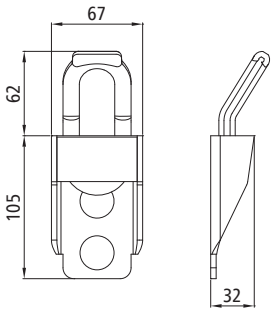

Zurrbügel

Roh/grundiert, Belastbarkeit 10000 daN, Gewicht 3,40 kg.
Geprüft nach DIN EN 12640

Art. Nr. 295131916



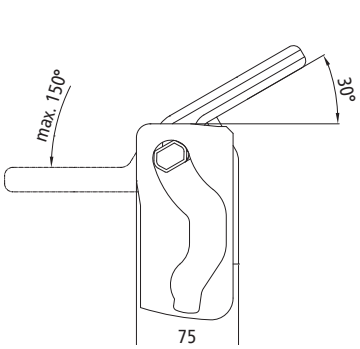

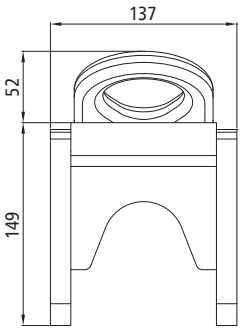

12-Tonnen-Zurrring

Geschmiedet, Ring verzinkt, Zurrkasten roh, Zurrkraft 12000 daN, Gewicht 4,61 kg. Geprüft nach DIN EN 12640
Für Schwerlasttransporte.

Art. Nr. 295161275





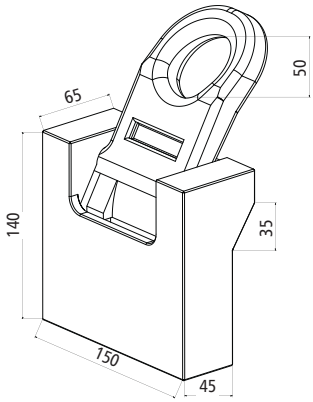

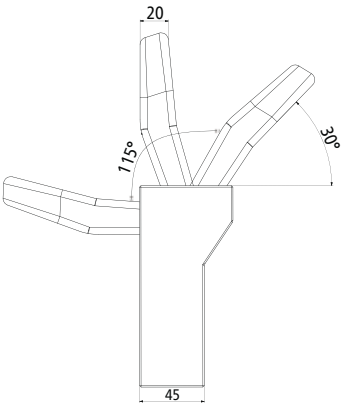

Zurrmulde



Mulde feuerverzinkt, Zurrbügel galvanisch verzinkt, Belastbarkeit 1000 daN, Gewicht 0,52 kg. Geprüft nach DIN EN 12640

Art. Nr. 295133563

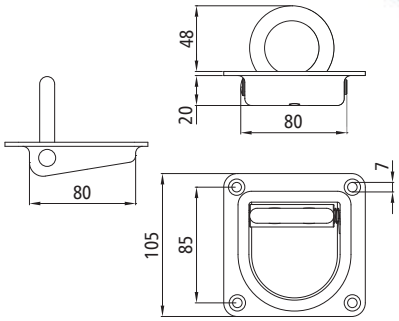

Verstärkungsplatte



Verzinkt, 133 × 143 × 3 mm, Gewicht 0,29 kg

Art. Nr. 295131794

Nutzen Sie die Verstärkungsplatte bei Montage der Zurrmulde 295133563 in Siebdruckplatten oder Holzböden, um durch die vergrößerte Auflagefläche eine günstige Krafteinleitung zu erhalten.

Zurrmulde



Mulde feuerverzinkt, Zurrbügel galvanisch verzinkt, Belastbarkeit 1000 daN, Gewicht 0,65 kg. Geprüft nach DIN EN 12640

Art. Nr. 295133562

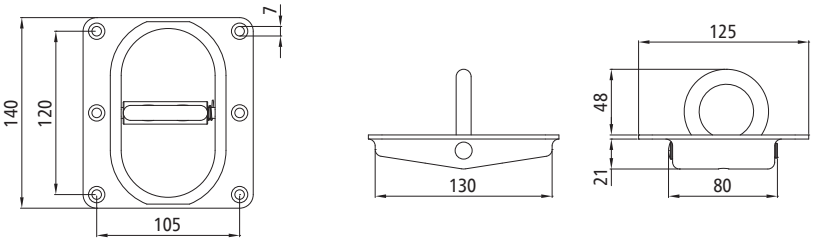

Zurrbügel (A)

Lasche für Zurrbügel
Feuerverzinkt, Gewicht 0,11 kg

Art. Nr. 71846



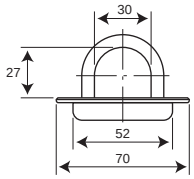

Lasche für Zurrbügel (B)

Feuerverzinkt, Gewicht 0,11 kg

Art. Nr. 71328

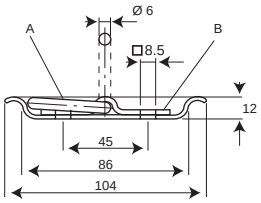

Material	Belastbarkeit [daN]	Info	Art. Nr.
Stahl verzinkt	350	komplett	71100
	Pos A	nur D-Ring	71846
	Pos B	nur Lasche	71328

Zurrbügel (A)

Lasche für Zurrbügel
Feuerverzinkt, Gewicht 0,11 kg

Art. Nr. 71326



Lasche für Zurrbügel (B)

Feuerverzinkt, Gewicht 0,11 kg

Art. Nr. 71325

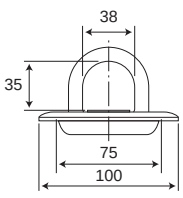

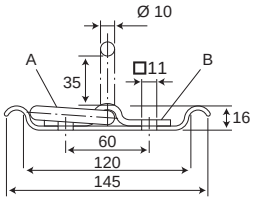

Material	Belastbarkeit [daN]	Info	Art. Nr.
Stahl verzinkt	800	komplett	71101
	Pos A	nur D-Ring	71326
	Pos B	nur Lasche	71325

780615-2 Geschmiedeter Haken



- Gesenkgeschmiedeter Haken mit extrem hoher Festigkeit und langer Einsatzzeit
- Montiert in einem stabilen 4 mm starken Stahlgehäuse
- In das Außenrahmenprofil des Plateaus integrierbar
- Bruchlast 60 KN.
  Gewicht 1,5 KG

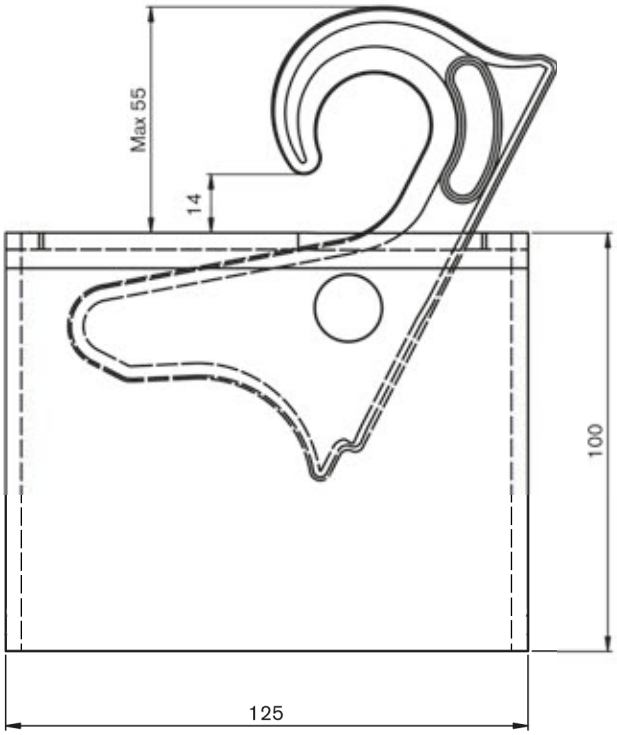

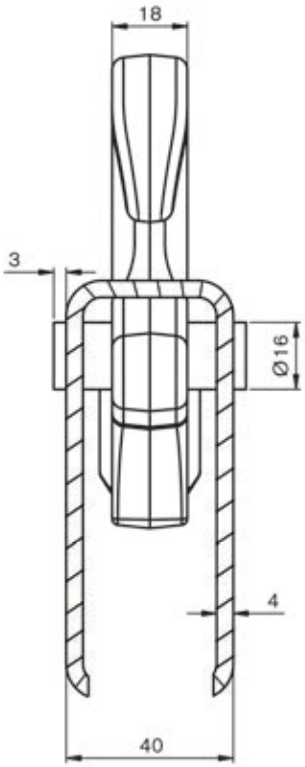

Der VIP-Haken ist unter verschiedensten Winkeln mit extrem hoher Belastbarkeit einsetzbar.

Der VIP-Haken ist in einem stabilen 4 mm starken Stahlgehäuse montiert und garantiert hohe Festigkeit bei langer Einsatzzeit.

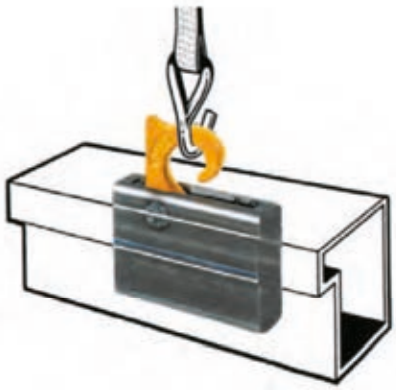

Wir behalten uns das Recht auf Änderungen ohne vorherige Ankündigung vor.

Achtung: Beim Einbau unbedingt die Auflagen des Fahrzeugherstellers sowie die behördlichen Vorschriften besonders im Bezug auf die Festigkeit beachten.

Zurrmulde

Roh, Belastbarkeit 2000 daN, Gewicht 0,57 kg
Geprüft nach DIN EN 12640

Art. Nr. 105131557



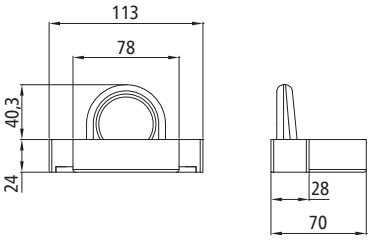

Zurrmulde

Roh, Belastbarkeit 2500 daN, Gewicht 0,78 kg
Geprüft nach DIN EN 12640

Art. Nr. 295131560



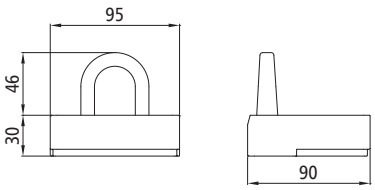

Zurrmulde

Roh, Belastbarkeit 2500 daN, Gewicht 0,75 kg
Geprüft nach DIN EN 12640

Art. Nr. 295131590



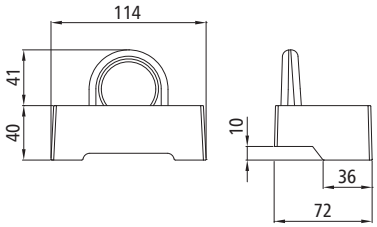

Zurrmulde

Grundiert, Bruchkraft 2000 daN, Gewicht 0,70 kg
Geprüft nach DIN EN 12640

Art. Nr. 122131801



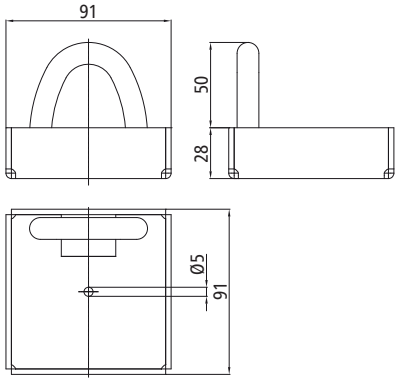

Zurrkasten

Roh, Belastbarkeit 2500 daN, Gewicht 0,92 kg
Geprüft nach DIN EN 12640

Art. Nr. 295131839



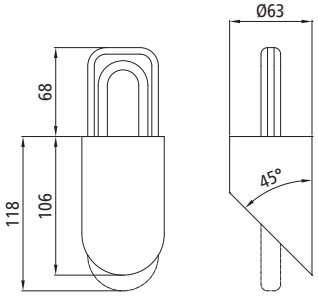

Zurrkasten

Belastbarkeit 2500 daN, Bruchkraft senkrecht 7000 daN,
Gewicht 1,64 kg. Geprüft nach DIN EN 12640

Art. Nr. 295131746 grundiert
Art. Nr. 295131748 roh



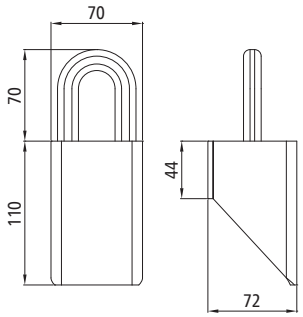

Zurrkasten

Grundiert, Belastbarkeit 3000 daN, Gewicht 1,12 kg
Geprüft nach DIN EN 12640

Art. Nr. 295131544



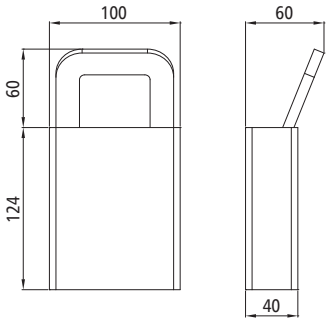

Zurrkasten

Grundiert, Belastbarkeit 6500 daN, Gewicht 1,90 kg.
Dieser Zurrkasten ist NICHT nach DIN EN 12640 geprüft.

Er darf in Deutschland nicht als Ladungssicherungs-einrichtung gemäß den Richtlinien der BG für Fahrzeughaltungen eingesetzt werden.
Die angegebenen Belastungswerte sind Herstelleran-gaben.

Art. Nr. 295131543



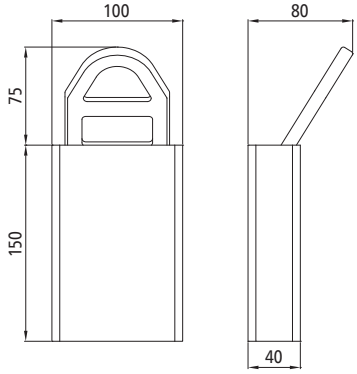

Anschlagpunkt

**Stahl, Güteklasse 8, mit Anschweißlasche,
Tragfähigkeit 3,15 t, Gewicht 0,69 kg.
Geprüft nach DIN EN 12640**

Art. Nr. 295134121



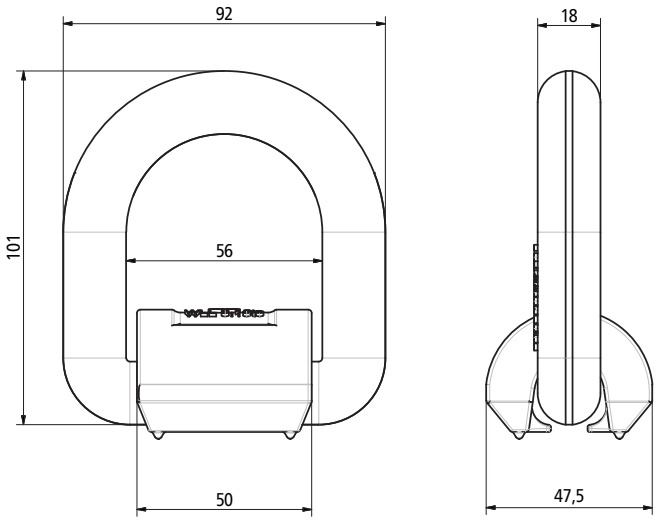

Zurröse 1

**Roh, Belastbarkeit 20000 daN, Gewicht 3,27 kg.
Geprüft nach DIN EN 12640**

Art. Nr. 295131917



Anschweißlasche zu Zurröse 2

**Roh, Gewicht 1,32 kg,
geprüft nach DIN EN 12640**

Art. Nr. 295131918

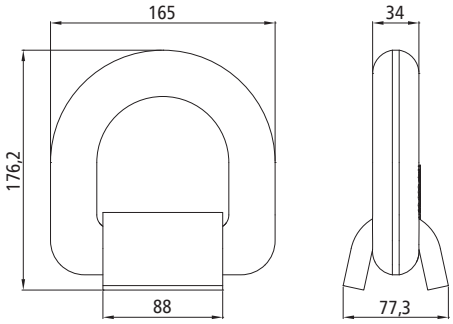

Zurröse 1

**Verzinkt, Belastbarkeit 15000 daN,
Gewicht 1,32 kg
Geprüft nach DIN EN 12640**

Art. Nr. 295131711



Anschweißlasche zu Zurröse 2

Roh, Gewicht 0,63 kg

Art. Nr. 295131712

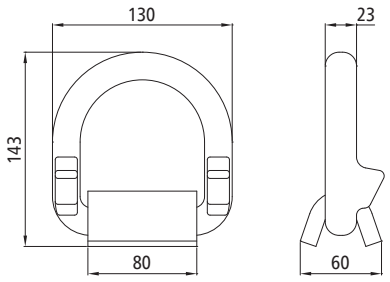

Zurröse für RoRo-Schiffe 1

Verzinkt, Belastbarkeit 10000 daN nach DIN EN 29367-2 für RoRo-Schiffe, Belastbarkeit 15000 daN nach DIN EN 12640, Gewicht 1,94 kg

Art. Nr. 295131943



Anschweißlasche zu Zurröse 2

Roh, Gewicht 0,79 kg

Art. Nr. 295131944

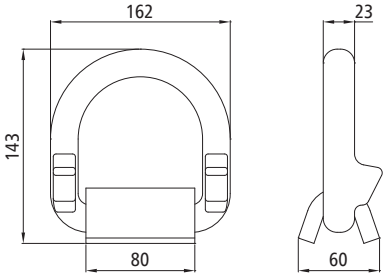

Hinweisschilder Zurrpunkt

Klebefolie

Bild	Ausführung [daN]	DIN	Maße [mm]	Art. Nr.
1	400	DIN 75410-1	200 x 120	345551190
2	800	DIN EN 12640	210 x 160	345551746
3	1000	DIN EN 12640	210 x 160	345551747
4	2000	DIN EN 12640	210 x 160	345551748
5	2500	DIN EN 12640	210 x 160	345552085

1



2

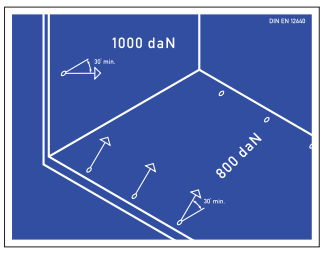

3

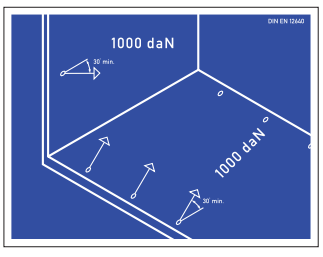

4

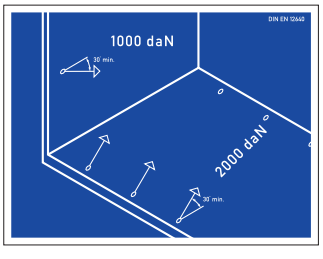

5

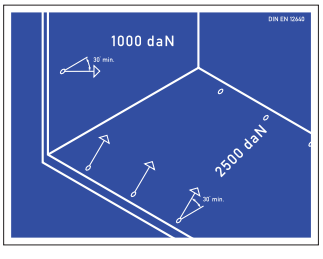

Zurrwinde 1880

Lackiert/verzinkt, mit federunterstützter Rückschlagsicherung, für Zurrgurte max. 50 × 6 mm, Gewicht 1,66 kg

Art. Nr. 122138113



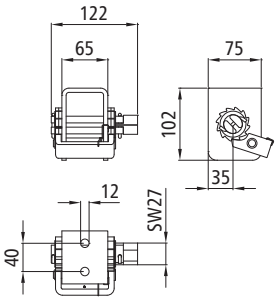

Zurrwinde 2622

Schwarz lackiert, für Zurrgurte max. 50 × 5 mm, Länge 3000 mm oder Stahlseil max. Ø 8 mm, Länge 9000 mm. Zulässige Zuglast 20 kN, Vorspannkraft 5 kN, Gewicht 6,15 kg

Art. Nr. 295161107



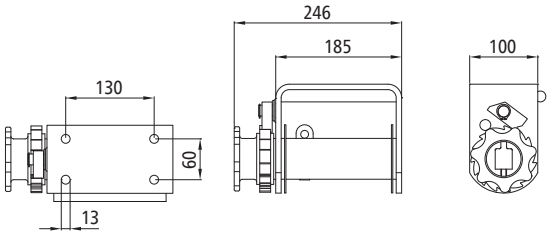

**In Verbindung mit dem Aufsteckgetriebe 4504, Artikelnummer 295161108, entspricht die Zurrwinde 2622 den Forderungen der Berufsgenossenschaft.
Diese Kombination ist mit dem GS-Zeichen für geprüfte Sicherheit ausgezeichnet.**

Aufsteckgetriebe 4504

Schwarz lackiert, für Zurrwinde 2622, Drehmoment 150 Nm, Gewicht 3,15 kg

Art. Nr. 295161108



Rundlitzenseile 6 x 7

Mit Fasereinlage, nach DIN EN 12385-4, verzinkt.

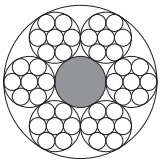

Seil-Ø [mm]	Seillänge [m]	Gewicht [kg/m]	Mindestbruchkraft [kN]	Art. Nr.
3	30	0,03	5,29	271151081
4	30	0,06	9,41	271151082
5	30	0,09	14,70	271151083
8	10	0,23	37,60	271151085
14	30	0,70	115,00	271151088

Rundlitzenseile 6 x 19

Mit Fasereinlage, nach DIN EN 12385-4, verzinkt.

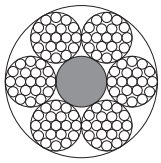

Seil-Ø [mm]	Seillänge [m]	Gewicht [kg/m]	Mindestbruchkraft [kN]	Art. Nr.
6	30	0,13	19,60	271153084
6	50	0,13	19,60	271155084
8	30	0,22	34,80	271153085
8	50	0,22	34,80	271155085
10	30	0,35	54,40	271153086



we think transport



BESTENS BESCHICHTET.

BPW Kathodische Tauchlackierung (KTL + Zn)







FAHRZEUGBAU ALLGEMEIN 08

Kranabstützplatten

mm	Art.-Nr.
40 x 40 x 4	214008
40 x 40 x 5	214010
50 x 50 x 5	214019
50 x 50 x 6	214020





Plattenboxen für Kranabstützplatten

- Edelstahl für Kranabstützplatten mit Transportsicherung

Bild	H x B [mm]	Gewicht [kg]	Für Kranplatte	Art.-Nr.
1	400 x 400	6	2	214110B
2	400 x 400	5,5	1	214110BPK
1	500 x 500	-	1	214120B
2	500 x 500	7,1	2	214120BPK

1



2



Dokumentenrolle

- Kunststoff gau, Deckel verschraubbar, mit Anschraublaschen und Befestigungsmaterial.

Länge [mm]	Durchmesser [mm]	Gewicht [kg]	Art.-Nr.
350	75	0,3	498.511270



Dokumententasche

- PP-EPDM (modifiziertes Polyproylen), schwarz, Spritzguss, mit Rohrklappsplint als Sicherung (auch geeignet für Vohängeschloss). Befestigungsbohrungen für Schraubendurchmesser 5 mm. Entspricht den Zollvorschriften.

Höhe [mm]	Breite [mm]	Tiefe [mm]	Gewicht [kg]	Art.-Nr.
360	270	76	0,55	390.511481
360	205	76	0,6	57098307700





Wasserbehälter

- mit Seifenspender aus Kunststoff, ohne Halter L: 458 mm, B: 453 mm, H: 460 mm, 50 l, Farbe: Schwarz

Art. Nr. TK2545



Wasserbehälter

- mit Seifenspender aus Kunststoff, ohne Halter L: 531 mm, B: 206 mm, H: 360 mm, 25 l, Farbe: Weiß

Art. Nr. TK2611



Wasserbehälter

- mit Seifenspender aus Kunststoff, mit verzinktem Rahmen, 25 l, L: 636 mm, B: 210 mm, H: 460 mm

Art. Nr. TK2616



Halter

- Halterung für Wasserbehälter 50 l TK2545 verzinkt, L: 410 mm, B: 71 mm, H: 163 mm

Art. Nr. TK2560



Halter

- Halterung für Wasserbehälter 30 l TK2525 verzinkt, L: 414 mm, H:159 mm, B:68 mm

Art. Nr. TK2550



Kantenschoner

- System-Kantenschoner-Steckbar 1200 mm

Art. Nr. KP CONNECT 1200



Kantenschoner

- System-Kantenschoner-Steckbar 800 mm

Art. Nr. KP CONNECT 800



Kantenschoner

- Kantenschutzecke für Papierrollen

Art. Nr. KP PAPER



Ladungssicherungs-Set

- für Transporter,
  Inhalt 6 Anti-Rutschmatten,
  2 Zurrgurte 6M LC400 daN,
  4 Kantenschutzschläuche

Art. Nr. RA0.001-10A



Kraftstoffkanister 20 l

- Stahlblech mit 20 l Fassungsvermögen

Länge [mm]	Breite [mm]	Höhe [mm]	Gewicht [kg]	Art.-Nr.
465	165	340	3,8	105141581



- Stahl, verzinkt (Beschichtung in Wunschfarbton möglich),
  für Kanister 20 l Fassungsvermögen

Bild	Anzahl Kanister	Länge [mm]	Breite [mm]	Höhe [mm]	Gewicht [kg]	Art.-Nr.
1	1	490	180	371	5,3	105141627
2	2	490	372	371	7,8	105141582

1



2



Seilzugbremse T 64/C

Type	Seillänge [mm]	Hüllenlänge [mm]	Art.-Nr.
Seilzugbremse kompl. (Vorderrad)	5150	2300	200437/1
Seilzugbremse kompl. (Einachser)	5500	3000	200437/2
Seilzugbremse kompl. (Hinterrad)	6500	3400	200437/3
Ersatzbremshebel	-	-	200437/2-2



Seilzugbremse T 64/C

Für Luftkessel Ø [mm]	Info	Art.-Nr.
206	grundiert	888/1 R
246	grundiert	888/2 R
310	grundiert	888/4 R
396	verzinkt	0890/52/VZ



Standbremse

Bild	Type	Gewicht [kg]	Art. Nr.
1	klappbar, ohne Rolle, Spindel Ø 26,5 mm	3,65	120185100
	mit Kurbel 300 mm, mit Seilöse, Spinde Ø 26 x 5 mm	4,5	120225610
2	klappbar, mit Rolle Ø 60 mm, Spindel Ø 25 x 5 mm	3,9	120185400
3	mit Kurbel 300 mm, mit Rolle Ø 80 mm, Spindel Ø 26 x 5 mm	5	120225510

1



2



3



Seilrollen

Bild	Typ	Ausführung	Maß d [mm]	Maß b [mm]	Maß h [mm]	Maß s [mm]	Maß t [mm]	Gewicht [kg]	Art. Nr.
1	Seilrolle mit Bügel	Stahl roh	60	50	28	11	79	0,34	270151143
			80	70	31	13	87	0,56	125151117
2	Bügel für Seilrolle		8,5	60	28	-	56	0,17	270151144
			10,0	80	31	-	65	0,28	125151118

1



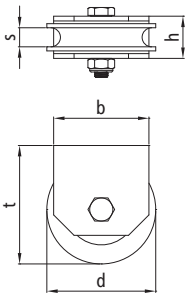

2



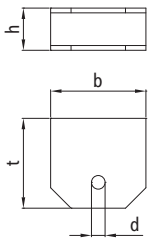

Bild	Typ	Ausführung	Maß d [mm]	Maß a [mm]	Maß h [mm]	Maß s [mm]	Gewicht [kg]	Art. Nr.
3	Seilrolle	Stahl roh	60	8,0	18	11	0,15	215151114
			70	8,5	21	13	0,22	215151142
4			80	10,0	21	13	0,22	215151115
		Kunststoff	76	11,0	16	10,5	0,04	215151260

3



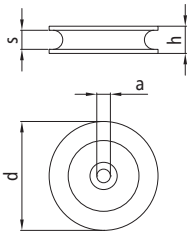

4



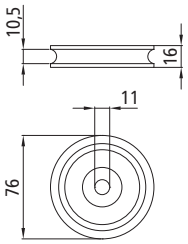

Handbremshebel

Bild	Ausführung	Gesamtlänge [mm]	Art. Nr.
1	mit Zahnsegment, Kunststoffgriff, Druckknopf und Winkeleisenkonsole	350	74-35
2	mit Zahnsegment, Kunststoffgriff, Druckknopf und Winkeleisenkonsole	600	74-60
3	mit Zahnsegment, Blechgriff und Winkeleisenkonsole	600	80-60
4	mit Zahnsegment, Blechgriff mit Flacheisenkonsole und verl. Hebelarm	600	87-60

1



2



3



4



Wechselrichter 300W

- Bootswinden
- Untersetzung 8,75:1 nach DIN 3066

Art. Nr.	244.893	244.894	244.896	244.897
Type	351	501	901	901/A
Zugkraft [kg]	350	500	900	900
Trommel Ø [mm]	38	48	63	63
Drahtseil Ø [mm]	4	5	7	7
Trommelkapazität [m]	15	20	20	20
Kurbellänge [mm]	200	230	300	300
Handkraft [kg]	20	20	19	19
Gewicht [kg]	2	4	8,1	8,6



Seile für Seilwinden

Type	Länge [m]	Drahtseil Ø [mm]	Gewicht [kg]	Art. Nr.
351	15	4	1	209.524
501	20	5	1,8	209.525
901/901A	20	7	4,1	209.527



Klappsplinte

- in verzinkter Ausführung

Bolzenstärke [mm]	Bolzenlänge [m]	Gewicht [kg]	Art. Nr.
4,5	42	0,018	14.1001
6	42	0,02	14.1002
8	42	0,04	14.1003
10	42	0,07	14.1005

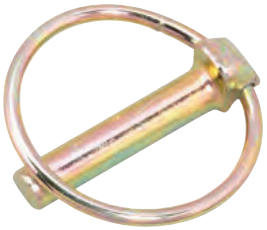

Federstecker

- einfache Ausführung, verzinkt, aus bestem Federstahldraht

Drahtstärke [mm]	Länge [m]	Gewicht [kg]	Art. Nr.
3	60	0,008	14.1007
4	80	0,016	14.1008

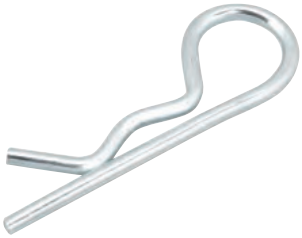

Federstecker

- doppelte Ausführung, verzinkt, aus bestem Federstahldraht

Drahtstärke [mm]	Länge [mm]	Gewicht [kg]	Art. Nr.
3	64	0,012	14.1013
4	80	0,03	14.1014
5	90	0,05	14.1015
6	120	0,09	14.1016



Schiebeböcke für Kipperschaniere

- zum Anschweißen, Stahl roh

Maß a [mm]	Maß b [mm]	Maß c [mm]	Gewicht [kg]	Art. Nr.
47	3/77	18	1,02	215111394
52	16/84	10	1,04	215111395

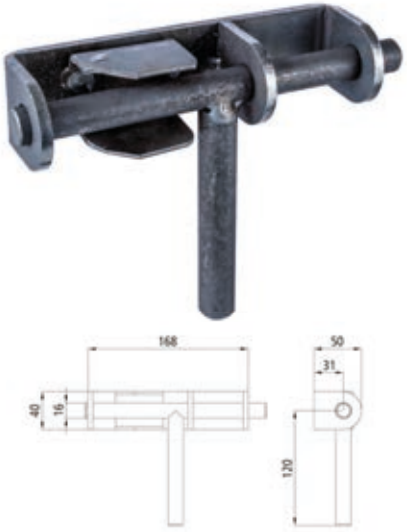

Gelenkbandbolzen

- geschmiedet, Bolzenstärke 12 mm

Länge von Handgriff bis Zunge [mm]	Gewicht [kg]	Art. Nr.
70	0,120	14.1024



Gelenkbandlageraugen

- geschmiedet, Bolzenstärke 12 mm

Bohrung [mm]	Gewicht [kg]	Art. Nr.
12,5	0,100	11.1386

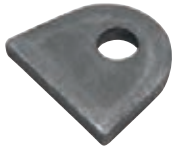

Schubriegel

- Größe der Anschraubplatte: 100x53 mm
- mit 6 Anschraublöchern, Ø: 8 mm

Ausführung	Bolzen Ø [mm]	Art. Nr.
verzinkt	15	10.1987



Federriegel

Type	Maß d [mm]	Maß h [mm]	Ausf. Handhebel [mm]	Ausf. Rest	Art. Nr.
S 1010 N	10	10	verzinkt	roh	10.2331
S 1014 N	10	14	verzinkt	roh	10.2332
S 1214 N	12	14	verzinkt	roh	10.2333
S 1514 N	15	14	verzinkt	roh	10.2334



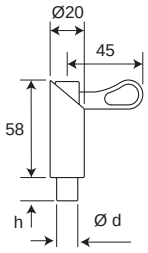

Type	Maß d [mm]	Maß h [mm]	Ausführung	Art. Nr.
F 1010 N	10	10	roh	10.2337

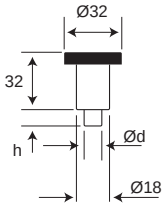

Ausführung	Art. Nr.
verzinkt	20.128



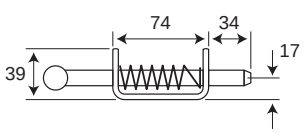

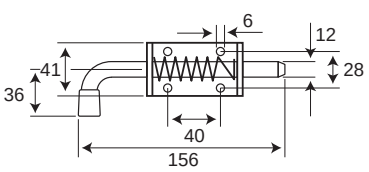

Federriegel mit Befestigungsplatte

Ausführung	Art. Nr.
verzinkt	4 019 002



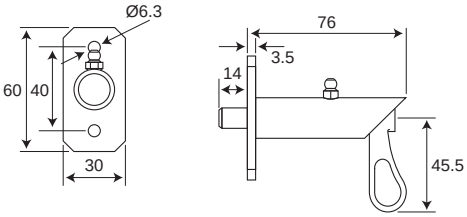

1



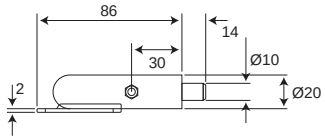

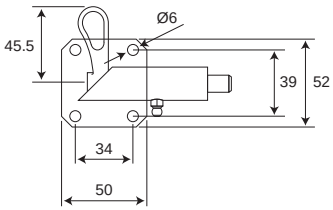

Bild	Ausführung	Type	Art. Nr.
1	verzinkt	links	4 019 003
	verzinkt	rechts	4 019 004

A [mm]	L [mm]	Ø B [mm]	Gewicht [kg]	Ausführung	Art. Nr.
16	133	42	1,2	FS 97	640.216.000
18	133	42	1,2	FS 97	640.218.000
20	133	42	1,2	FS 97	640.220.000
25	133	42	1,2	FS 97	640.225.000
32	133	50	1,5	FS 98	640.332.000

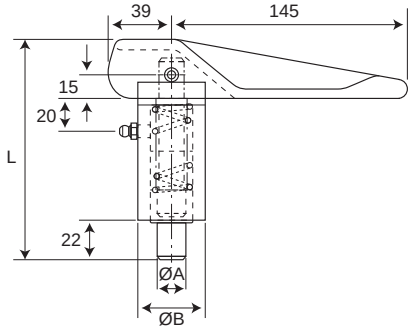

Exzenterverschluss Schmidli

Ausführung	Info	Art. Nr.
Riesen-Exzenterver-schluss mit Haken	5000 kg Zugkraft	10.1207
Gegenstück zu Schmidli-Verschluss	roh	10.1208
T-Stück mit Mutter	als Ersatzteil	10.1209



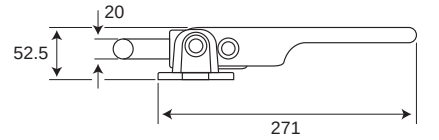

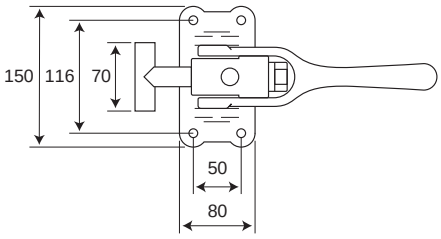



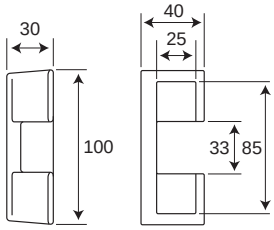

Handgriff

- Polyurethan- Integralschaum auf verzinktem Stahlkern (Schwarz)

Maß a [mm]	Maß b [mm]	Maß c [mm]	Maß d [mm]	Maß e [mm]	Maß f [mm]	Art. Nr.
182	28	45	158	121	15	13.1511
285	30	55	250	200	20	13.1512



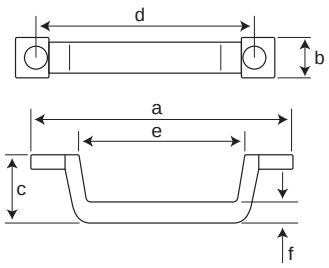

Haubenhalter



Länge [mm]	Art. Nr.
125	810.612-00

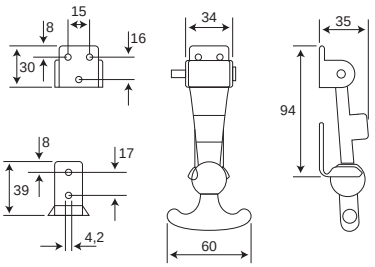

Spatenhalter

Information	Art. Nr.
verzinkt, Gummi, 75 mm	13.1718
kurz, Gummi, 60 mm	13.1719



Suer Stielgerätehalter

- Edelstahl mit elastischem Moosgummi
Verschluss Edelstahl für unterschiedliche Stieldicken

L [mm]	B [mm]	H [mm]	Art. Nr.
475	45	150	250131990



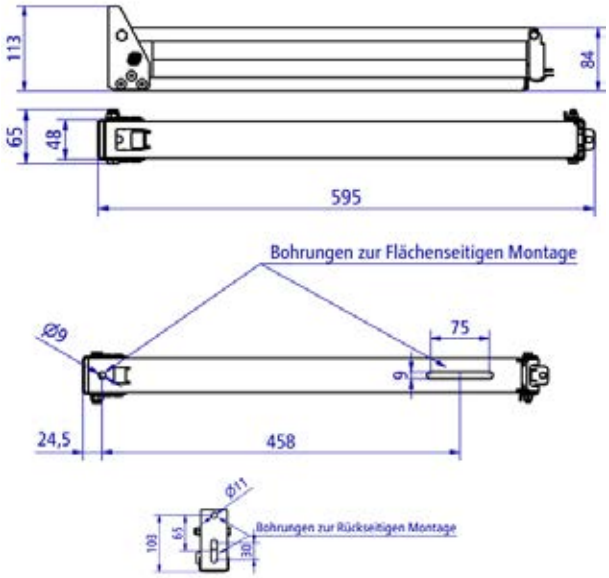

Rungenhalter

Nenngröße [mm]	Maß a [mm]	Maß b [mm]	Maß d [mm]	Maß h [mm]	Maß t [mm]	Art. Nr.
10x30	84	112	8	7	17	13.1488
10x40	78	110	8	39	17	13.1490



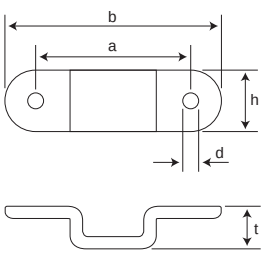

Zugfedern

- beide Enden mit offenen oder geschlossenen Ösen

Bild	Type	Länge ohne Ösen [mm]	Länge von Öse zu Öse [mm]	äußerer Ø [mm]	Drahtstärke [mm]	Gewicht [kg]	Art. Nr.
1	blank	250	310	50	8	1,65	13.1243
	blank	300	360	50	9	1,80	13.1244
	blank	250	310	50	10	2,00	13.1245
	blank	300	365	50	10	2,40	13.1246
	blank	350	420	50	10	2,80	13.1247
2	verzinkt	320	-	58	8	2,60	13.1539
	verzinkt	650	-	40	8	3,30	13.1540
3	verzinkt	-	1225	45	9	7,60	13.1541

1



2



3



Zuggabelfeder

Abmessungen [mm]	Art. Nr.
335 x 235 x 50 x 8	13.1243



Zuggabelfeder

Ausführung	Abmessungen [mm]	Art. Nr.
verzinkt	610 x 500 x 60 x 8	13.12610-VZKT.
	680 x 580 x 60 x 10	13.12680-VZKT.



Türfeststeller

Type	Gewicht [kg]	Art. Nr.
mit erhöhter Konsole, verzinkt	2,15	80296310

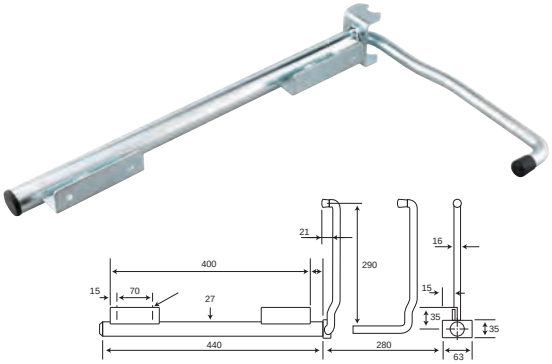

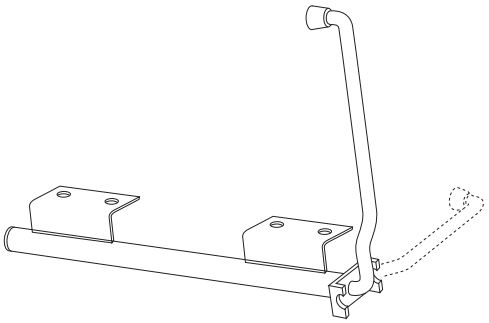

Type	Gewicht [kg]	Art. Nr.
mit Konsole, verzinkt	2	80296110
mit Konsole, Niro	2	80296510

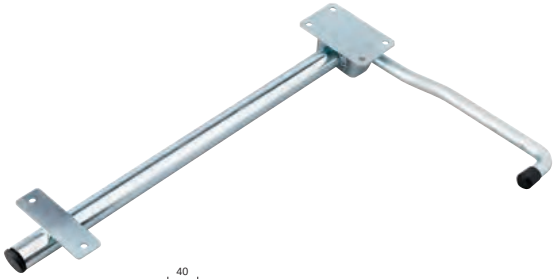

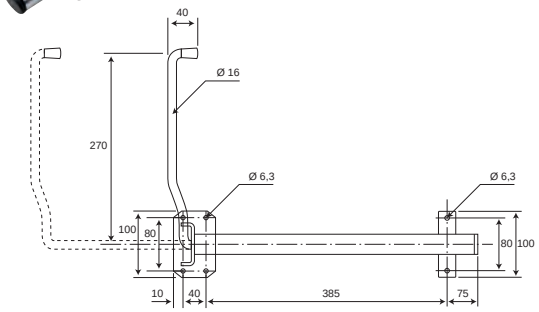

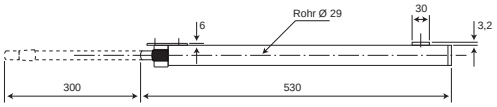

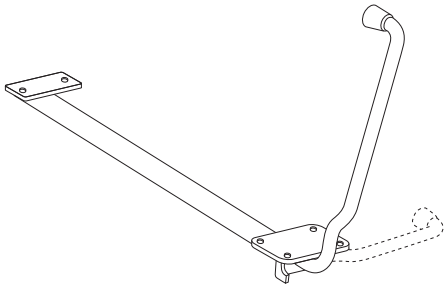

Gliederkette

Type	Breite [mm]	Gesamtlänge [m]	Art. Nr.
gearde A-Gliederkette	12 x 8 x 2	30	15.1229



Kettenverschlusshaken

- geschmiedete Ausführung

Type	Länge [mm]	Durchmesser [mm]	Art. Nr.
Größe 1	160	10	13.1056
Größe 2	200	12	13.1057



Karabinerhaken

- in verzinkter Ausführung

Länge x Stärke [mm]	Gewicht [kg]	Art. Nr.
60 x 6	0,03	13.1420
70 x 7	0,045	13.1421
80 x 8	0,07	13.1422
100 x 10	0,135	13.1423



Drahtseilkauschen

- verzinkt nach DIN 6899 Ausführung: B

für Seile Ø [mm]	Gewicht [kg]	Art. Nr.
2,5	0,01	15.1090
3,5	0,01	15.1091
5	0,01	15.1092
6	0,01	15.1093
8	0,01	15.1094



für Seile Ø [mm]	Gewicht [kg]	Art. Nr.
3	0,01	15.1101
5	0,01	15.1102
6,5	0,02	15.1103
8	0,03	15.1104
10	0,06	15.1105
11	0,01	15.1106
13	0,11	15.1107
14	0,01	15.1108
16	0,28	15.1109



Kettenspanner

- mit geschmiedetem Hebel, mit Feder und 3 Befestigungslöchern

Type	Ausführung	Hebellänge [mm]	Auflagefläche [mm]	Gewicht [kg]	Art. Nr.
Kettenspanner	komplett verzinkt	295	260 x 31	0,76	13.1538



Feder-Rammpuffer - ELMET30

- Verzinkter Stahl, Aluminium und Nylon mit Innenfedern aus Polyurethan
- Der Feder-Rammpuffer ist in 2 Größen erhältlich.
Jede Ausführung ist auch mit Stahlplatte verfügbar.
- Die Rammpuffer haben einen zyklischen Verschleiß und Kompressionstests mit hervorragenden Ergebnissen und ohne Funktionsstörungen bestanden.

L x H x D External dim. [mm]	kg	a	b	c	d	e	w	x	y	z	Platte	Art. Nr.
180x80x105	3,0	68	18	38	154	54	-	-	-	-	✗	83020
200x100x120	4,7	82	21	40	174	74	-	-	-	-	✗	83040
200x80x115	4,6	68	18	38	154	54	54	80	200	154	✓	83030
220x100x135	7,1	82	21	40	174	74	74	100	220	174	✓	83050





ohne Platte

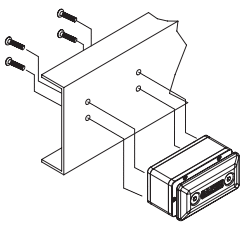

mit Platte

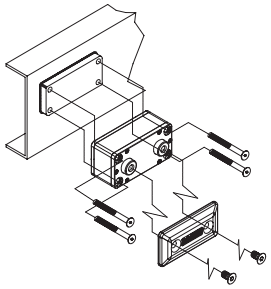

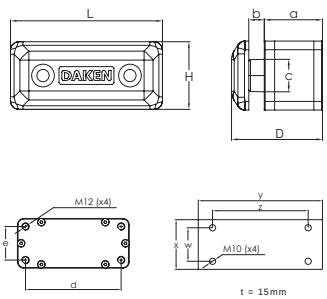

Roll-Rammpuffer - ELMET31

- Verzinkter Stahl, Aluminium und Nylon mit Innenfedern aus Polyurethan
- Der Feder-Rammpuffer ist in 2 Größen erhältlich.
  Jede Ausführung ist auch mit Stahlplatte verfügbar.
- Die Rammpuffer haben einen zyklischen Verschleiß und Kompressionstests mit hervorragenden Ergebnissen und ohne Funktionsstörungen bestanden.

L x H x D External dim. [mm]	kg	a	b	c	d	e	x	y	z	Platte	Art. Nr.
75x90x93	1	80	23	70	35	10	-	-	-	✗	83160
140x90x93	2,1	80	88	70	35	10	-	-	-	✗	83170
205x90x93	2,9	80	153	70	35	10	-	-	-	✓	83180
90x100x108	2,0	80	23	70	35	10	100	90	23	✓	83100
155x100x108	3,7	80	88	70	35	10	100	155	88	✓	83110
220x100x108	5,3	80	153	70	35	10	100	220	153	✓	83120

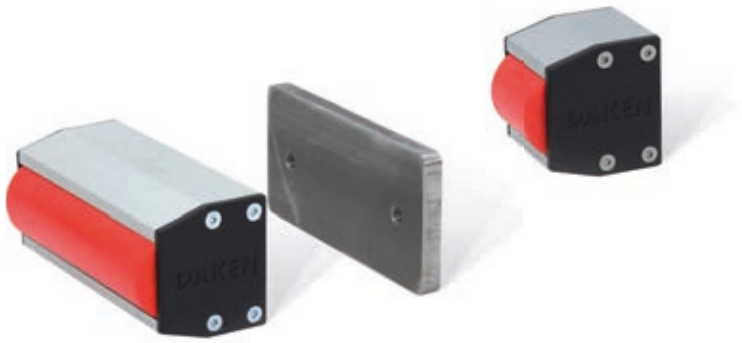

ohne Platte

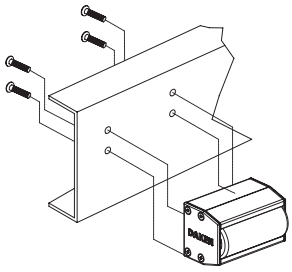

mit Platte

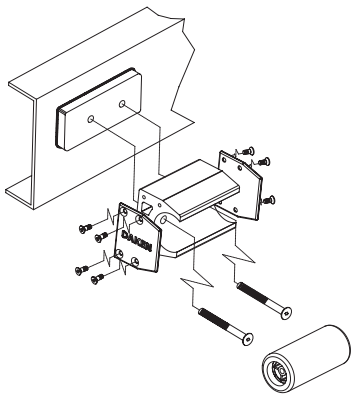

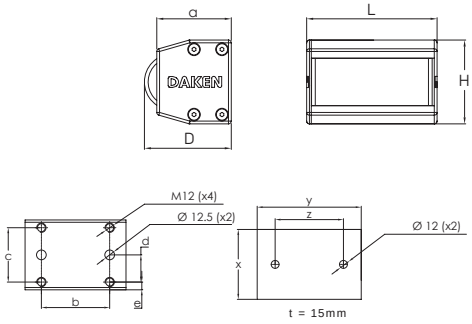

Kugel-Rammpuffer - ELMET32

- Gehäuse aus Nylon PA66 mit Außenkugeln aus NBR-Gummi und Innenkugel aus Nylon

L x H x D External dim. [mm]	kg	Platte	Art. Nr.
200x110x118	1,9	✕	83300



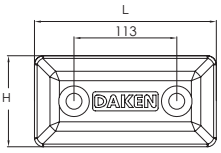

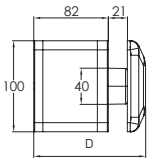

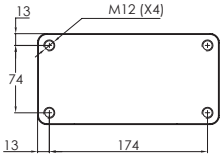

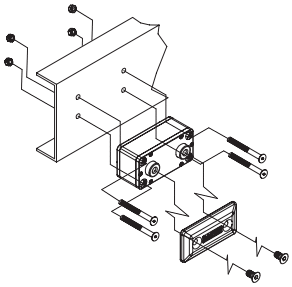

Rammpuffer - ELMET33

- Nylon PA66, Aluminium mit Polyurethan-Federn

L x H x D External dim. [mm]	kg	Platte	Art. Nr.
200x100x23	3,4	✕	83240



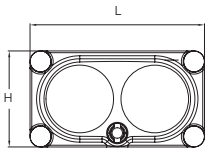

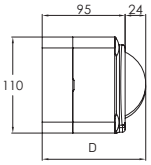

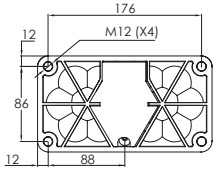

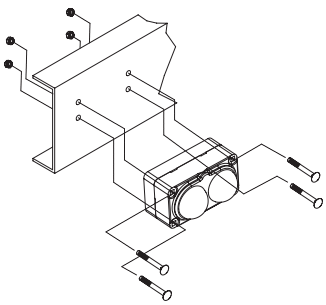

Stopper

- Solide Struktur mit hoher Staub - und Wasserbeständigkeit
- Federsystem für einen perfekten Halt an der Hecktür
- Ergonomischer Griff mit rutschfestem Halt

L x H x D External dim. [mm]	Max. extention [mm]	Gewicht [kg]	Art. Nr.
414 x 310 x 57	135	1,2	83600



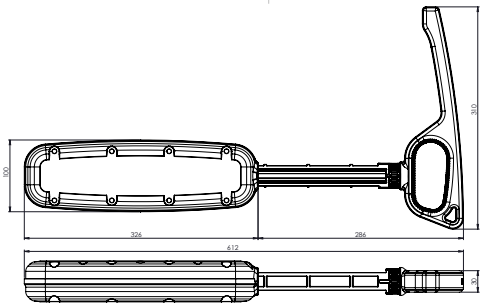

Rammschutzprofil

Farbe	Länge [mm]	Höhe [mm]	Breite oben [mm]	Breite unten [mm]	Gewicht [pro m]	Art. Nr.
Anthrazit	3000	37	29	35	1,40	10.1996

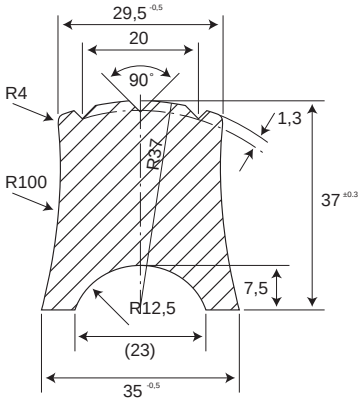

Rammpuffer aus Hartgummi

- schwarz, fertig gebohrt

Länge [mm]	Breite [mm]	Höhe [mm]	Gewicht [kg]	Art. Nr.
200	52	60	0,70	10.1392
315	35	60	0,67	10.1637
400	52	60	1,40	10.1391



Türpuffer Gummi

Außen Ø x Höhe mm	Ausführung	Art. Nr.
30 x 17	schwarz	10.1824
30 x 25		10.1825
40 x 25		10.1827
40 x 35		10.1828
40 x 50		10.1830



Türhalter

Bild	Type	Ausführung	Art. Nr.
	Türhalter	Garnitur	13.1566/1
1	Türhalter	Hakenteil mit Platte, zum Aufschrauben	13.1566
2	Aufbau-Halteteil	Gegenstück mit Feder	13.1567
3	Unterlage	Plastik	13.1568

1



2



3



Kipperseile Ø 10 mm

- Aus Rundlitzenseil 6 x 19 mm mit Fasereinlage, nach DIN EN 12385-4
Beidseitig mit Kausche A 9 DIN 6899 für Bolzen-Ø 20 mm
Mindestbruchkraft 4920 N, verzinkt.

Nennlänge [mm]	Gewicht [kg]	Art. Nr.
700	0,36	270151145
800	0,41	270151148
900	0,44	270151151
1000	0,48	270151154
1100	0,52	270151155
1300	0,60	270151123



Kipperseile Ø 13 mm

- Aus Rundlitzenseil 6 x 19 mm mit Fasereinlage, nach DIN EN 12385-4
Beidseitig mit Kausche A 12 DIN 6899 für Bolzen-Ø 26 mm
Mindestbruchkraft 8310 N, verzinkt

Nennlänge [mm]	Gewicht [kg]	Art. Nr.
620	0,76	270151156
950	0,98	270151126
1000	1,00	270151127
1100	1,07	270151128
1150	1,10	270151129
1200	1,14	270151167
1250	1,16	270151130
1300	1,20	270151168
1400	1,26	270151169

Kipperseile Ø 16 mm

- Aus Rundlitzenseil 6 x 19 mm mit Fasereinlage, nach DIN EN 12385-4
Beidseitig mit Kausche A 15 DIN 6899 für Bolzen-Ø 32 mm
Mindestbruchkraft 12600 N, verzinkt

Nennlänge [mm]	Gewicht [kg]	Art. Nr.
1000	1,50	270151133
1100	1,59	270151134
1200	1,67	270151135
1300	1,76	270151172
1350	1,80	270151136
1400	1,85	270151173

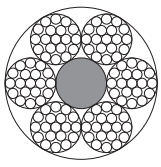

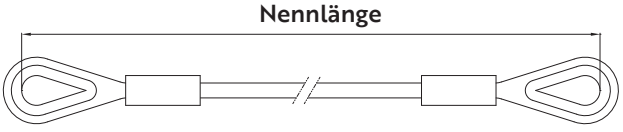

Gerade C-Gliederkette

- verzinkt, DIN 5685

Maß d [mm]	Maß b [mm]	Maß t [mm]	~ Bruchkraft [N]	Länge [m]	Gewicht [kg]	Art. Nr.
2	8	22	1250	30	0,06	271151198
3	12	26	2800	30	0,15	271151200
4	16	32	5000	30	0,27	271151202
5	20	35	7750	30	0,43	271151204
6	24	42	11500	30	0,63	271151206
8	32	52	20000	30	1,10	271151209

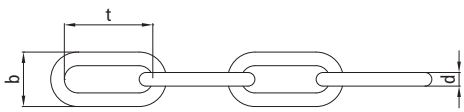

Rundstahlketten nach DIN 5685 sind nicht auf Festigkeit geprüft und dürfen deshalb nicht als Lastaufnahme-, Anschlag- oder Tragmittel benutzt werden. Die angegebenen Bruchkräfte sind nur errechnete Werte.



Gerade A-Gliederkette

- verzinkt, DIN 5685

Maß d [mm]	Maß b [mm]	Maß t [mm]	~ Bruchkraft [N]	Länge [m]	Gewicht [kg]	Art. Nr.
2	8	12	1250	30	0,07	271151229
4	16	19	5000	30	0,30	271151233

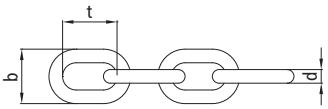



Spannketten DIN 691

- Nach DIN 763 mit Spannhebel Form A und Ösenschraube Form C. Bestehend aus den Einzelteilen Kettenteil mit Spannhebel und Kettenteil mit (Gegen-) Öse. Kettenstärke 6 mm insgesamt 2300 mm lang, Kettenstärke 8 mm insgesamt 2500 mm lang.

Kettenstärke [mm]	Gewicht [kg]	Bezeichnung	Ausführung	Art. Nr.
6	0,90	mit Spannhebel	verzinkt	270152077
8	1,66	mit Spannhebel	verzinkt	270152079
8	1,23	mit (Gegen-) Öse	verzinkt	270152080

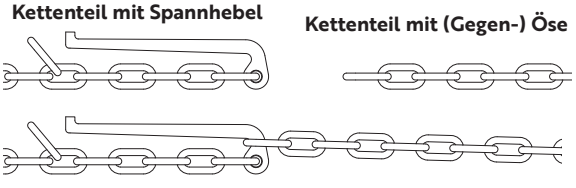



Kettenspanner 221C

Ausführung	Gewicht [kg]	Art. Nr.
Stahl verzinkt	0,73	103131538

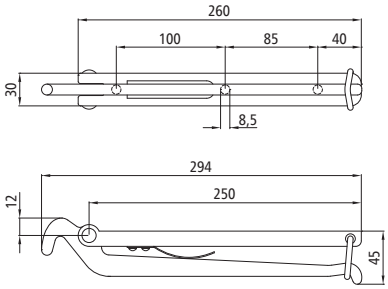



Ketten-Spannhebel

- Roh., DIN 691 Form A.

Für Kettenstärke [mm]	Maß d [mm]	Maß b [mm]	Maß l [mm]	Gewicht [kg]	Art. Nr.
6	10	32	160	0,13	215131056
8	12	42	200	0,23	215131057

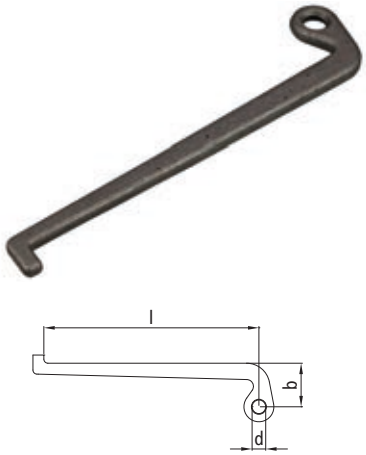

Ketten-Notglieder

- verzinkt

Nennstärke [mm]	Gewicht [kg]	Art. Nr.
4	0,008	270151176
6	0,024	270151180
8	0,055	270151183



Ketten-Notglieder

- verzinkt, mit Gewinde

Nennstärke [mm]	Gewicht [kg]	Art. Nr.
6	0,036	848110000
8	0,077	848111000
10	0,145	848112000



Kettenhaken

- Roh, geschweißt auf Rechteckblech

Maß a [mm]	Maß b [mm]	Maß c [mm]	Maß d [mm]	Gewicht [kg]	Art. Nr.
80 x 80	55 x 55	12	8	0,50	125131005

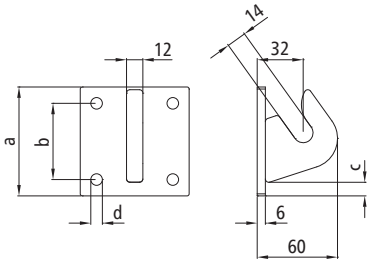



Kettenhaken

Ausführung	L [mm]	B [mm]	H [mm]	Gewicht [kg]	Art. Nr.
Roh	64	12	54	0,18	215131004



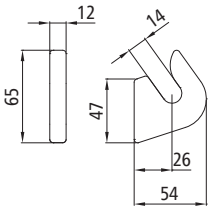

Rohrschellen mit Gummiprofil

Ø [mm]	Bandbreite [mm]	Art. Nr.
6	12	54.1096
8	12	54.1097
10	15	54.1098
15	15	54.1099
18	15	54.1101



Befestigungsschellen für Rohr und Kabel

- normale Ausführung
- galvanisch verzinkt
- mit einseitiger Befestigung

Ø D [mm] D	Breite b [mm]	Stärke s [mm]	für Schrauben von Ø d [mm]	Längen L1 [mm]	L2 [mm]	Art. Nr.
6	10	1	4	-	10	54.1103
15	25	3	6	40,5	18	54.1107

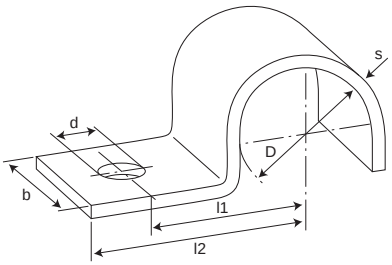

Heckmarkierung Trailer

Ausführung	Abmessung [mm]	Art. Nr.
selbstklebend	1130 x 196	098 269 112



Geschwindigkeitsschild

Ausführung	Abmessung [mm]	Geschwindigkeit [km/h]	Art. Nr.
selbstklebend	200 x 150	30	910 500 113



Geschwindigkeitsschild

Selbstklebend

Bild	Durchmesser [mm]	Geschwindigkeit [km/h]	Art. Nr.
1	200	60	910 500 260
2	200	70	5078A
3	200	80	5074A
4	200	100	5075A

1



2



3



4



Überbreitemarkierung

Bild	Ausführung	Abmessung [mm]	Art. Nr.
1	Aluminium	500 x 500	098 269 301
2	Stahl verzinkt	423 x 423	098 269 302
3	Aluminium	423 x 423	000.282-00

1



2



3



Überbreitemarkierung

Satz aus 4 Tafeln, Tafel bestehend aus 3 Begrenzungsleuchten, Rohrstutzen u. feuerverzinktem Rahmen

Art. Nr. 098 269 820



Parkwarntafel

Klappbar

Bild	Ausführung	Abmessung [mm]	Art. Nr.
1	Aluminium	282 x 282	4052/B/P/L
2	Aluminium	282 x 282	4052/B/P/R

1

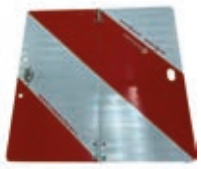

2

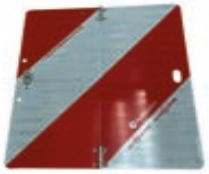

Langguttafel

Ausführung	Abmessung [mm]	Art. Nr.
Kunststoff	500 x 500 x 3	910 500 503



Warntafel A

für Abfalltransporte

Ausführung	Abmessung [mm]	Art. Nr.
Stahl verzinkt, klappbar	400 x 300	A402A



Fahrzeugkennzeichnung L

Bild	Ausführung	Durchmesser [mm]	Art. Nr.
1	selbstklebend	200	910 500 320
2		150	40006
3		120	40006/120

1



2



3



Fahrzeugkennzeichnung H

Ausführung	Durchmesser [mm]	Art. Nr.
selbstklebend	200	910 500 310



Fahrzeugkennzeichnung R

Ausführung	Durchmesser [mm]	Art. Nr.
selbstklebend	200	910 500 330



Fahrzeugkennzeichnung

TIR-Tafel

Ausführung	Abmessung [mm]	Art. Nr.
vertikal klappbar	400 x 250	093 199 283



3 M Konturmarkierungsbänder

Bezeichnung	Aufbauart	Art. Nr.
Konturmarkierungsband ROT, L = 50 m Rolle, B = 55 mm	Festaufbauten	098 269 200
Konturmarkierungsband ROT, L = 50 m Rolle, 50 x 52 mm	Planenaufbauten	957-72S
Konturmarkierungsband ROT, L = 50 m Rolle, 160 x 52 mm	Tankfahrzeuge	098 269 220

Bezeichnung	Aufbauart	Art. Nr.
Konturmarkierungsband GELB, L = 50 m Rolle, B = 55 mm	Festaufbauten	098 269 202
Konturmarkierungsband GELB, L = 50 m Rolle, 50 x 52 mm	Planenaufbauten	957-71S
Konturmarkierungsband GELB, L = 50 m Rolle, 160 x 52 mm	Tankfahrzeuge	098 269 222

Bezeichnung	Aufbauart	Art. Nr.
Konturmarkierungsband WEISS, L = 50 m Rolle, B = 55 mm	Festaufbauten	098 269 204
Konturmarkierungsband WEISS, L = 50 m Rolle, 50 x 52 mm	Planenaufbauten	957-10S
Konturmarkierungsband WEISS, L = 50 m Rolle, 160 x 52 mm	Tankfahrzeuge	098 269 224





Rückstrahlende und fluoreszierende Warntafeln zur Kennzeichnung von Zugfahrzeugen und Anhängern

Bild	Beschreibung [mm]	Art. Nr.
	LKW Heckmarkierung, einteilig, Aluminium 1130 x 132	098 269 401
	LKW Heckmarkierung, zweiteilig, Aluminium 565 x 132	098 269 203
2	LKW Heckmarkierung, vierteilig, Aluminium 285 x 130	55.4002
3	Hänger Heckmarkierung, einteilig, Aluminium 1130 x 200	098 269 411
	Hänger Heckmarkierung, zweiteilig, Aluminium 565 x 200	098 269 213
1	ADR-Gefahrengutwarntafel, klappbar, ohne Kantenschutz	000 262 00

1

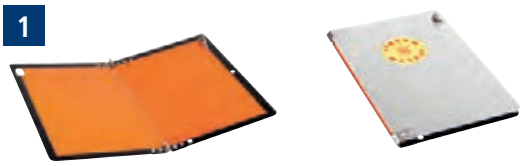

2



3



Langguttafel

Type	Ausführung	Größe [mm]	Art. Nr.
Langguttafel	ALU mit Kette	400 x 250	55.5050



Typenschilder neutral

- für Anhänger aller Art
- Ausführung aus Zinkblech geätzt
- Grund schwarz
- Oberfläche und Rand erhaben poliert

Schildergröße [mm]	verwendbar für Anhänger	Art. Nr.
148 x 38	LKW u. andere Anhänger	55.1060



Klebeschilder

Bild	Größe [mm]	Verwendung	Art. Nr.
1	200 x 150	10 km/h	55.1061
	200 x 150	40 km/h	55.1062
2	120 x 70	Typenschild	55.1058/1

1



2



Außenrahmen und Querträger

Bild	a [mm]	Länge [mm]	Gewicht [kg/m]	W_{x1} [cm³]	W_{x2} [cm³]	Güte (EN 10025)	Ausführung	Art. Nr.
1	21	6300	5,2	9,65	15,02	S235JRG2	roh	56.1153
1	27	6300	5,35	10,07	15,56	S235JRG2	roh	56.1154
2	40	7300	7,4	23,36	32,1	S235JRG2	roh	56.2124

1

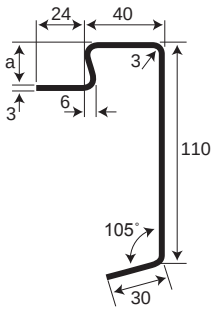

2

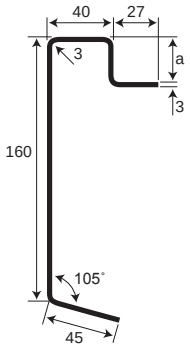

Außenrahmen und Querträger

a [mm]	h [mm]	t [mm]	Länge [mm]	Gewicht [kg/m]	W_{x1} [cm³]	W_{x2} [cm³]	Güte (EN 10025)	Ausführung	Art. Nr.
18	110	2,5	7300	4,9	17,26	26,19	S355MC	roh	56.1440
21	140	3	7300	6,61	27,44	40,68	S355MC	roh	56.1436
27	140	4	7300	8,82	35,21	51,68	S355MC	roh	56.1437
27	160	4	7300	9,45	42,48	61,68	S355MC	roh	56.1434
30	160	4	7300	9,55	42,4	61,75	S355MC	roh	56.1435
40	160	4	7300	9,86	42,09	61,63	S355MC	roh	56.1439
Kunststoff-Stopfen für 16mm Löcher									13.1825
Zurrbügel									295132021





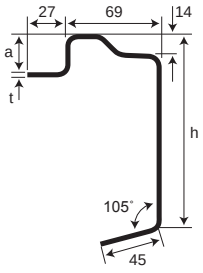

Bodenrahmen für Zurrbügel

- Mit Lochbild für Zurrbügel 295131824, Güte S355MC.

Länge [mm]	Maß a [mm]	Maß b [mm]	Maß t [mm]	W_{x1} [cm³]	W_{x2} [cm³]	Gewicht [kg/m]	Ausführung	Art. Nr.
7300	18	110	2,5	17,26	26,19	4,90	roh	372561440
7300	18	110	2,5	17,26	26,19	4,90	grundiert	373561440
7300	18	110	2,5	17,26	26,19	4,90	verzinkt	372562440
7300	21	140	3,0	27,44	40,68	6,61	roh	372561436
7300	21	140	3,0	27,44	40,68	6,61	grundiert	373561436
7300	21	140	3,0	27,44	40,68	6,61	verzinkt	372562436
7300	27	140	4,0	35,21	51,68	8,82	roh	372561437
7300	27	140	4,0	35,21	51,68	8,82	gesandstrahlt (roh)	373561460
7300	27	140	4,0	35,21	51,68	8,82	grundiert	373561437
7300	27	140	4,0	35,21	51,68	8,82	verzinkt	372562437
7300	27	160	4,0	42,48	61,68	9,45	roh	372561434
7300	27	160	4,0	42,48	61,68	9,45	gesandstrahlt (roh)	373561479
7300	27	160	4,0	42,48	61,68	9,45	grundiert	373561434
7300	27	160	4,0	42,48	61,68	9,45	verzinkt	372562434
7300	30	160	4,0	42,40	61,75	9,55	roh	372561435
7300	30	160	4,0	42,40	61,75	9,55	grundiert	373561435
7300	40	160	4,0	42,09	61,63	9,86	roh	372561439

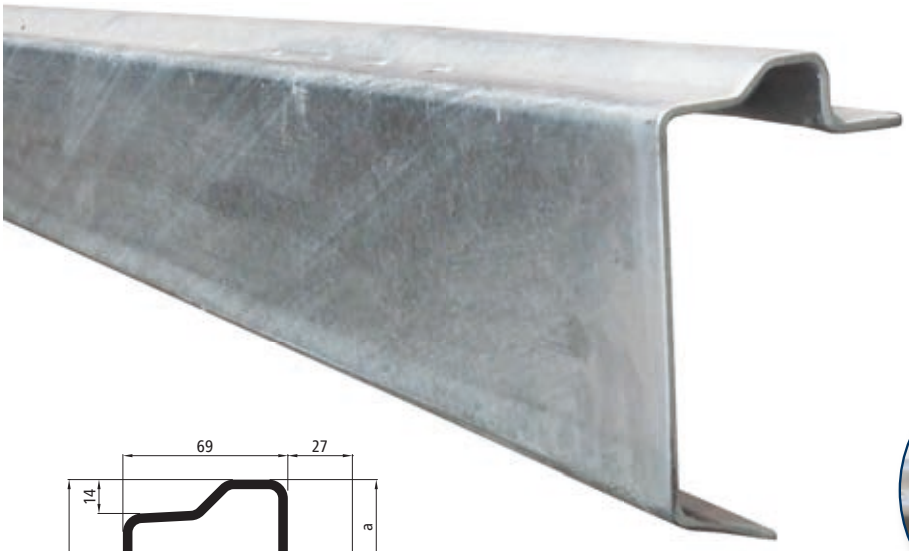

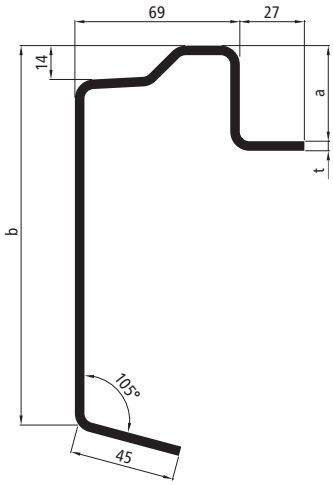





Bodenrahmen mit Zurrösen

- Stahl roh, Güte S355MC, gekantet. Mit Lochbild/Zurrpunktanschlägen (Ovalloch und „Halbmond“ im Wechsel) im Abstand von 250 mm für diagonale und vertikale Verspannung mittels Zurrgurten.

Länge [mm]	W_{x1} [cm³]	W_{x2} [cm³]	Gewicht [kg/m]	Belastbarkeit [daN]	Art. Nr.
7500	53,40	82,34	9,75	2000	56.1811

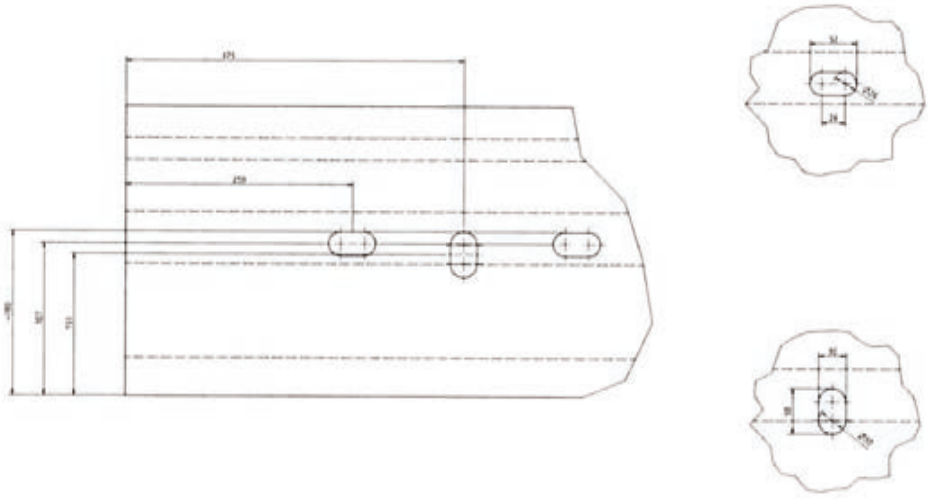

MultiFixx

Sichere, formschlüssige Ladungssicherung an jeder Stelle des Aufbaus: Mit den neuen MultiFixx-Querträgern wird Ladungssicherung ein Teil der Fahrzeugkonstruktion.

Bei Verwendung von Bodenrahmen mit integrierten Zurrbügeln oder Zurrösen, entsteht in Kombination mit den MultiFixx-Querträgern eine Systemplattform, mit der die unterschiedlichsten Sicherungsaufgaben gelöst werden können.

Die Ladung formschlüssig mit den MultiFixx-Steckrungen 70-1500 605646564 umstecken - fertig. Das ist einfach und kostet wenig Zeit - ein Gewinn bei jedem Ladevorgang.

MultiFixx-Querträger sind geprüft als Zurrpunktanschlag nach DIN EN 12640 und in Kombination mit der MultiFixx Steckrunge 70-1500 zertifiziert nach DIN EN 12642 XL.

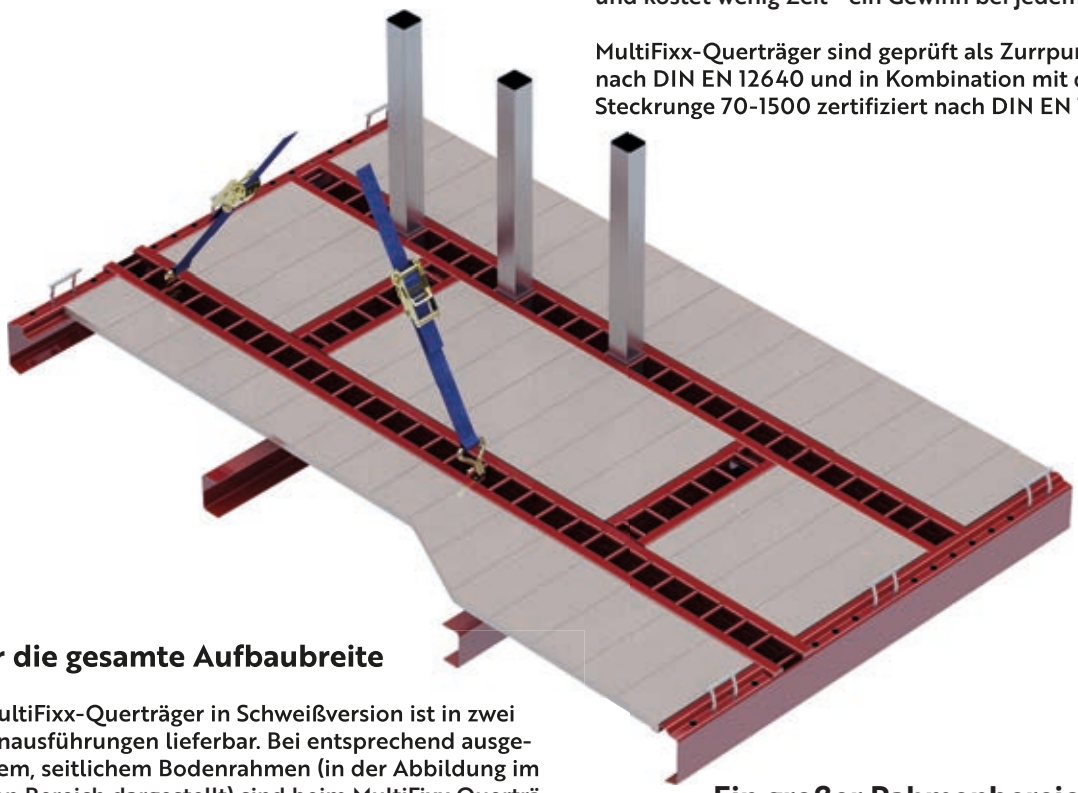

Über die gesamte Aufbaubreite

Der MultiFixx-Querträger in Schweißversion ist in zwei Längenausführungen lieferbar. Bei entsprechend ausgeklinktem, seitlichem Bodenrahmen (in der Abbildung im unteren Bereich dargestellt) sind beim MultiFixx Querträger Basic 605646560 alle 29 Aufnahmen für die MultiFixx-Steckrunge 70-1500 nutzbar - bei einer Bodenrahmen-Außenbreite von 2550 mm.

Der MultiFixx-Querträger SU-1 605646561 ist ausgelegt für eine Bodenrahmen-Außenbreite von 2480 mm und bietet 28 Steckrungentaschen.

Beide Querträger können individuell gekürzt und an den Außenrahmen angepasst werden.

Ein großer Rahmenbereich

MultiFixx-Querträger Basic und SU-1 können auf einer Hilfsrahmen-/Fahrgestellbreite zwischen 680 - 1400 mm (Auflagenmitte) aufgesetzt werden.

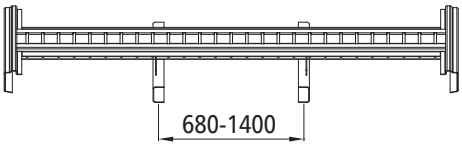

Bis zu 30 zusätzliche Verzurrpunkte

Die MultiFixx-Querträger und -Längstraversen sind geprüft als Zurrpunktanschlag nach DIN EN 12640 mit einer zulässigen Belastung von 2000 daN.
Beachten Sie bitte auch die maximale erlaubte Anzahl der Zurrgurte.

Typ	Anzahl Zurrpunkte	Aufnahme für MultiFixx Steckrunge	Art. Nr.
MultiFixx Querträger Basic	30	29	605646560
MultiFixx Querträger SU-1	29	28	605646561
MultiFixx Längstraverse Basic	6	5	605646562

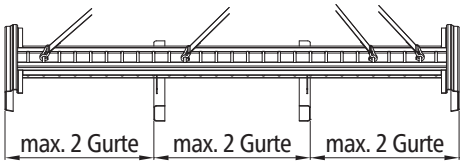

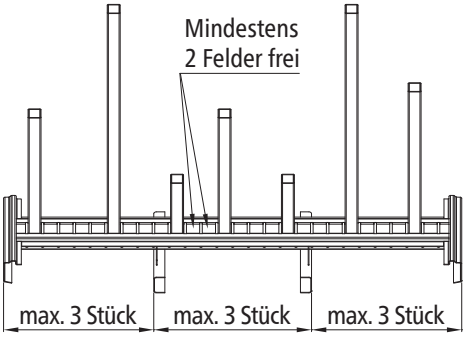

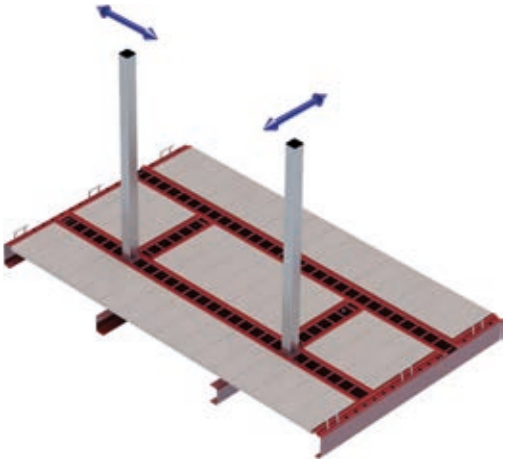

Belastungswerte MultiFixx

Der MultiFixx-Querträger/die MultiFixx-Längstraverse ist in

Kombination mit der MultiFixx-Steckrunge 70-1500 zertifiziert als Ladungssicherungselement nach DIN EN 12642 XL. Die zulässigen Belastungswerte entnehmen Sie bitte der Tabelle.
Der Mindestabstand zwischen zwei MultiFixx-Steckrungen 70-1500 sollte 2 Aufnahmefelder nicht unterschreiten.

Höhe der Kraft-einleitung [mm]	Fahrzeug-Längs-richtung [daN]	Fahrzeug-Quer-richtung [daN]
200	2500	2500
400	1550	1550
500	1050	1050
700	900	900
800	750	750
950	650	650
1100	550	550
1200	500	500
1380	450	450

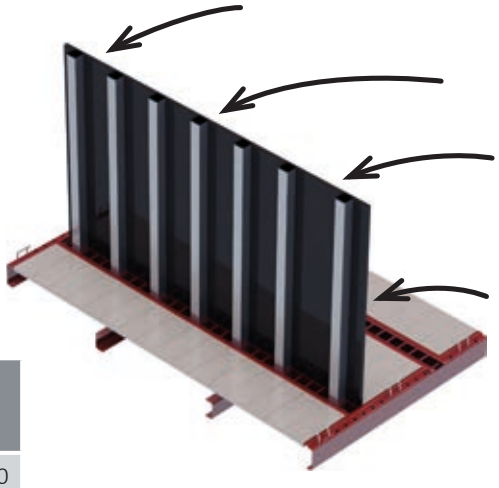

Zweite Stirnwand nach DIN EN 12642 XL

Bei Einsatz als zusätzliche Stirnwand mit maximal 1500 mm Wandhöhe

sind höchstens sieben MultiFixx-Steckrungen 70-1500 pro MultiFixx-Querträger zur Ladungssicherung in Längsrichtung erlaubt. Die zulässige Kraft (Flächenlast) in und entgegen der Fahrtrichtung ist abhängig vom MultiFixx-Querträger, siehe Tabelle.
Der Mindestabstand zwischen zwei MultiFixx-Steckrungen 70-1500 sollte 2 Aufnahmefelder nicht unterschreiten.

Typ	Max. Belastung [daN]	Entspricht Nutzlast [kg]	Art. Nr.
MultiFixx Querträger Basic	4600	9000	605646560
MultiFixx Querträger SU-1	4600	9000	605646561

* Bedeutet nach DIN EN 12642 XL, dass die Wand eine formschlüssig gelagerte Nutzlast von 9 bzw. 6 t in Fahrtrichtung absichert.

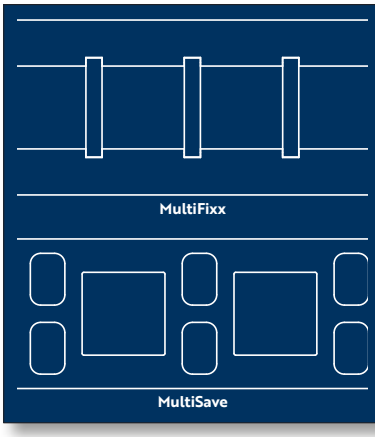

Unterschied von MultiFixx- und MultiSave-System

MultiFixx- und MultiSave-Querträger sind in Kombination mit den zugehörigen Steckrungen Systeme für formschlüssige Ladungssicherung, zertifiziert nach DIN EN 12642 XL, und zusätzlich Zurrpunktanschläge geprüft nach DIN EN 12640 mit einer zulässigen Belastung von 2000 daN.

Beim MultiSave-System können die Zurrgurte in alle Richtungen angeschlagen werden, bei den MultiFixx-Querträgern und -Längstraversen ist dies nur in Fahrtrichtung (Querträger) bzw. quer zur Fahrtrichtung (Längstraverse), sowie diagonal von diesen Richtungen, zulässig. Dafür besitzt das MultiFixx-System mehr Aufnahmetaschen für die formschlüssige Ladungssicherung (Steckrungen).

MultiFixx Querträger Basic 1

- Stahl roh, Schweißversion.
  Für Bodenrahmen-Außenbreite 2550 mm/29 Aufnahmen für Steckrungen 70 × 70 mm.

Länge [mm]	Gewicht [kg]	Belastung [daN]	Art. Nr.
2542	45,04	2000	605646560

MultiFixx Querträger SU-1 2

- Stahl roh, Schweißversion.
  Für Bodenrahmen-Außenbreite 2480 mm/28 Aufnahmen für Steckrungen 70 × 70 mm.

Länge [mm]	Gewicht [kg]	Belastung [daN]	Art. Nr.
2472	43,02	2000	605646561

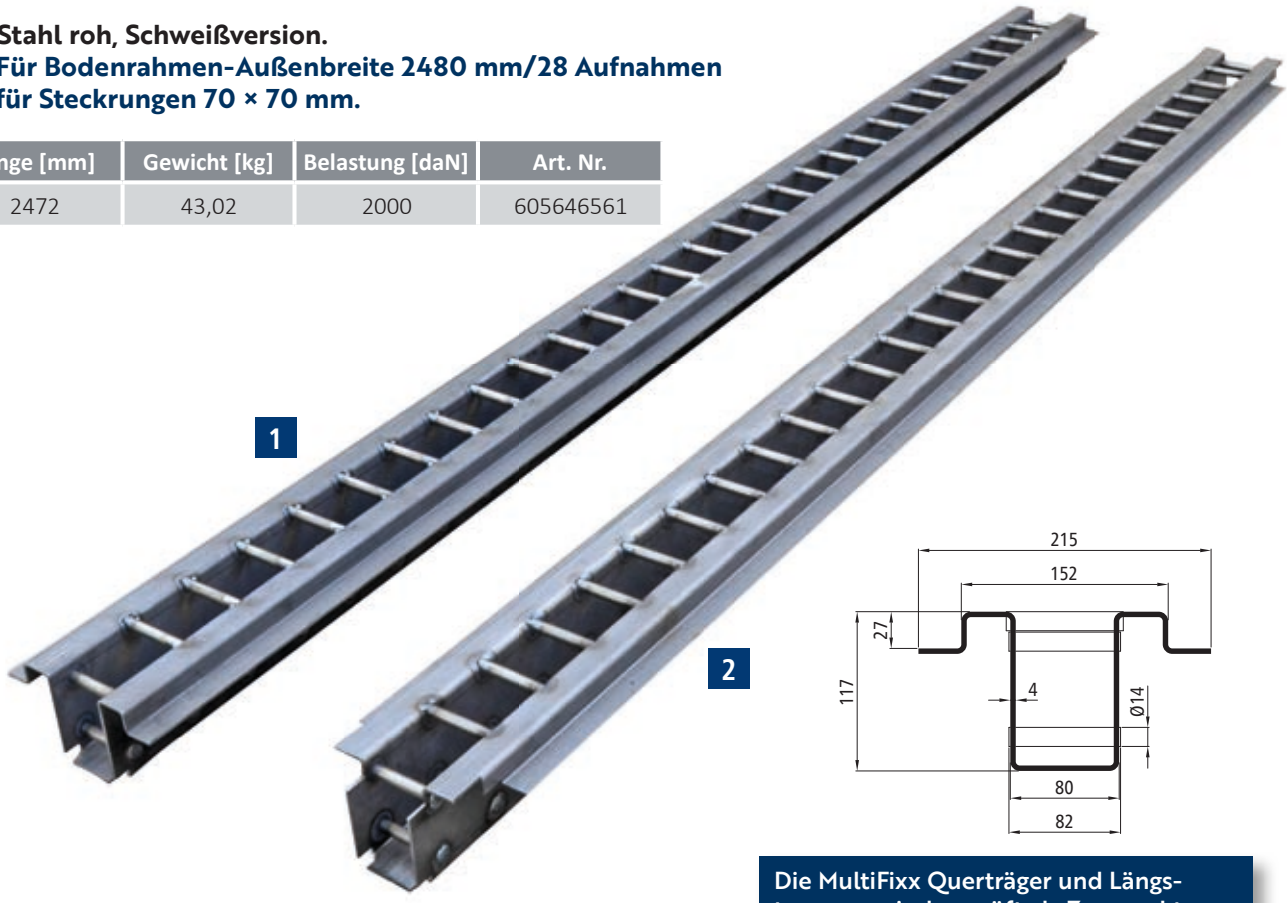

Die MultiFixx Querträger und Längstraversen sind geprüft als Zurrpunktanschlag nach DIN EN 12640 mit einer zulässigen Belastung von 2000 daN.

MultiFixx Längstraverse Basic

- Stahl roh, Schweißversion.
  Für die Schweißmontage zwischen zwei MultiFixx-Querträger Basic 605646560 oder SU-1 605646561.



Anschweißknoten

- Stahl roh, Gewicht 0,32 kg
  Für MultiFixx-Querträger 605646541

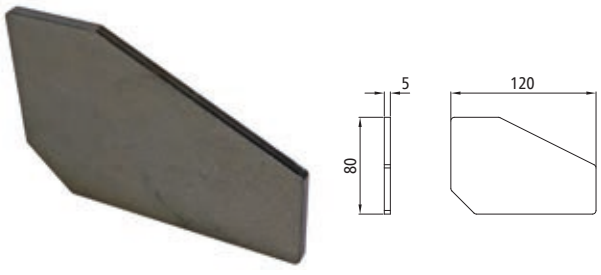

MultiSave Querträger

- Stahl roh, Schweißversion, Individuell kürzbar

Länge [mm]	Gewicht [kg]	Belastung [daN]	Art. Nr.
2542	35,52	2000	605646477



Auflagewinkel zu MultiSave Querträger

- Stahl roh, zum Annieten, für Bodensenkung

Länge [mm]	Gewicht [kg]	Art. Nr.
2542	2,69	605646478

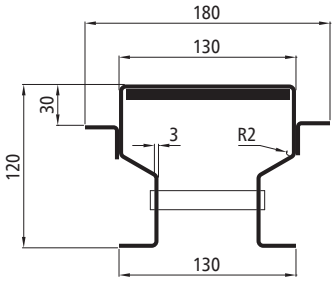

Der MultiSave Querträger ist zertifiziert nach DIN EN 12642 XL und geprüft als Zurrpunktanschlag nach DIN EN 12640 mit einer zulässigen Belastung von 2000 daN in Fahrzeug-Längs- und Querrichtung.

Multi-X Bodenzurrschiene

- Stahl roh/microZINQ® 5.
Schweißbar/schraubbar mit Senkkopfschrauben M8.
Zertifiziert nach DIN EN 12640, zugelassen als Zurrpunktanschlag für eine maximale Belastung von 2000 daN.

Länge [mm]	Gewicht [kg]	Bodenabsenkung (t) [mm]	Art. Nr.
2400	22,72	27 + 3	roh
2400	22,72	27 + 3	microZINQ® 5
2400	23,18	31 + 3	roh
2400	23,18	31 + 3	microZINQ® 5
2400	24,19	40 + 3	roh
2400	24,19	40 + 3	microZINQ® 5

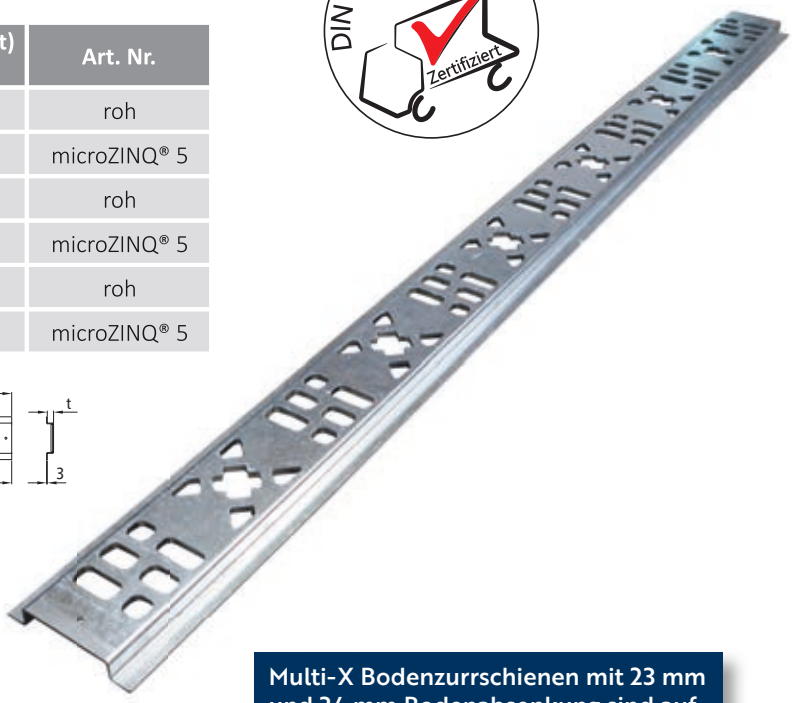

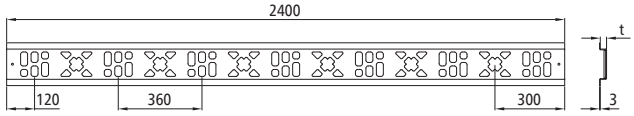

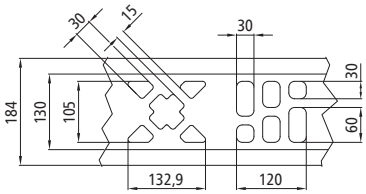

Multi-X Bodenzurrschienen mit 23 mm und 34 mm Bodenabsenkung sind auf Anfrage erhältlich.

Kunststoff-Stopfen

- PE-LLD-Kunststoff, schwarz
  Für Multistick- und MultiFixx Steckrungen

Länge [mm]	Breite [mm]	Gewicht [kg]	Art. Nr.
70	70	0,02	605646496

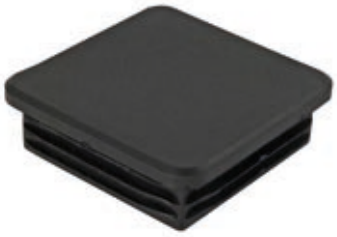



MultiFixx Steckrunge 70-1500

- Stahl microZINQ® 5.
  Steckrunge für MultiFixx System, zertifiziert nach DIN EN 12642 XL.
  Individuell kürzbar.

Höhe [mm]	Gewicht [kg]	Rohr-⍁ [mm]	Art. Nr.
1500	12,38	70 x 70	605646564

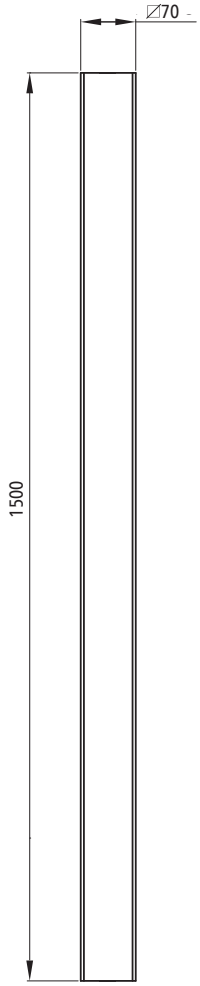





MultiStick 70

- Stahl microZINQ® 5
Steckrunge für MultiSave- und MultiFixx System, zertifiziert nach DIN EN 12642 XL

Nennhöhe [mm]	Gewicht [kg]	Rohr-⍁ [mm]	Art. Nr.
600	5,29	70 x 70	605646475
800	6,78	70 x 70	605646484
1000	8,29	70 x 70	605646476



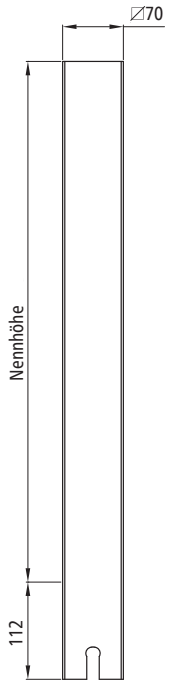





Siebdruckboden

Plattenstärke [mm]	Fläche [m²]	Bezeichnung / Format [mm] Art. Nr.
9	3,13	2500 x 1250 x 9
	3,75	2500 x 1500 x 9
12	3,13	2500 x 1250 x 12
	3,75	2500 x 1500 x 12
15	3,13	2500 x 1250 x 15
	3,75	2500 x 1500 x 15
18	3,13	2500 x 1250 x 18
	3,75	2500 x 1500 x 18
21	3,13	2500 x 1250 x 21
	3,75	2500 x 1500 x 21
27	3,13	2500 x 1250 x 27
	3,75	2500 x 1500 x 27
30	3,13	2500 x 1250 x 30
	3,75	2500 x 1500 x 30



QT160/80RVX

- Hersteller: Jost
- Querträger mit angeschweißten Lagern, verz.
- Einweisrollen, Holm roh, Innenteile verzinkt

empf. Gesamtgewicht des Behälters (max. kg)	A [mm]	B [mm]	C [mm]	D [mm]	Gewicht [kg/m]	Verriegelungs-innenteile identisch mit	Art. Nr.
18.000	160	80	ca. 2000	Ø 52	78,0	R 405 VAK V	QT 160-80 RVX

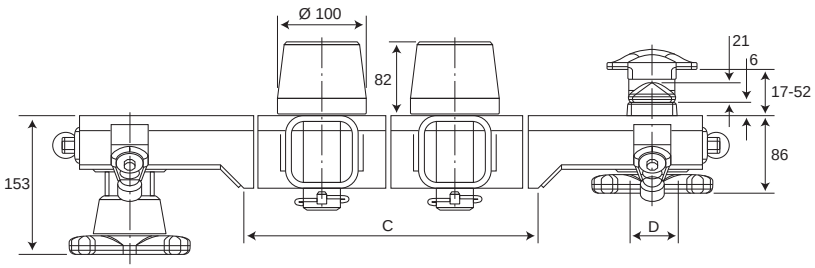

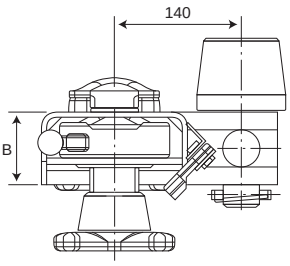

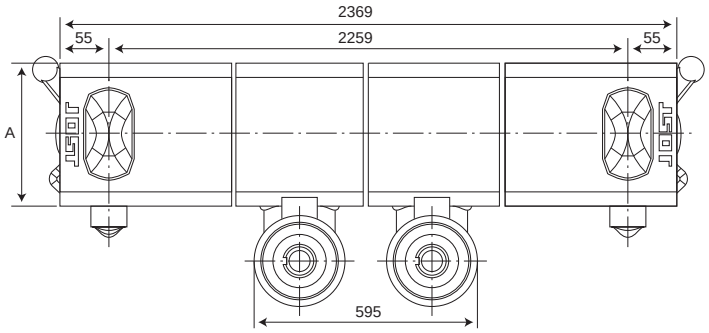

WAP- Anschlag

- Für C715 und C745 klappbar
- Hutprofil
- Anschlag und Steckbolzen
- Ausführung roh
- Steckbolzen aus Edelstahl
- Anschlaghöhe 650 mm
- vorgesehen für Querträger 160 mm

Art. Nr.
WAP-Anschlag





CH 05 160

Hersteller	Bezeichnung	Art. Nr.
Schneider	Kombi-Holm mit Einweisrollen und Verr. vzkt, Typ CH 05 160 A/ER m. verr. CV05 105 A, Grundiert (Ersatz QT 160 RV grundiert)	41007800
	Kombi-Holm mit Verriegelung vzk., ohne Einweisrolle, Typ CH 05 160 A m. verr. CV05 105 A grundiert	410078100
	Kombi-Holm mit Einweisrollen u. Verr. vzkt., Typ CH 05 160 A/ER m. verr. CV05 105 A roh, Ersatz QT 160 RVX roh	410078500/ROH
	Kombi-Holm mit Verriegelung VZK., ohne Einweisrolle, Typ CH 05 160 A m. verr. CV05 105 A, roh	410078510/ROH

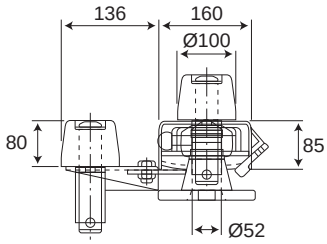

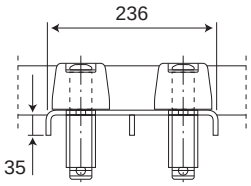

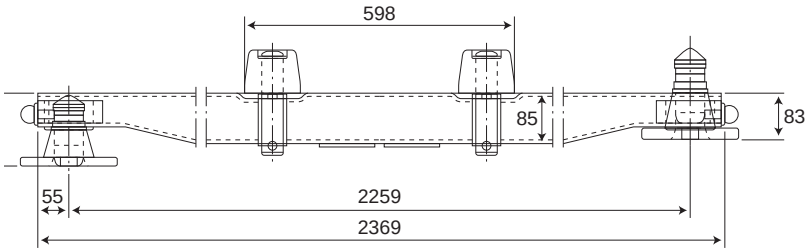

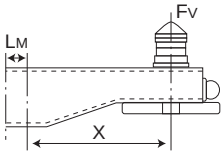

LM [mm]	X [mm]	FV (kN)
1200	529	48
980	639	45
600	829	34

Angaben pro Trägerseite bei ruhender Belastung.

SSV Halterung, klappbar

Bezeichnung / Art. Nr.	H [mm]	B [mm]
SSV-Halterung ALU-MAG.	730	150

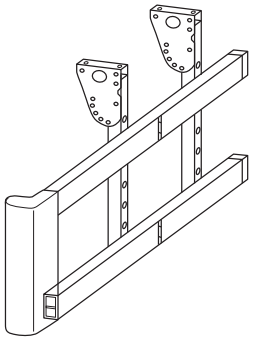

SSV Planke eloxiert

Ausführung	Länge [mm]	Art. Nr.
Werkstoff: Alu, eloxiert	6800	SSV-Planke 6800
	7200	SSV-Planke 7200

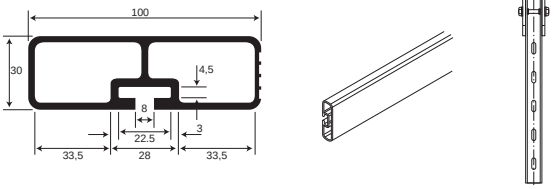

SSV Kappe

Ausführung	Art. Nr.
Kunststoff Endkappe, links + rechts, passend zur SSV-Planke	SSV Kappe



SSV 59.1152 elox.

Ausführung	Art. Nr.
vorderes Abschlussprofil, eloxiert	SSV 59.1152 elox.

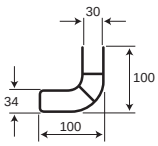

SSV 56.1227

Ausführung	Art. Nr.
Endkappen für Profil 59.1152, links = rechts	SSV 56.1227

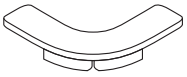

Stahlbordwände Typ HV und HVA

- Die ideale Bordwand für Fahrzeuge mit geringer Nutzlast, als Stirn- bzw. Rückwand verwendbar.

Bild	Type	Bordwandhöhe [mm]	Blechstärke [mm]	Gewicht [kg/m]	Art. Nr.
1	HV 400	400	1,25	6,85	HV 400 x 1,25
1	HV 400	400	2	10,72	HV 400 x 2
2	HV 450	450	2	11,76	HV 450 x 2
3	HV 500	500	1,5	9,4	HV 500 x 1,5
3	HV 500	500	2	12,53	HV 500 x 2
4	HV 600	600	2	14,1	HV 600 x 2

1

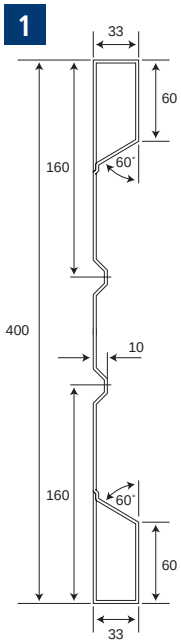

2

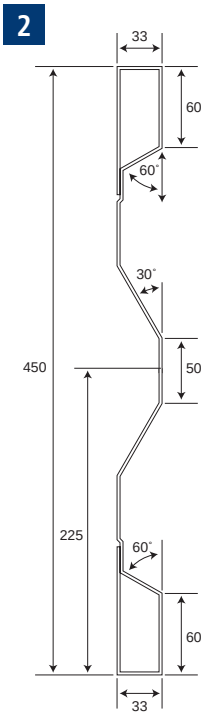

3

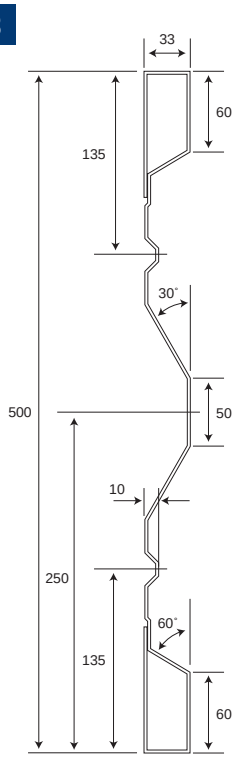

4

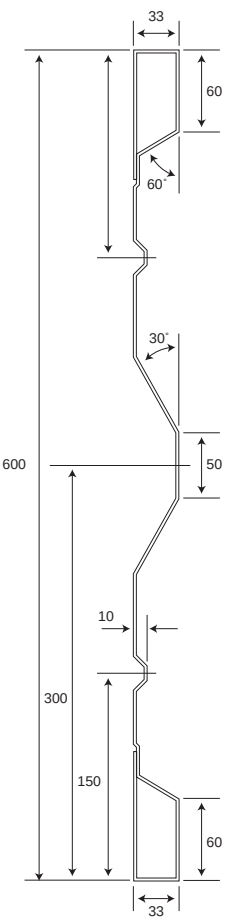

Stahlbordwände Typ B, BA und BAK

- Die ideale Bordwand für LKW und LKW-Anhänger

Bild	Type	Bordwandhöhe [mm]	Blechstärke [mm]	Gewicht [kg/m]	Art. Nr.
1	B 400	400	2	11,41	B 400 x 2
2	B 450	450	2	12,35	B 450 x 2
3	B 500	500	2	13,20	B 500 x 2
3	B 500	500	2,5	16,44	B 500 x 2,5
4	B 600	600	2,5	18,44	B 600 x 2,5
5	BAK 400	400	2	12,21	BAK 400 x 2
6	BAK 500	500	2	17,50	BAK 500 x 2

1

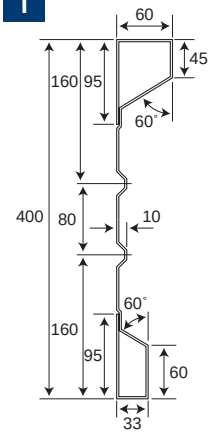

2

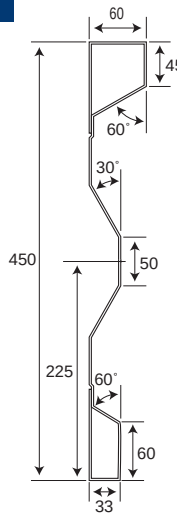

3

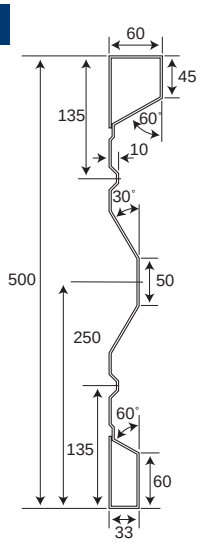

4

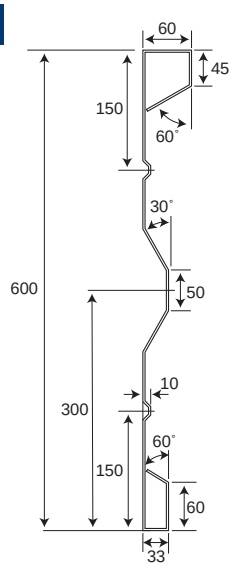

5

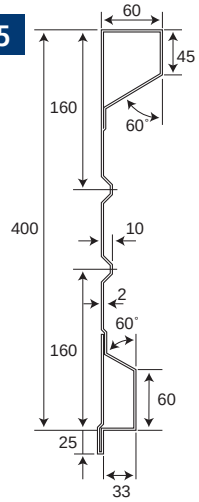

6

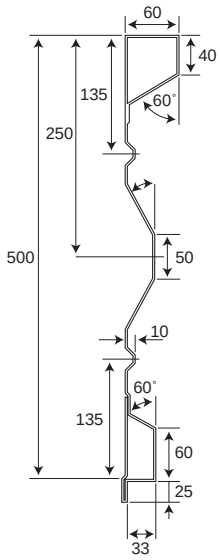

Stahlbordwände Typ BN

Bild	Type	Bordwandhöhe [mm]	Blechstärke [mm]	Gewicht [kg/m]	Art. Nr.
1	BN 400	400	2	11,78	BN 400 x 2
2	BN 600	600	2,5	18,93	BN 600 x2,5

1

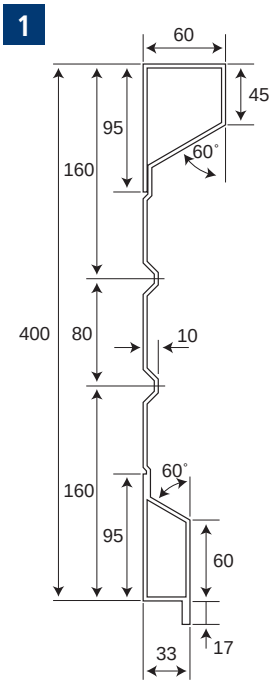

2

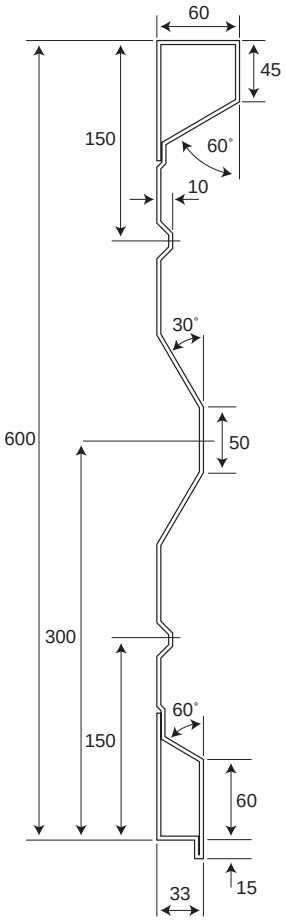

Lagerlängen: Hersteller 4500, 5000, 6000; andere Abmessungen auf Bestellung

Gasfedern

- Kolbenstange verchromt

Federkraft [N]	Hub [mm]	Kolbenstange Ø [mm]	Zylinder Ø [mm]	Federlänge von Mitte Auge bis Mitte Auge eingeschoben [mm]	ausgefahren [mm]	Gewicht [kg]	Federtype	Art. Nr.
250	150	10	23	300	450	0,440	0-3-150-1/ 250N-300/450 A/A	14.238701-A
250	200	10	23	300	500	0,460	0-3-200-1/ 250N-300/500 A/A	14.238901-A
250	250	10	23	400	650	0,660	0-3-200-1/ 250N-400/650 A/A	14.239001-A
500	150	10	23	300	450	0,440	0-3-150-1/ 500N-300/450 A/A	14.238702-A
500	200	10	23	300	500	0,460	0-3-200-1/ 500N-300/500 A/A	14.238902-A
500	250	10	23	400	650	0,660	0-3-200-1/ 500N-400/650 A/A	14.239002-A
750	150	10	23	300	450	0,440	0-3-150-1/ 750N-300/450 A/A	14.238703-A
750	200	10	23	300	500	0,460	0-3-200-1/ 750N-300/500 A/A	14.238903-A
750	250	10	23	400	650	0,660	0-3-250-1/ 750N-400/650 A/A	14.239003-A
750	300	14	28	450	750	0,850	4-8-300-1/ 750N-450/650 A/A	14.239105-A
1000	150	10	23	300	450	0,440	0-3-150-1/ 1000N-300/450 A/A	14.238704-A
1000	200	10	23	300	500	0,460	0-3-200-1/ 1000N-300/500 A/A	14.238904-A
1000	250	10	23	400	650	0,660	0-3-250-1/ 1000N-400/650 A/A	14.239004-A
1000	300	14	28	450	750	0,850	4-8-300-1/ 1000N-450/750 A/A	14.239101-A
1250	300	14	28	450	750	0,850	4-8-300-1/ 1250N-450/750 A/A	14.239102-A
1750	200	14	28	300	500	0,600	4-8-200-1/ 1750N-310/510 A/A	14.224247-A

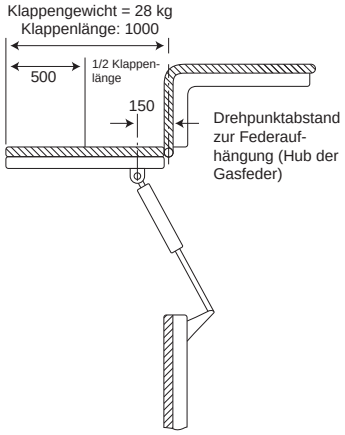

Faustregel:
bis 500 mm Klappenhöhe genügt 150 mm Federhub
bis 1000 mm Klappenhöhe genügt 200 mm Federhub
bis 1500 mm Klappenhöhe genügt 250 mm Federhub

bis 100 KP Feder genügt ein Kolbenstangendurchmesser von 10 mm
(Type: mit Vorzahl bis 3)
über 100 KP pro Feder einen Kolbenstangendurchmesser von 14 mm wählen
(Type: mit Vorzahl 4 bis 8)

Drehpunktabstand 1 bis 2 cm weniger als Hub der Feder!

$$\frac{\text{halbe Klappenhöhe 500 mm}}{\text{Abstand der Drehpunkte 150 mm}} = 3{,}33 \text{ mm} \times 28 \text{ kg Klappengewicht} = 93{,}24 \text{ kg}$$

+ Stützdruck	5,00 kg
= Federkraft	98,25 kg

Gasfeder-Halterungen

- Befestigung mit Sechskantschraube M 8 x 30 mm

Bild	Ausführung	Stahlwinkel [mm]	Art. Nr.
1	Lagerbolzen mit Anschraubplatte verzinkt	40 x 20 x 4 DIN 1029	14.1201
2	Lageraugen mit Anschraubplatte verzinkt	40 x 20 x 4 DIN 1029	14.1202

1



2



Gasfeder-Halterungen

- Befestigung mit Sechskantschraube M 8 x 30 mm

Bild	Ausführung	Art. Nr.
1	Gasfeder-Halterungen mit Bolzen	STP 101
2	Gasfeder-Halterungen mit Lageraugen	STP 100

1



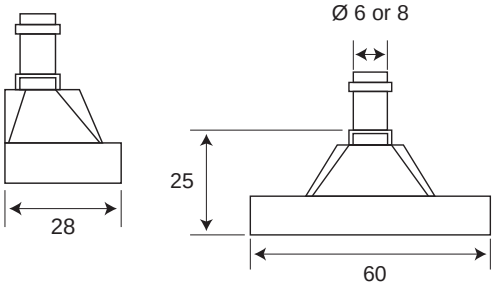

2



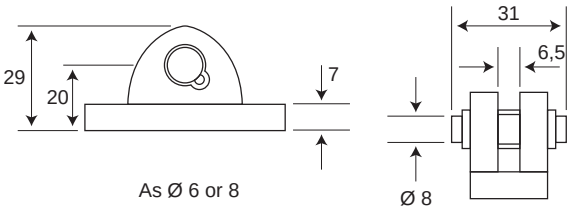

Hemmschuhe und Hemmschuhhalter

- Kolbenstange verchromt

Bezeichnung	Ausführung [mm]	A±5 [mm]	Maße [mm] B±5	C±5 [mm]	D [mm]	R [mm]	Reifengröße [Zoll]	Radlast auf Keil [kN]	Art. Nr.
Hemmschuh	380 verzinkt	156	101	147	120	360	6.50-16C	16	100336200
Hemmschuh	480 verzinkt	260	120	190	160	460	8.25-20	50	100446200
Hemmschuh	600 verzinkt	320	150	230	200	560	12.00-20	65	100653200

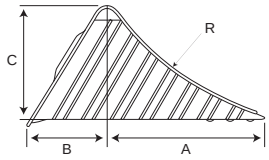

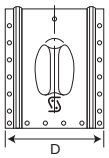

Hemmschuhhalter für Kraftfahrzeuge und Anhänger

Bezeichnung	Ausführung	passend zu Hemmschuh [mm]	Art. Nr.
Hemmschuhhalter H 380	verzinkt	380	110336215
Hemmschuhhalter H 480	verzinkt	480	110446215
Hemmschuhhalter H 600	verzinkt	600	110653215



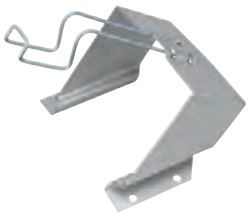

Hemmschuhe und Halter

Bild	Bezeichnung	Ausführung	L [mm]	B [mm]	H [mm]	Gewicht [kg]	Art. Nr.
1	Hemmschuh	klappbar Kunststoff	472	200	230	1	600500100
2	Hemmschuhhalter	1-Fach aus Aluminium, eloxiert	72	62	35	0,22	600740100
3	Hemmschuhhalter	2-Fach aus Aluminium, eloxiert	126	62	35	0,22	600740200
4	Hemmschuhhalter	Schwarz lackiert	314	166	235	1,54	600710200
5	Hemmschuhhalter	aus Magnelis	314	166	235	1,54	600710100

1



4



5



2



3





Hemmschuhe und Halter

Bild	Bezeichnung	Ausführung	L [mm]	B [mm]	H [mm]	Gewicht [kg]	Art. Nr.
1	Hemmschuh	Kunststoff	467	200	225	1,32	600110100
2	Hemmschuhhalter	Kunststoff schwarz	258	55	-	1,54	600250300
3	Hemmschuhhalter H 600	verzinkt	-	-	-	-	110653215

1



2



3



Hemmschuhe und Halter

Bild	Bezeichnung	Ausführung	L [mm]	B [mm]	H [mm]	Gewicht [kg]	Art. Nr.
1	Hemmschuh	Kunststoff	383	160	190	0,8	600100100
2	Hemmschuhhalter	Kunststoff schwarz	258	55	-	1,54	600250300
3	Hemmschuhhalter H 480	verzinkt	-	-	-	-	110446215

1



2



3



Hemmschuh

klappbar tiefschwarz, pulverbeschichtet RAL 9006 nach 76051

Bezeichnung	Ausführung	Maße [mm]			Radlast [kg]	Art. Nr.
		L	B	H		
Hemmschuh G53/200	Stahl	470	200	230	6500	136141847



Hemmschuh

gelb, pulverbeschichtet RAL 9006 nach 76051

Bild	Bezeichnung	Ausführung	L [mm]	B [mm]	H [mm]	Radlast auf Keil [kN]	Art. Nr.
1	Hemmschuh	Kunsstoff	475	200	227	65	14.1652
2	Hemmschuhhalter	verzinkt	-	-	-	-	110623215

1

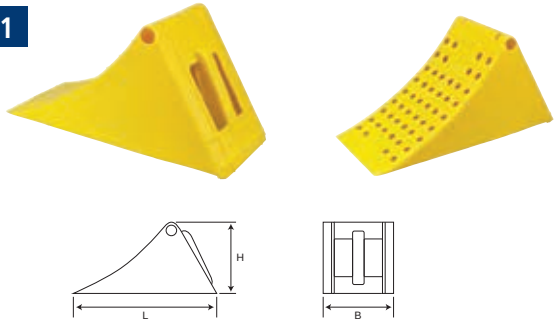

2



Hemmschuh

für PKW-Anhänger, für Achsen bis 1800 kg

Bezeichnung	Ausführung	Maße [mm]			Radius [mm]	Art. Nr.
		L	B	H		
Hemmschuh	Kunststoff	200	95	95	200	14.1115



Bezeichnung	Ausführung	Art. Nr.
Hemmschuhhalter	Kunststoff	14.1116





Unser Shop - Ihre Suchmaschine

shop.fahrzeugbedarf.at

- MEHR ALS 600.000 ARTIKEL
- OPTIMIERTE TEILESUCHE (FAHRGESTELLNUMMERN, VERGLEICHSNUMMERN & ORIGINALNUMMERN)
- LAUFEND AKTUALISIERTE DATENQUALITÄT (BILDER, ZEICHNUNGEN & BESCHREIBUNGEN)
- **FZB Webshop - Auf allen Endgeräten aufrufbar!**







TREPPEN UND VERLADESCHIENEN

09



Einbau-Klapptritt für Aluminium-Profile



- mit Wanne
- komplett einbaufertig
- verzinkt
- mit genoppter Trittfläche
- geeignet zum Einbau in Aluminium-Hohlprofile 25 oder 30 mm

Sicherung der Trittfläche in der Wanne erfolgt durch eine eingebaute Klemmfeder. Der Vorteil besteht in der vollen Ausnutzung des Laderaumes, es steht nichts mehr vor oder heraus, daher ist keine Beschädigung des Ladegutes möglich!

Einbaumaße der Wanne [mm]	Größe der Trittplatte [mm]	Gewicht [kg]	Art.-Nr.
160 x 150	145 x 115	1,30	13.1519

Klapptritt mit Schlitz



- zum Feststellen
- aus Stahlblech gepresst
- geschlitzt
- mit angeschweißten Befestigungswinkeln

Type	Größe der Trittplatte [mm]	Gewicht [kg]	Art.-Nr.
roh bzw. grundiert	170 x 145	ca. 1,2	13.1221
verzinkt	160 x 150	ca. 1,2	13.1373

Klapptritt mit Schlitz



- alle Teile einzeln verzinkt; feststellbar, mit besonders rutschfestem Lochprofil, Rückenplatte mit Dreipunktbefestigung;
- die austauschbare Trittplatte wird durch Achse mit Sicherungsringen mit der Rückenplatte verbunden.

Type	Größe der Trittplatte [mm]	Gewicht [kg]	Art.-Nr.
1501	170 x 165	ca. 1,0	13.1518/1



Type	Info	Höhe [mm]	Trittplatte [mm]	Art.-Nr.
Trittbügel	verzinkt	240	70 x 190	13.1502

Ausklappbare Trittleiter

- Aus feuerverzinktem Stahl
- Rutschhemmender Auftritt mit Profil
- Maximale Belastung ca. 120 kg

Bild	Stufen	Gewicht [kg]	Art.-Nr.
1	1	5,5	TK8910
2	2	16	TK9210
3	2	17	TK9010
4	3	20	TK9050



1 3 2 4

Ausklappbare Trittleiter

- Aus feuerverzinktem Stahl
- Rutschhemmender Auftritt mit Profil
- Maximale Belastung ca. 120 kg

Bild	Stufen	Gewicht [kg]	Art.-Nr.
1	1	4,6	TK8650
2	2	6,9	TK8660
3	3	7,9	TK8665



1 2 3

Ausziehbare Trittleiter mit Fußbrett

- Aus feuerverzinktem Stahl
- Rutschhemmender Auftritt mit Profil
- Maximale Belastung ca. 120 kg

Bild	Stufen	Gewicht [kg]	Art.-Nr.
1	1	6,9	TK8250
2	2	10,7	TK8260
3	3	12,1	TK8265
4	5	18,7	TZ872509



Ausklappbare Trittleiter mit Handgriffen

- Aus feuerverzinktem Stahl
- Rutschhemmender Auftritt mit Profil
- Maximale Belastung ca. 120 kg

Bild	Stufen	Gewicht [kg]	Art.-Nr.
1	2	22	TK9104
2	3	37	TK9106



Trittleiter und Bügel

Bezeichnung	Info	Art.-Nr.
Trittleiter, ausziehbar	feuerverzinkt, 2-stufig	13.1875

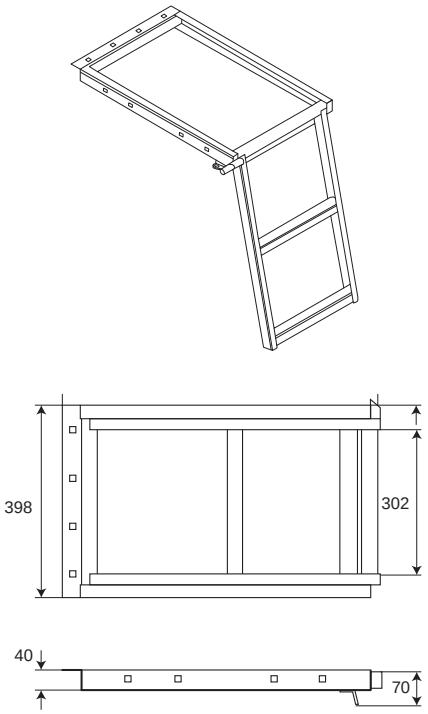

Bezeichnung	Info	Art.-Nr.
Trittleiter, ausziehbar	verzinkt, 3-stufig	4 020 020

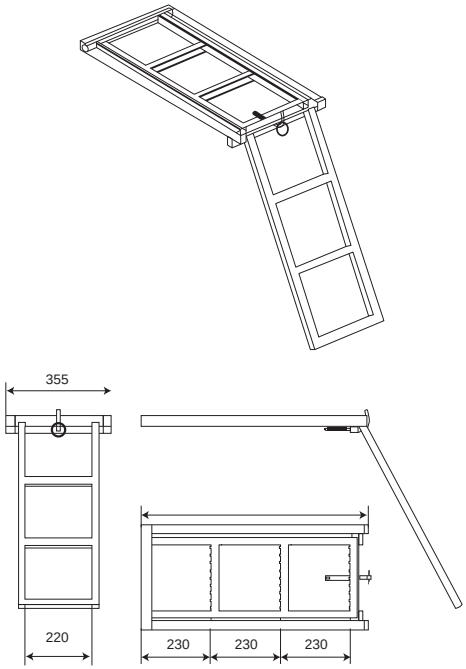

Klapptritt einstufig

Bezeichnung	Info	Maß L [mm]	Gewicht [kg]	Art.-Nr.
Stahl Klapptritt	feuerverzinkt	480	3,40	4 020 024
Stahl Klapptritt	feuerverzinkt	630	4,20	4 020 026
Stahl Klapptritt	feuerverzinkt	750	4,95	4 020 028
Aluminium Klapptritt	-	480	1,85	4 020 030
Aluminium Klapptritt	-	630	2,35	4 020 032
Aluminium Klapptritt	-	750	2,70	4 020 034
Konsole links Pos. 1	feuerverzinkt Stahl	295	1,00	4 020 021
Konsole links Pos. 2	feuerverzinkt Stahl	295	1,00	4 020 022

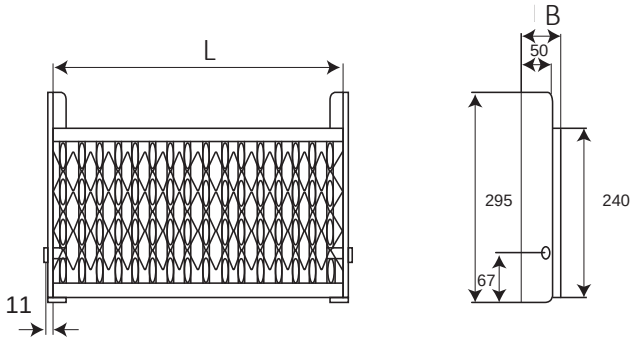

Maß B = 65 bei Stahl Klapptritt
75 bei Aluminium Klapptritt

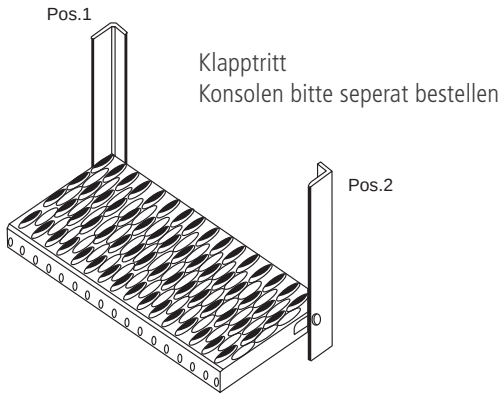

Klapptritt

Info	Gewicht [kg]	Art.-Nr.
feuerverzinkt	16	4 020 001

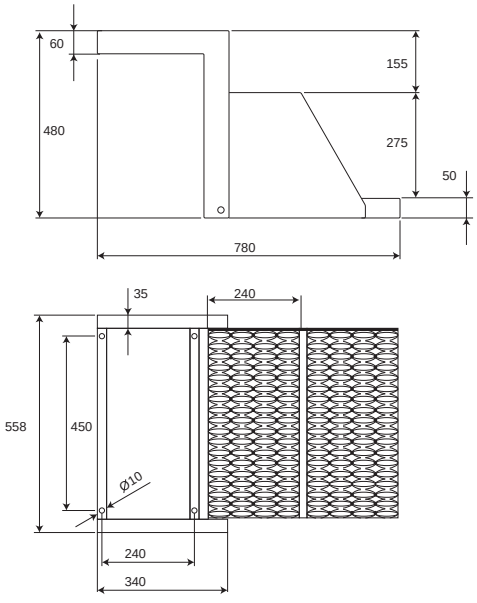

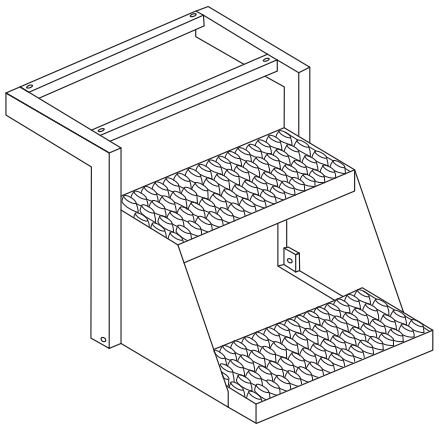

Ausziehbare Treppen

Bezeichnung	Maß H [mm]	Maß B [mm]	Maß L [mm]	Anzahl Stufen	Gewicht [kg]	Ausführung	Art.-Nr.
912-707	1100-1250	705	2470	7	44	verzinkt	13.1576
912-707	1100-1250	705	2462	7	20	Aluminium	4 010 505
912-706	950-1100	705	2185	6	38	verzinkt	13.1545
912-706	950-1100	705	2177	6	17,5	Aluminium	4 010 506
912-705	800-950	705	1900	5	32	verzinkt	13.1577
912-705	800-950	705	1892	5	15	Aluminium	4 010 507
912-704	650-800	705	1615	4	26	verzinkt	13.1578
912-704	650-800	705	1607	4	12,5	Aluminium	4 010 508
912-807	1100-1250	825	2470	7	48	verzinkt	13.1579
912-807	1100-1250	825	2462	7	22	Aluminium	4 010 509
912-806	950-1100	825	2185	6	42	verzinkt	13.1514
912-806	950-1100	825	2177	6	19,5	Aluminium	4 010 510
912-805	800-950	825	1900	5	35	verzinkt	13.1580
912-805	800-950	825	1892	5	17	Aluminium	4 010 511
912-804	650-800	825	1615	4	29	verzinkt	13.1581
912-804	650-800	825	1607	4	14,5	Aluminium	4 010 512

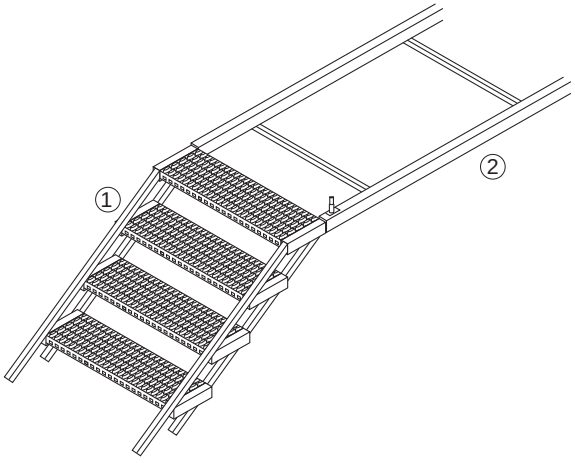

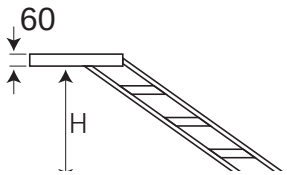

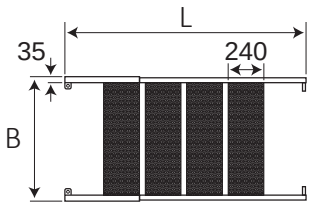

Hilfsrahmen für ausziehbare Treppen

Breite [mm]	Gewicht [kg]	Ausführung	Art.-Nr.
720	19	verzinkt	105.131583
830	20		105.131584

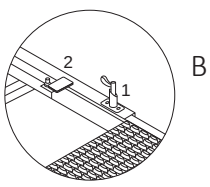

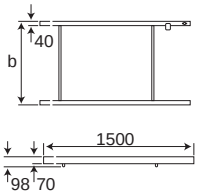

Aluminiumprofile für Autotransporter

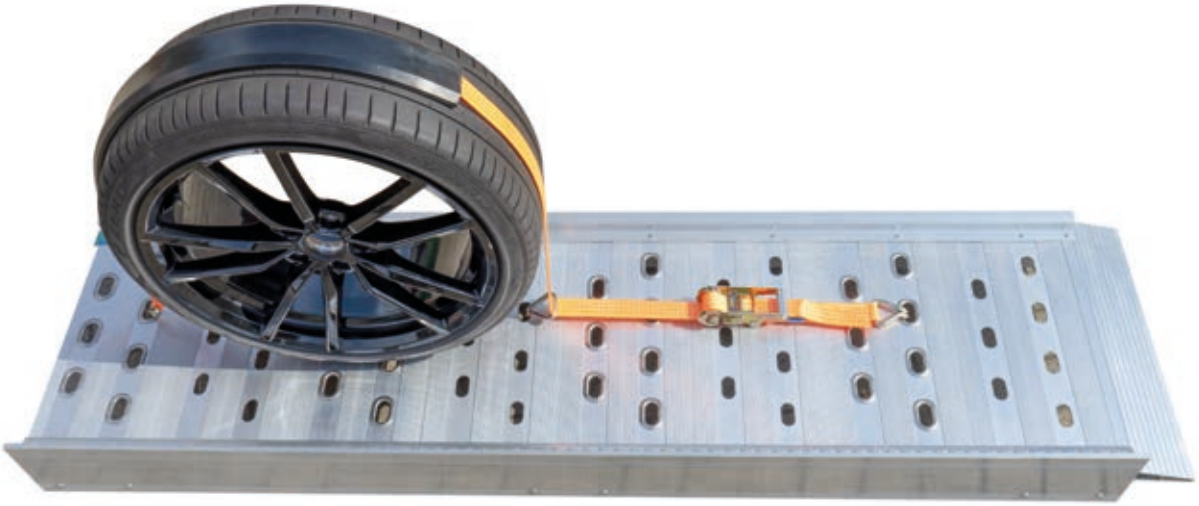

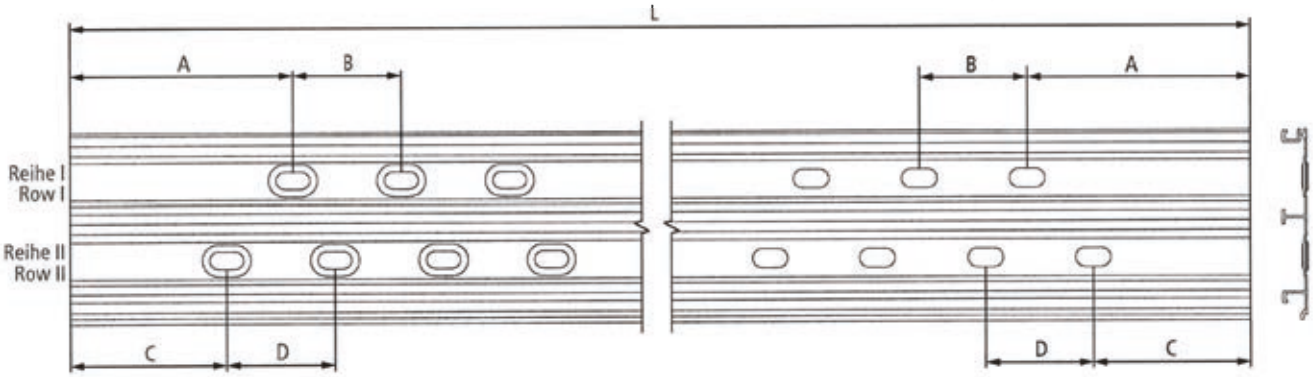

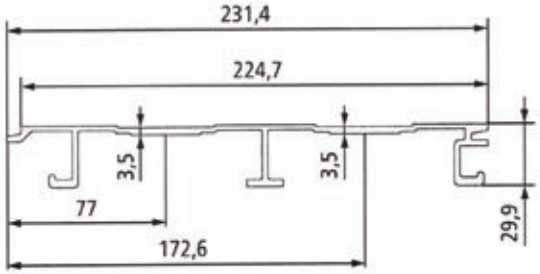

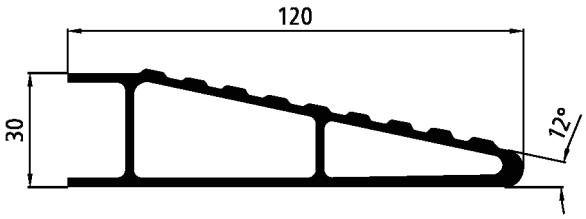

Art. Nr. 613019

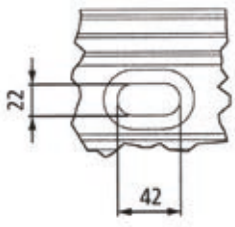

Bodenlochung mit Öse

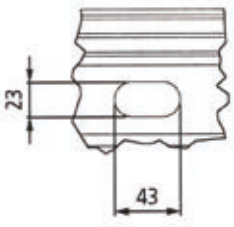

Bodenlochung ohne Öse





- **Aluminium Rahmenprofil 169 mm**

  - Pressblank 3,1 kg/m

  Art. Nr. 641178



- **Aluminium Rahmenprofil 159,8 mm**

  - Pressblank, mit Airline Kanal 2,6 kg/m

  Art. Nr. 641179



Unsere Empfehlung!

Bei Vewendung vom Aluminium-Rahmenprofil ohne Airline-Kanal:

- **S-Line Dreipunkt-Autotransport Zurrgurt 5025**

  Art. Nr. 142138587





- **S-Line Dreipunkt-Autotransport Zurrgurt 3021**

  Art. Nr. 142138819



- **S-Line Dreipunkt-Autotransport Zurrgurt 3018**

  Art. Nr. 142138586





- **S-Line Dreipunkt-Autotransport Zurrgurt 3018**

  Art. Nr. 142138801





- **Endkappe für Airline-Kanal**

  - Kunststoff grau

  Art. Nr. 142138599



- **Abdeckung für Airline-Ankerschienen**

  - Gummi schwarz, 25m Rolle, kompatibel mit allen Airline-Ankerschienen

  Art. Nr. 142139101



Verladeschienen aus Aluminium

- Keine Lagerware, Lieferzeit auf Anfrage.

Typ AOS

- Transportgeräte mit kleinen Rädern, Handhubwagen mit geringen Bodenfreiheiten oder luftbereifte Sackkarren.
- Ausführungen mit Schutzrand oder faltbar sind ebenfalls lieferbar.
- Wahlweise mit Zungenaufleger, Rohranschluss oder einhängbar



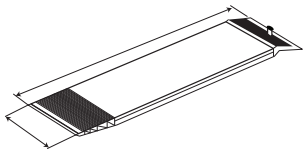

Typ ABS

- Mit einer Innenbreite von 150 mm sind sie sehr gut geeignet, um z.B. Motorräder, Hochdruckreiniger, Generatoren, Rollstühle, etc. zu verladen.



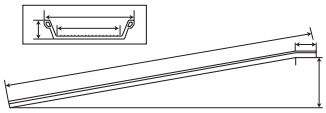

Sackkarren Schiene

- Einsatzbereich: vorzugsweise bei der Verladung mit luftbereiften Fahrzeugen.
- Getränkebranche, Möbel- und Umzugsfirmen.



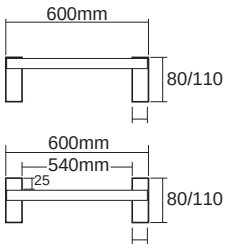

Event Schiene

- Speziell für die Verladung von Gütern mit Rollen.



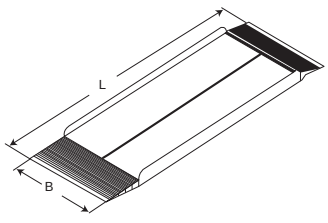

Verladeschienen aus Aluminium

- Keine Lagerware, Lieferzeit auf Anfrage.

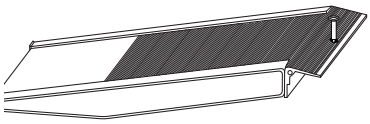

Typ AVS 80 (bis 2620 kp / Paar)

- Speziell für die Verladung von leichten bis mittelschweren Fahrzeugen, die mit Luftbereifung oder Gummiketten ausgerüstet sind.



Typ AVS 110 (bis 4050 kp / Paar)

- Speziell für die Verladung von mittelschweren Fahrzeugen wie Baumaschinen, Gartengeräte oder Rasentraktoren, die mit Luftbereifung oder Gummiketten ausgerüstet sind, geeignet.



Typ AVS 130 (bis 5150 kp / Paar)

- Speziell für die Verladung von mittelschweren Fahrzeugen wie Minibagger, größere Rasentraktoren oder Radlader, die mit Luftbereifung oder Gummiketten ausgerüstet sind, geeignet.



Typ AVS 150 (bis 7840 kp / Paar)

- Speziell für die Verladung von mittelschweren bis schweren Fahrzeugen wie Bagger, Traktoren oder Radlader, die mit Luftbereifung oder Gummiketten ausgerüstet sind, geeignet.



Typ AVS 170 (bis 8270 kp / Paar)

- Speziell für die Verladung von mittelschweren bis schweren Fahrzeugen wie Bagger, Traktoren oder Geländestaplern, die mit Luftbereifung oder Gummiketten ausgerüstet sind, geeignet.



Typ AVS 200 (bis 11250 kp / Paar)

- Speziell für die Verladung von schweren Fahrzeugen wie Bagger, Radlader oder Geländestaplern, die mit Luftbereifung oder Gummiketten ausgerüstet sind, geeignet.



Verladeschienen aus Aluminium

- Keine Lagerware, Lieferzeit auf Anfrage.

Typ AVS für Stahlkettenfahrzeuge (bis 8500 kp / Paar)

- Speziell, um schwere Baumaschinen mit Stahlkette, Stapler und Arbeitsbühnen zu verladen.

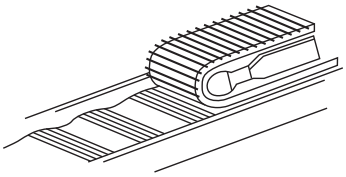

Typ VFR 105/120 (bis 22700 kp / Paar)

- Diese Rampen sind bestens geeignet für die Verladung von schweren Fahrzeugen, wie Bagger, Radlader oder andere Baumaschinen, die auch mit Stahlketten ausgerüstet sein können.



Typ VFR 134 (bis 32000 kp / Paar)

- Diese Rampen wurden in erster Linie für die Verladung von schweren Baumaschinen auf Tieflader entwickelt.



Typ VFR 185 (bis 80000 kp / Paar)

- Diese Rampen dienen zur Verladung schwerster Baumaschinen bis zu einem Gewicht von 80 Tonnen.

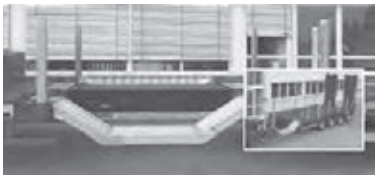

Typ VFR Keile (bis 50000 kp / Paar)

- Tiefladerrampen werden hauptsächlich verwendet, um schwerste Baumaschinen bis 80 Tonnen Gewicht zu verladen. Bei diesen Rampen handelt es sich um individuelle Lösungen.



Federhebewerk für Rampen

- Für AVS 150, 170, 200 und VFR 120 und 134 bieten wir optional die Möglichkeit, diese mit einer Hebehilfe in Form eines Federausgleichs auszurüsten.



Verladeschienen aus Aluminium

- Keine Lagerware, Lieferzeit auf Anfrage.

Typ RRK

- Speziell für Gebäudereinigungsfirmen, Bäckereien oder Kurierdienste wurde die Einbaurampe RRK entwickelt..



Typ RRD drehbar

- Eine Weiterentwicklung der RRK stellt die RRD drehbar dar.







Aluminium Verladeschienen „einhängbar“









Überfahrbarer Rückladen aus Aluminium

Ausführung 1

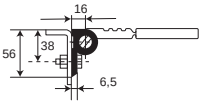

Ausführung 2

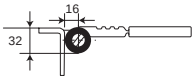

Ausführung 3

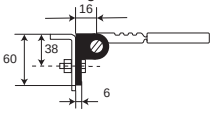

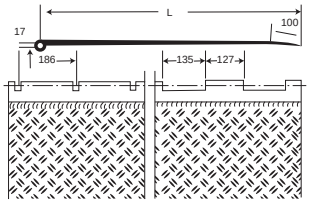



WERKZEUG- UND FEUERLÖSCHERKÄSTEN

10

WERKZEUGKASTEN AUS EDELSTAHL

MATTER KÖRPER UND POLIERTER DECKEL

MIT NexT-VERSCHLUSS UND VORRICHTUNG FÜR GASFEDER

Vollständig aus Edelstahl gefertigter Werkzeugkasten.
Ein Stilmix dank der Kombination aus hochglanzpoliertem und mattem Finish:
Stahl-NexT-Verschluss als Standard

MATERIAL:
- Deckel aus hochglanzpoliertem Edelstahl AISI 304 BA
- Körper aus mattem Edelstahl AISI 304 2B

STÄRKE: 1,5 mm

VORRICHTUNG FÜR GASFEDER

VERSCHLUSSSYSTEM: NexT-Verschluss aus Edelstahl AISI 304

SCHARNIERMATERIAL: Nylon

HERSTELLUNGSPROZESS: Laserschneiden, Biegen, Laser- / WIG-Schweißen



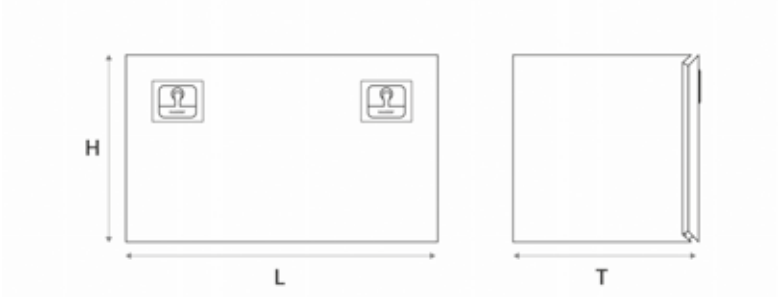

Art. Nr.	L x H x T [mm]	Stärke [mm]	Gewicht [kg]	Verschlüsse	Lagernd
8Z4000	400x300x300	1,5	8,9	1	
8Z4001	400x600x600	1,5	21,9	1	
8Z4002	450x450x450	1,5	16,4	1	
8Z4003	490x450x450	1,5	17,8	1	
8Z4010	500x350x400	1,5	14,6	1	X
8Z4011	500x600x600	1,5	24,9	1	X
8Z4020	600x400x500	1,5	22,3	1	X
8Z4021	600x600x600	1,5	27,9	1	X
8Z4022	600x500x500	1,5	24,0	1	
8Z4040	800x500x500	1,5	28,1	2	X
8Z4041	800x500x600	1,5	28,3	2	
8Z4042	800x600x500	1,5	31,4	2	
8Z4043	800x600x600	1,5	34,6	2	X
8Z4060	1000x500x500	1,5	33,4	2	X
8Z4061	1000x500x600	1,5	36,5	2	
8Z4062	1000x600x500	1,5	36,8	2	
8Z4063	1000x600x600	1,5	40,6	2	X
8Z4080	1200x500x500	1,5	38,6	2	X
8Z4081	1200x600x600	1,5	46,8	2	

Sonder-Werkzeugkästen aus Aluminium

- Anfertigung auf Maß nach Kundenwunsch
- Mit vormontierter Dichtung
- Breite / Höhe / Tiefe wählbar
- Verschlüsse / Fächer
- Öffnungsrichtung
- ausziehbare Läden

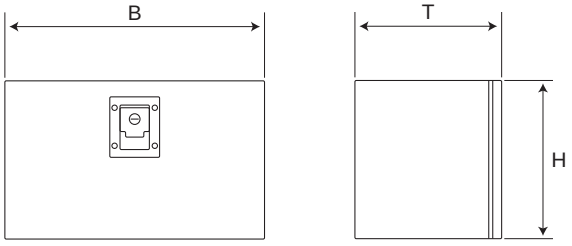

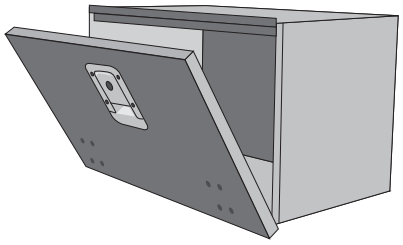

Treppen-Kasten

- Anfertigung auf Maß nach Kundenwunsch
- Kasten aus Edelstahl oder Aluminium
- Treppe aus Aluminium

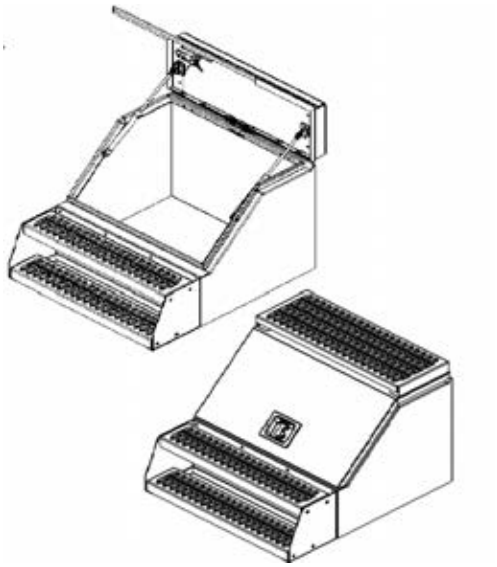

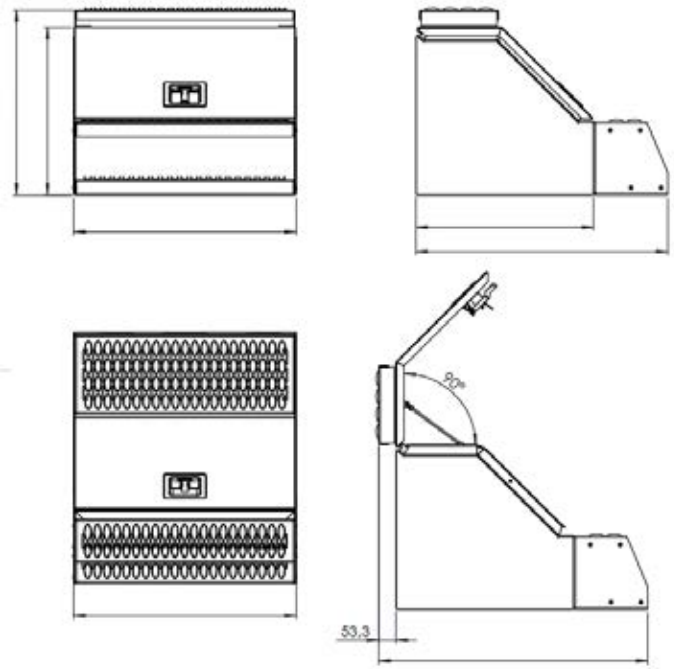

Kunststoff-Werkzeugkasten mit Verschlusskappe

- mit vormontiertem Haltebügel

Halte-bügel	Außen-maße B [mm]	H [mm]	T [mm]	Innen-maße B [mm]	H [mm]	T [mm]	Gewicht [kg]	Montage-maße mh 1 [mm]	mh 2 [mm]	mh 3 / mh 4 [mm]	Art.-Nr.
HB 12	660	500	460	600	415	390	21	180	230	660/	WZK-XM12
HB 12	660	500	665	600	415	600	16,5	180	350	660/	WZK-XK12
HB 12	660	500/	665/	600	415/	600/	20	180	230	660/	WZK-XL12
	660	205	460		195	390					

39.0000.0162 Deckel für diese Werkzeugkästen
76.3380.0011 Deckel Verschluss

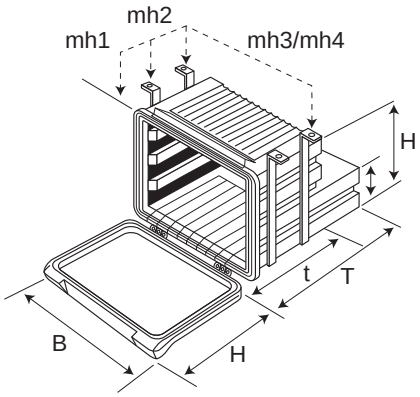

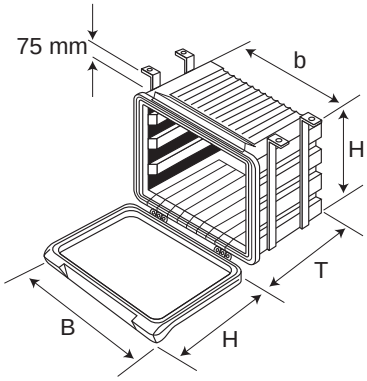

Kunststoff-Werkzeugkasten mit Drehriegelverschluss

- mit Sicherheits-Drehriegelverschluss
- *mit vormontiertem Haltebügel
- Montage mit Haltebügel
- Direktbefestigung

Außenmaße B [mm]	H [mm]	T [mm]	Innenmaße B [mm]	H [mm]	T [mm]	Gewicht [kg]	Montagemaße mh 1 [mm]	mh 2 [mm]	mh 3 / mh 4 [mm]	Zubehör Haltebügel	Befestigungssatz	Einlegefach	Art.-Nr.
860	500	455	800	415	390	16,5	175	230	860/698	HB 18	B XD1	SP-X3	WZK-XDB800/HB18*
860	500	665	800	415	600	21	175	350	860/698	HB 18	B XD2	SP-X4	WZK-XDA800/HB18*
1060	500	455	1000	415	390	16,5	175	230	1060	HB 19	B XD1	SP-X5	WZK-XDD1000/HB19*
1060	500	665	1000	415	600	16,5	175	350	1060	HB 19	B XD2	SP-X6	WZK-XDC1000/HB19*

*mit vormontiertem Haltebügel

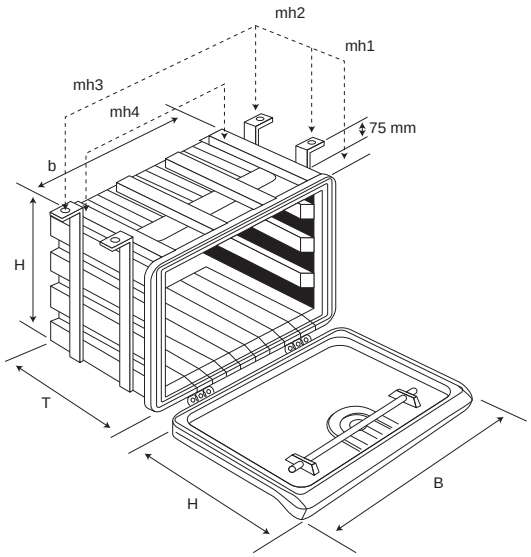

Type	Ausführung	Art.-Nr.
Deckel für Werkzeugkästen	XDA, XDB	39.0000.0146
Deckel für Werkzeugkästen	XDC, XDD	39.0000.0144
Schloss mit Griff		76.0000.0226

Werkzeugkasten aus Stahlblech

- mit Sicherheits-Drehriegelverschluss

Type	Ausführung	Breite [mm]	Tiefe [mm]	Höhe [mm]	Gewicht [kg]	Art.-Nr.
Größe 1- klein	sedimir-verzinkt	400	420	180	6,5	14.1166
Größe 2- mittel	sedimir-verzinkt	400	620	180	8	14.1165
Größe 3- groß	sedimir-verzinkt	600	600	300	14,0	14.1164
Größe 4	sedimir-verzinkt	600	500	400	15,0	14.1169
Größe 5- mit Schubfach*	sedimir-verzinkt	600	500	450	19,2	14.1229
Größe 6	sedimir-verzinkt	600	600	400	17,5	14.1234



Kunststoff-Werkzeugkasten mit Drehriegelverschluss

- mit Sicherheits-Drehriegelverschluss
- mit vormontiertem Haltebügel

Außenmaße B [mm]	H [mm]	T [mm]	Innenmaße B [mm]	H [mm]	T [mm]	Gewicht [kg]	Montagemaße mh 1 [mm]	mh 2 [mm]	mh 3 / mh 4 [mm]	Befestigungssatz	Schubfach	Einlegeboden	Art.-Nr.
660	500	460	600	415	390	15	180	230	660/498	B- XD 1	SF- X1	SP- X1	WZK-XDM/HB12
600	500	665	600	415	600	16,5	180	350	660/498	B- XD 2	SF- X2	SP- X2	WZK-XDK/HB12

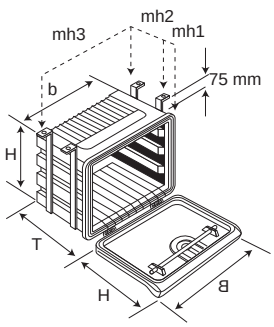

Direktbefestigung

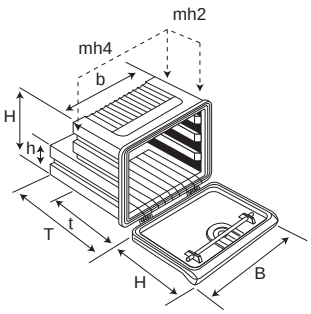

Montage mit Haltebügel

Type	Ausführung	Art.-Nr.
Deckel für Werkzeugkästen	XDM, XDK,XDL	39.0000.0153
Schloss mit Griff		76.0000.0226

Profibox

- Befestigung
Die Profibox sollte auf die Zuggabel aufgesetzt und mit 4 bzw. 6 Schrauben an die vordere Bordwand angeschraubt werden. Damit die Profibox nicht von Unbefugten demontiert werden kann, sollten Schlossschrauben verwendet werden. Es ist sehr wichtig, dass große Unterlegscheiben eingesetzt werden (D = 30 mm x 2 dick).

- Besonderheiten
Durch die umlaufende Dichtung ist der Inhalt staub- und spritzwassergeschützt. Das Schloss gehört zum Lieferumfang. Messingscharniere und Edelstahleinsätze sind Standard. Die Profibox ist aus umweltfreundlichem PE hergestellt und lässt sich sehr gut recyclen.

- Achtung
Durch die Profibox und deren Inhalt erhöht sich die Stützlast.







B [mm]	H [mm]	T [mm]	Art.-Nr.
600	280	350	WZK-Profibox

Kunststoff-Werkzeugkästen

- Gesamttiefe = 340 mm

Info	B [mm]	H [mm]	T [mm]	Art.-Nr.
mit Halter	410	348	340	WZK-81000/HB
ohne Halter				WZK-81000/1

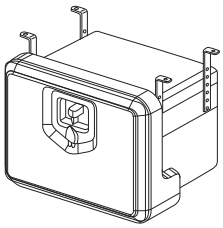

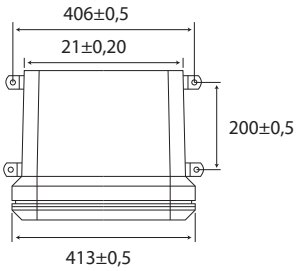

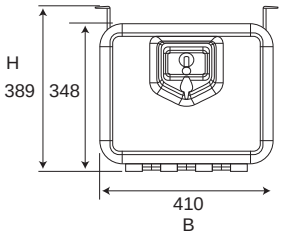

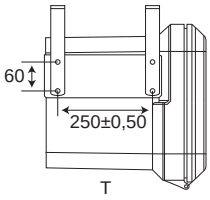

- Gesamttiefe = 400 mm

Info	B [mm]	H [mm]	T [mm]	Art.-Nr.
mit Halter	480	400	400	WZK-81002/HB
ohne Halter				WZK-81002/1

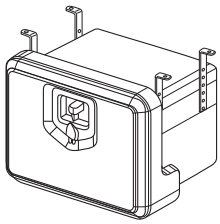

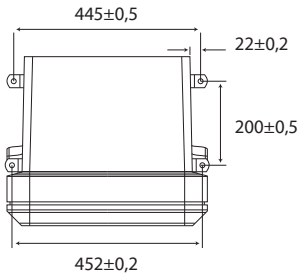

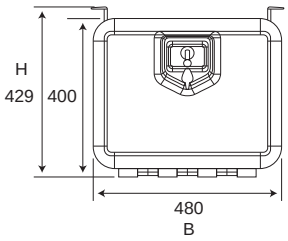

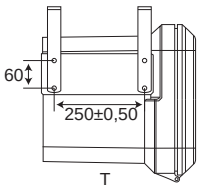

- Gesamttiefe = 480 mm

Info	B [mm]	H [mm]	T [mm]	Art.-Nr.
mit Halter	630	450	480	WZK-81004/HB
ohne Halter				WZK-81004/1

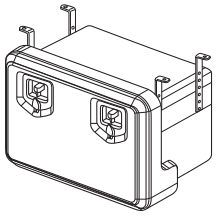

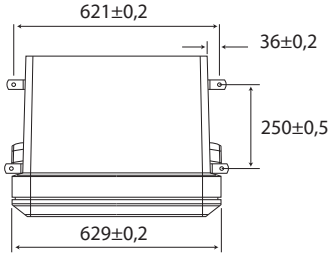

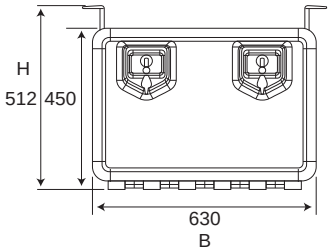

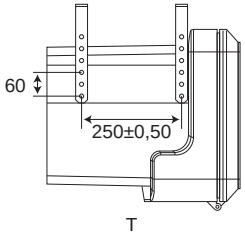

Kunststoff-Werkzeugkästen

Info	B [mm]	H [mm]	T [mm]	Art.-Nr.
ohne Halter	500	350	300	WZK-81100



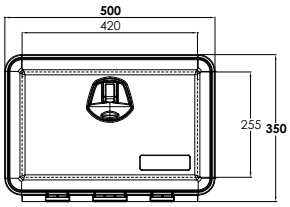

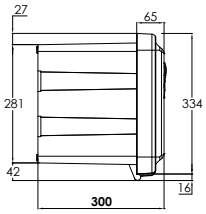

- Gesamttiefe = 480 mm

Info	B [mm]	H [mm]	T [mm]	Art.-Nr.
mit Halter	830	500	480	WZK-81006/HB
ohne Halter				WZK-81006/1

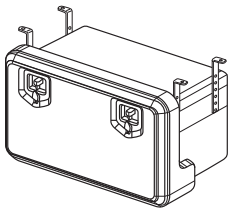

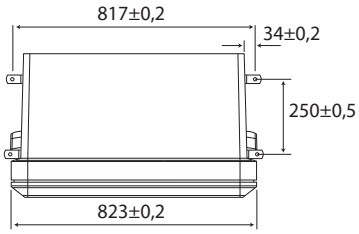

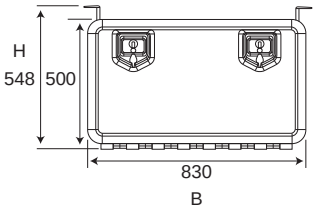

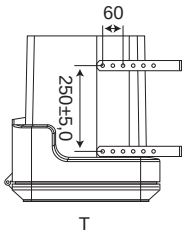

- Gesamttiefe = 480 mm

Info	B [mm]	H [mm]	T [mm]	Art.-Nr.
mit Halter	1030	500	480	WZK-81008/HB
ohne Halter				WZK-81008/1

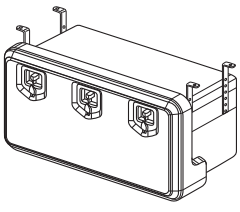

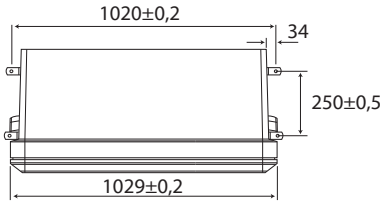

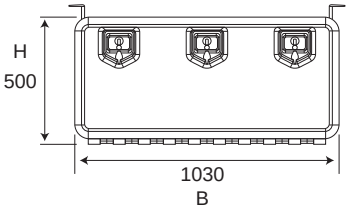

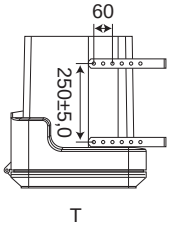

Feuerlöschkasten

Bezeichnung	L [mm]	H [mm]	D [mm]	Gewicht [kg]	Farbe	für Feuerlöscher mit Ø [mm]	Art.-Nr.
Feuerlöscher-kasten	310	675	250	4	rot/schwarz	160	098269952

***passend zu Feuerlöscher PD6GE**



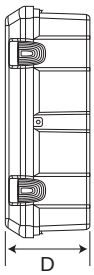

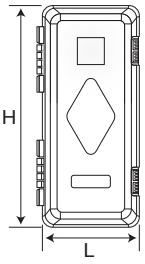

Bezeichnung	L [mm]	H [mm]	D [mm]	Gewicht [kg]	Farbe	für Feuerlöscher mit Ø [mm]	Art.-Nr.
Feuerlöscher-kasten	284	265	595	2,1	rot	140/160	82412

***passend zu Feuerlöscher PD6GE**





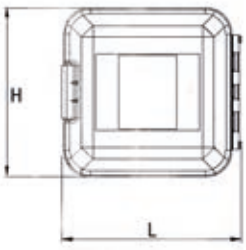

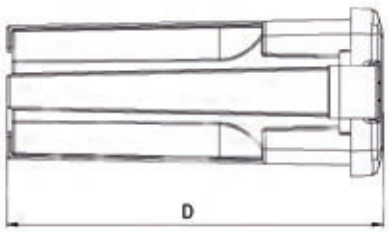

ADR Kit mit Bindemittel KMR2

Inhalt: Schutzbrille; Nitrilhandschuhe; Faltschaufel; Werkzeugkasten 22"; 3L Bindemittel; Warnweste Gelb K60; Atemschutzmaske 761-A1B1E1K1P1; Schutzoverall aus Polyproylen; Gummistiefel; Taschenlampe inkl. Batterien TypAA; Augenwaschflasche; ADR-Aufkleber; Kanaldeckelabdeckung PVC; Dieser ADR Satz deckt alle ADR-Klassen mit Ausnahme Klasse 7 (radioaktive Materialen) ab.

Typ	Länge [mm]	Höhe [mm]	Breite [mm]	Gewicht [kg]	Art.-Nr.
ADR Set	550	270	270	6,1	AKC1048-2KA



Hubwagenkasten

Auf Kundenwunsch mit:
- Elektroverzinkt Schwarz
- Stoßdämpfer
- Ausziehbarer Rampe aus Aluminium-Riffelblech
- Anti-Kratz-Rollen

STÄRKE: 1,5 mm

VERSCHLUSSSYSTEM:
- NexT-Verschluss aus Edelstahl
- NexT-Verschluss aus Nylon

SCHARNIERMATERIAL: Nylon



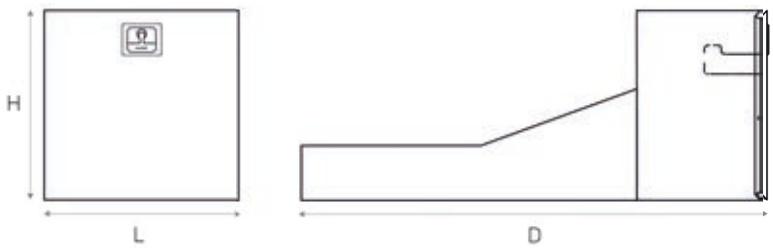

Halter für Werkzeugkasten: WZK-81004 / WZK-81006 / WZK-81008

Art. Nr. 88020

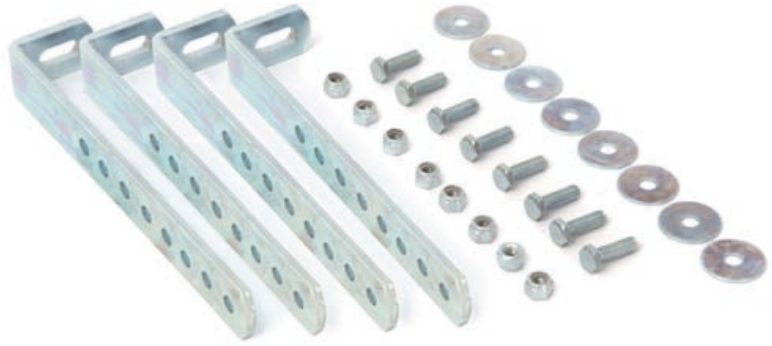

Verschluss für Werkzeugkasten: WZK-81000

Art. Nr. 89000



Verschluss für Werkzeugkasten: WZK-81002 bis WZK-81008

Art. Nr. 89010



Gasfeder



Federkraft	Art.-Nr.
50N	89140
100N	89141
150N	89142
200N	8914300

NexT-Verschluss aus hochglanzpoliertem Edelstahl

Art. Nr. 89110



NexT-Kunststoffverschluss

Art. Nr. 89111



Scharnier aus Kunststoff

Art. Nr. 89190



Zur Info:
2 Stk. für Länge bis zu 749 mm
3 Stk. bis zu 1149 mm
4 Stk. ab 1150 mm

Dichtung für ZEN Kiste

Art. Nr. 89200



Dichtung für Werkzeugkasten: WZK-81000 bis WZK-81008

Art. Nr. 89502



Dichtung für Blackit Werkzeugkasten

Art. Nr. 89571



FZB ALUMINIUM BORDWANDSYSTEME

seit 1999

Zuschnitt & CNC Fräsarbeiten, Schweißarbeiten und (Vor)Montage



- Komplettsysteme für Kipper-, Pritschen-, Holztransport-, Koffer- und Sonderaufbauten
- Zusatzkomponenten von Hesterberg, Suer, Kinnegrip und viele weitere

HESTAL



LINZ

TRAISKIRCHEN

Fertigungsstandort Guntramsdorf

KALSDORF

VILLACH

+43 5 7172 5000

fzb-alu@fahrzeugbedarf.at

MO - DO 07:30 - 17:30 Uhr
FR 07:30 - 15:30 Uhr

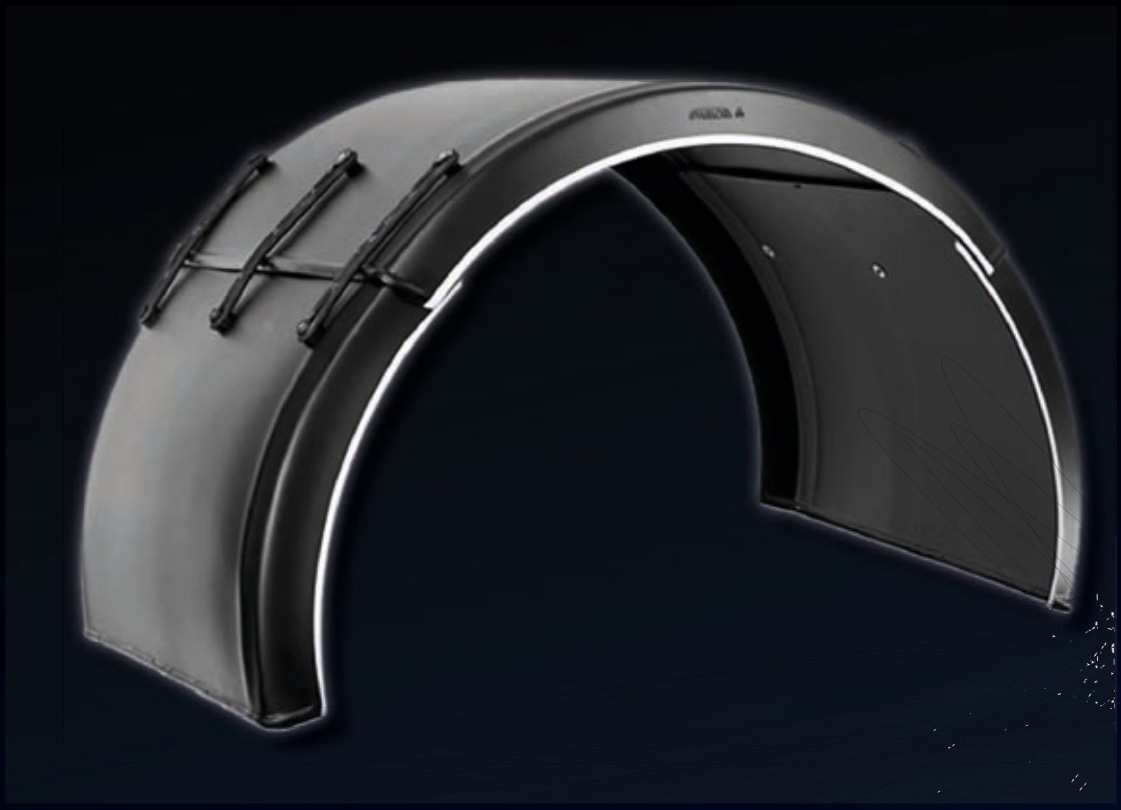

KOTFLÜGEL, ZUBEHÖR 11



Parlok Kotflügel ohne montierter Halterung

B [mm]	R [mm]	L [mm]	S [mm]	Art.-Nr.
240	420	1300	840	H2413K
405	635	1900	1270	H4019K
430	690	2175	1380	H4322K
450	650	1900	1300	H4519K
450	670	2100	1340	H4521K
455	510	1600	1020	H4616K
480	580	1800	1160	H4818K
500	550	1700	1100	H5017K
500	605	1900	1210	H5019K
550	550	1700	1100	H5517K
550	605	1900	1210	H5519K
595	550	1700	1100	H6017K
600	580	1850	1160	H6019K
610	640	1930	1280	H6119K
630	580	1850	1160	H6319K
650	630	1900	1260	H6519K
680	630	1975	1260	H6819K
680	690	2175	1380	H6822K



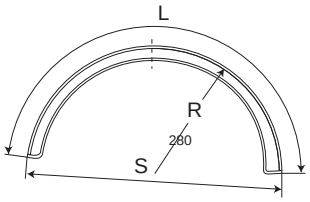



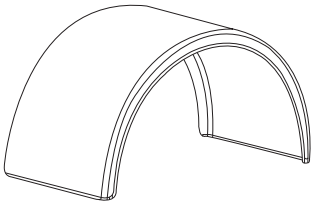

HBN Kotflügel ohne montierter Halterung

B [mm]	R [mm]	L [mm]	S [mm]	Art.-Nr.
370	650	2260	1300	HG3722
400	610	2000	1220	HG4021
450	650	1960	1270	HG4519
450	610	2000	1220	HG4521
470	650	2260	1300	HG4722
620	560	1870	1120	HG6219
620	610	2000	1220	HG6220
670	650	2260	1300	HG6722
700	650	2260	1300	HG7022

Parlok White Line 3-teiliger Kotflügel

Parlok WL 3-teiliger Kotflügel ist speziell für die Montage in engen Umgebungen konzipiert. Diese Konstruktion wurde gemacht, um die Arbeit des Endbenutzers zu erleichtern.

B [mm]	R [mm]	L [mm]	S [mm]	H [mm]	Art.-Nr.
405	635	1900	1265	595	101679
480	580	1800	1160	570	101412
650	630	1900	1260	590	101038
670	670	2090	1340	660	100982
680	630	1900	1260	590	100943



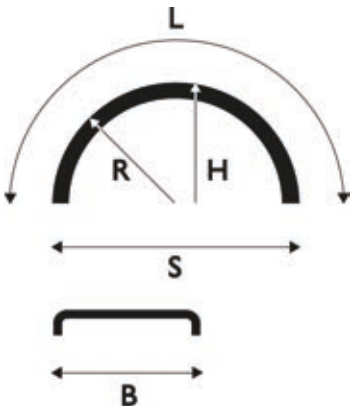

Parlok Kotflügel mit montierter Halterung

B [mm]	R [mm]	L [mm]	S [mm]	Art.-Nr.
430	690	2175	1380	H4322K P42
450	650	1900	1290	H4519K P42
450	670	2100	1340	H4521K P42
550	550	1700	1100	H5517K P42
600	580	1850	1160	H6019K P42
650	580	1800	1160	H6518K P42
650	630	1900	1260	H6519K P42
680	690	2175	1380	H6822K P42

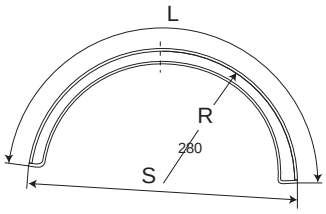

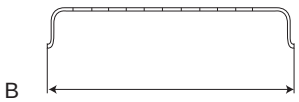

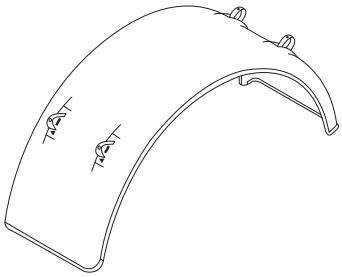

Hinterrad-Kotflügel mit geradem Rücken

Maße b [mm]	m [mm]	s [mm]	h [mm]	ähnlich	Art.-Nr.
260	500	900	480	(J06F)	HM 2616
450	430	920	460		HM 4515 K
450	520	980	520	(J28F)	HM 4517 K
510	510	1000	560	(J37F)	HM 5117 K
550	650	1150	550	(J41F)	HM 5519 K



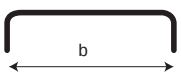

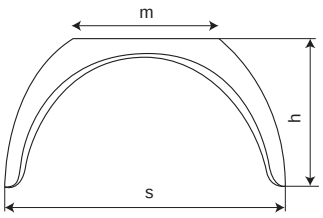

Kotflügelrollo

- komplett mit Alubefestigungsschiene einschließlich 2 Gegenhaken

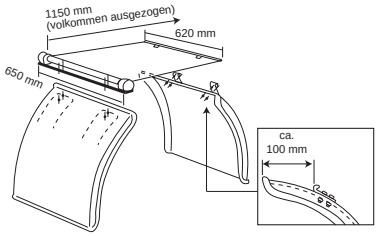

◀◀ Fahrtrichtung

Type	Breite [mm]	Gewicht [kg]	Art.-Nr.
Kotflügelrollo	620	1,5	38.1084

Kotflügel mit/ohne montierter Halterung

B [mm]	R [mm]	L [mm]	Art.-Nr.
405	635	700	L4007K
430	650	650	L4307K
455	685	700	L4507K
550	550	650	L5507K
600	580	650	L6106K
650	630	700	L6507K
650	580	900	L6509K
670	670	1020	L6710K

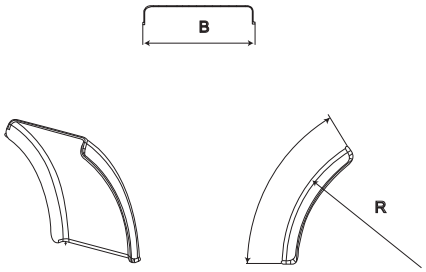

Kotflügel mit/ohne montierter Halterung

B [mm]	R [mm]	L [mm]	Art.-Nr.
430	650	650	L4307K P42
430	650	1020	L4310K P42
455	685	700	L4507K P42

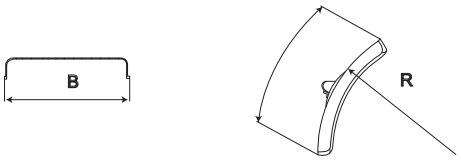

Spatenkotflügel

B [mm]	H [mm]	A [mm]	S [mm]	Art.-Nr.
660	660	75	290	H5010266K

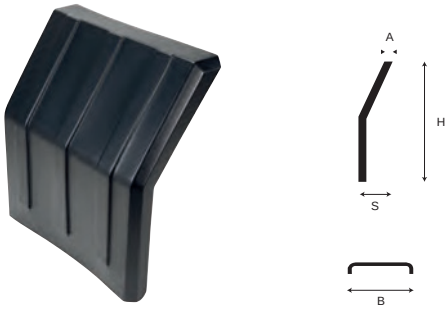

PWP Kotflügel

Typ	B [mm]	S [mm]	H [mm]	X [mm]	Gewicht [kg]	Art.-Nr.
RA 135.45	450	1350	540	730	9,6	1 013 850
RA 135.60	600	1350	540	730	12,2	1 013 851
RA 135.64	640	1350	540	730	13,0	1 013 852
RA 135.67	670	1350	540	730	13,7	1 013 853
RA 269.56	560	2690	540	2070	20,5	1 013 830
RA 269.60	600	2690	540	2070	21,2	1 013 831
RA 269.64	640	2690	540	2070	22,0	1 013 832
RA 269.67	670	2690	540	2070	23,1	1 013 833

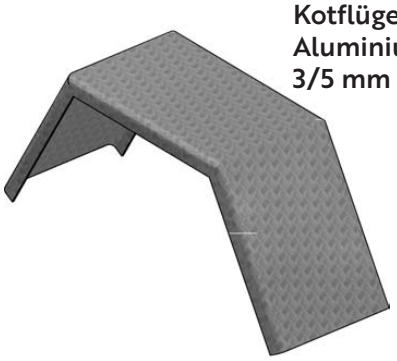

Kotflügel aus
Aluminium-Riffelblech
3/5 mm Typ RA

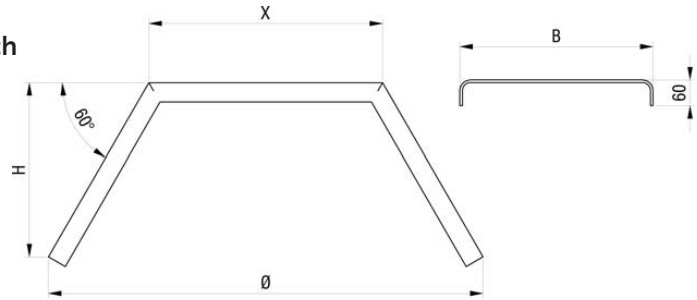

PWP Kotflügel

Typ	B [mm]	S [mm]	H [mm]	X [mm]	Gewicht [kg]	Art.-Nr.
RA 135.45	450	1350	540	730	8,7	1 013 860
RA 135.64	640	1350	540	730	11,9	1 013 862
RA 135.67	670	1350	540	730	12,9	1 013 863
RA 269.60	600	2690	540	2070	19,7	1 013 841
RA 269.64	640	2690	540	2070	20,5	1 013 842
RA 269.67	670	2690	540	2070	21,5	1 013 843

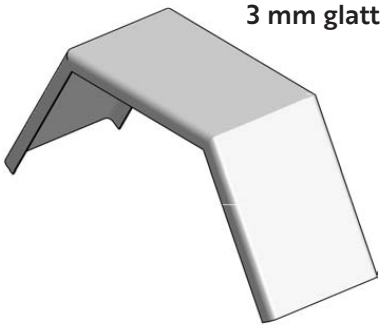

Kotflügel aus Aluminium
3 mm glatt Typ RA

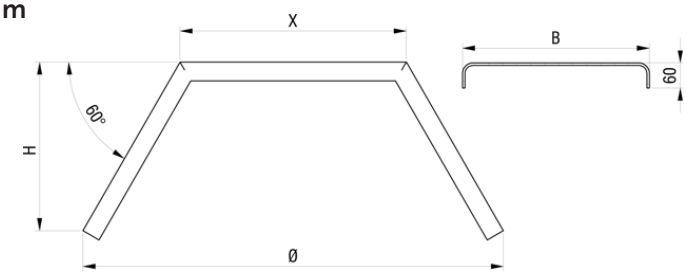

Reflektorenleisten für PWP-Kotflügel

Aluminium, Lieferung ohne Markierungsband

Ausführung	Gewicht [kg]	Art.-Nr.
Pressblank	0,667	535114967
Eloxiert	0,667	537114967



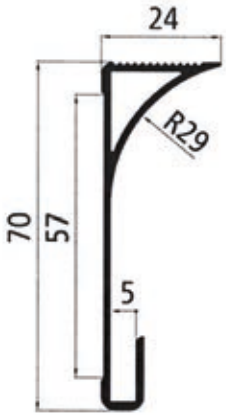

Abschlusskappen für Reflektorenleiste

Kunststoff

Ausführung	Gewicht [kg]	Art.-Nr.
Links	0,1	643029033
Rechts		643029034



Kotflügel

S [mm]	B [mm]	H [mm]	AA [mm]	R [mm]	Gewicht [kg]	Art.-Nr.
2700	650	680	1400	650	19,4	D650/650/3550/AL
2700	700	680	1400	650	20	D700/650/3550/AL

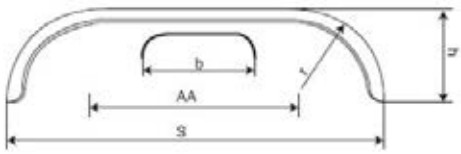



S [mm]	B [mm]	H [mm]	H1 [mm]	X [mm]	Gewicht [kg]	Art.-Nr.
2650	670	590	170	1800	23,1	1012835
2730	670	650	250	1930	24,1	1012836

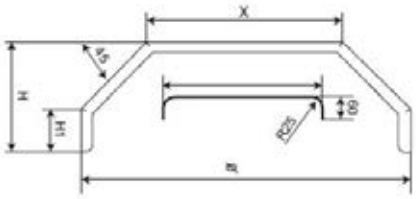



weitere Größen auf Anfrage!

Triangle Box

Bezeichnung	Art.-Nr.
Mit Drehriegelverschluss für Vorhängeschloss	395144375
Mit Drehriegelverschluss mit Zylinderschloss	395144376

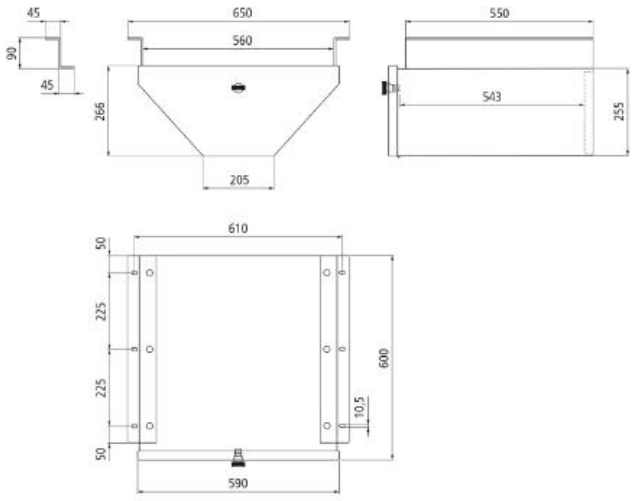



Kotflügel

S [mm]	B [mm]	H [mm]	R [mm]	Gewicht [kg]	Art.-Nr.
1300	460	725	650	11,6	110353028
1300	650	720	650	11,6	H650/650/2200AL/1

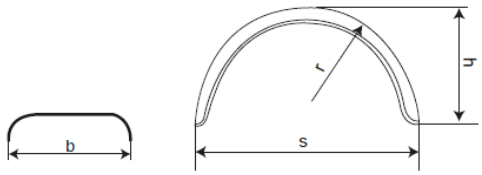

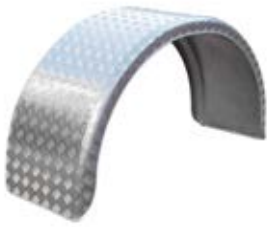

S [mm]	B [mm]	H [mm]	H1 [mm]	X [mm]	Gewicht [kg]	Art.-Nr.
1350	600	620	240	600	13,2	1012851
1350	640	620	240	600	14,2	1012852
1350	560	620	240	600	11,3	1012853
1350	670	620	240	600	14,9	1012854

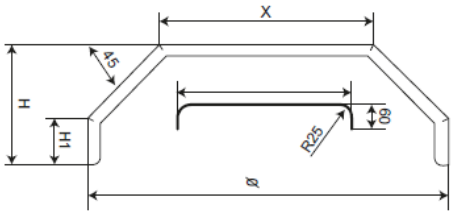



L [mm]	B [mm]	Gewicht [kg]	Art.-Nr.
400	210	1,5	1013855

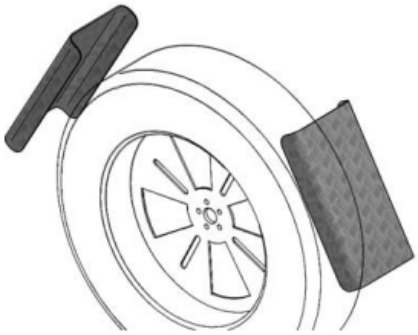

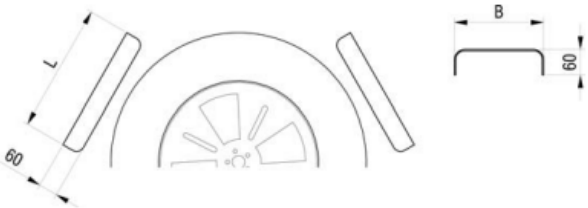

Doppel-Dreiachskotflügel

Pos.	B [mm]	R [mm]	Länge [mm]	Länge 1 [mm]	AA/2 [mm]	S [mm]	H [mm]	Art.-Nr.
DM	450	-	-	1500	-	-	-	DM 4515 K/PE
DT	450	670	1850	-	700	1370	770	DT 4519 K/PE

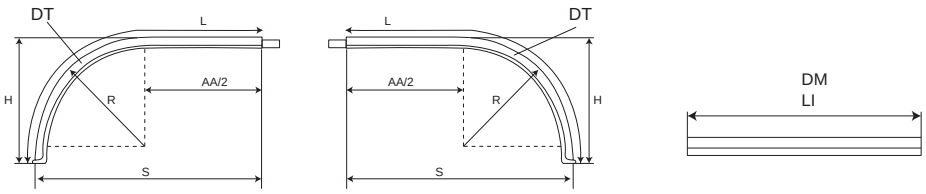

Stütze für ALU-Kotflügel

Bild	Bezeichnung [mm]	Gewicht [kg]	Art.-Nr.
1	Muffe Ø 42,4	1,17	1 029 003
2	Stütze gerade	2,75	1 029 002

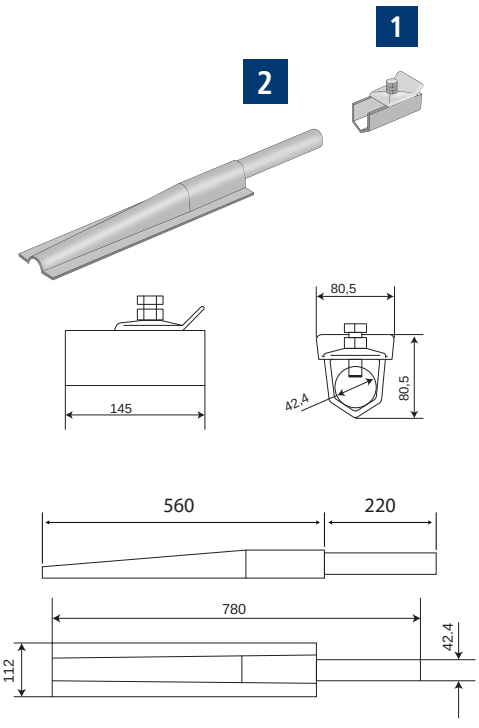

Bild	Bezeichnung [mm]	Gewicht [kg]	Art.-Nr.
1	Muffe Ø 42,4	1,17	1 029 003
2	Stütze abgesetzt	4,12	1 029 007

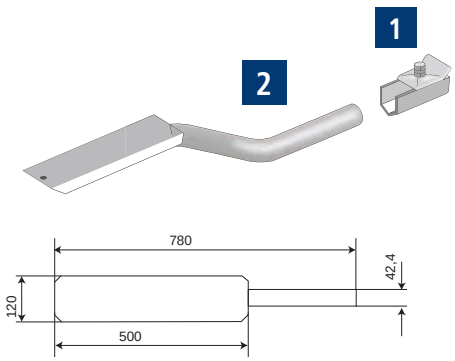

Kunststoffrohr mit Gabelkopf Ø 42 mm (Kit Standard)

Bild	Anzahl/Bezeichnung	Art.-Nr.
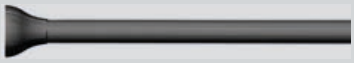	2x Kunststoffrohr Ø 42 mm L = 690 mm	F097005
	2x Schraube HC M 16x90 mm ZNB 10.9 UNI5739	
	2x Unterlegscheibe ZNB Ø 17x48 mm (Breitband) UNI6593	
	2 x Plastikdeckel	
	4x Gabelkopf aus Kunststoff	
	8x Kunststoff Schraube M12	
	8x Kunststoff Mutter	



Bild	Anzahl/Bezeichnung	Art.-Nr.
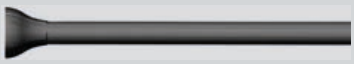	1x Kunststoffrohr Ø 42 mm L = 690 mm	F099005

Bild	Anzahl/Bezeichnung	Art.-Nr.
	1 x Plastikdeckel	F099006

Bild	Anzahl/Bezeichnung	Art.-Nr.
	2x Schraube HC M 16x90 mm ZNB 10.9 UNI5739	F099007
	2x Unterlegscheibe ZNB Ø 17x48 mm (Breitband) UNI6593	

Bild	Anzahl/Bezeichnung	Art.-Nr.
	1x Gabelkopf aus Kunststoff	F099008
	2x Kunststoff Schraube M12	
	2x Kunststoff Mutter	

Bild	Anzahl/Bezeichnung	Art.-Nr.
	2x Kunststoff Schraube M12	F099009
	2x Kunststoff Mutter	

Bild	Anzahl/Bezeichnung	Art.-Nr.
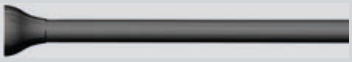	1x Kunststoffrohr Ø 42 mm L = 690 mm	F099015
	1 x Plastikdeckel	
	1x Schraube HC M16x90 mm ZNB 10.9 UNI5739	
	1x Unterlegscheibe ZNB Ø 17x48 mm (Breitband) UNI6593	

Marker line two-light

kein sichtbares Kabel



LED flexibel positionierbar





Bild	Bezeichnung	Menge	Art.-Nr.
1	Schraube M 16 x 70 mm, 8.8	2	F090075
2	Adapter für Konststoffrohr Ø 42 mm	2	
3	Unterlegscheibe Ø 17 x 48 mm	2	
4	Schraube 70 x 38,5/21,5 mm	2	

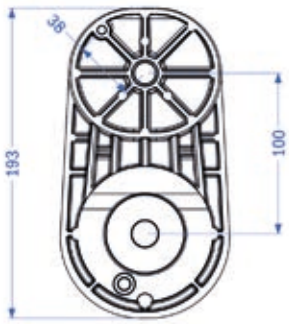

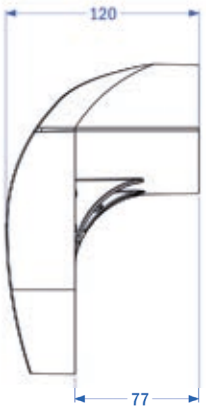

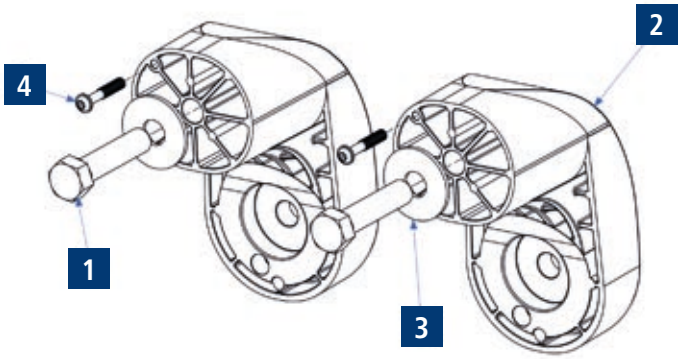

Zubehör

- F0900XX Tragrohr mit Beleuchtungshalter Ø 42 mm
- F0960XX Tragrohr Nylon Ø 42 mm
- F0970XX Tragrohr Polypropylen Ø 42 mm
- F0980XX Tragrohr Plex Ø 36 mm

Kotflügelhalter

Kotflügelhalter	Ø [mm]	Art.-Nr.
komplett	40 und 42,4	60166100

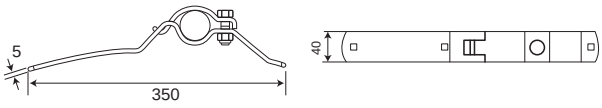

Kotflügelhalter	Ø [mm]	Art.-Nr.
komplett	51	LR-D510 VZ



Kotflügelhalter	Ø [mm]	Art.-Nr.
komplett	40 und 42,4	KGS

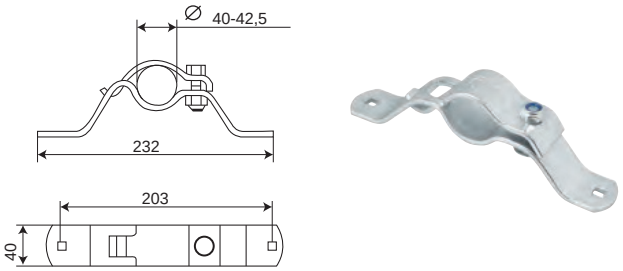

Kotflügelhalter	Ø [mm]	Art.-Nr.
stufenlos verstellbar	40	VR 40
stufenlos verstellbar	42,4	VR 42.4
stufenlos verstellbar	42,4	VR 42.4 Nirosta

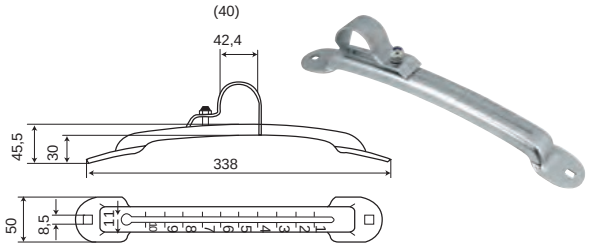

Tragrohr

Tragrohr gerade	Ø [mm]	Art.-Nr.
gerade mit Platte; grundiert	40	38.1072
Kunststoff Endkappe	40	38.1073

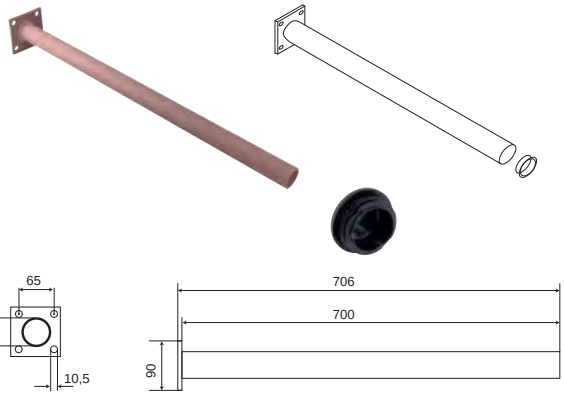

Tragrohr

- Gesamtlänge des Tragrohres inkl. Flansch beträgt 70 mm

Tragrohr	Ø [mm]	Art.-Nr.
gekröpft und grundiert	40	38.1206
Kunststoff Endkappe	40	38.1073

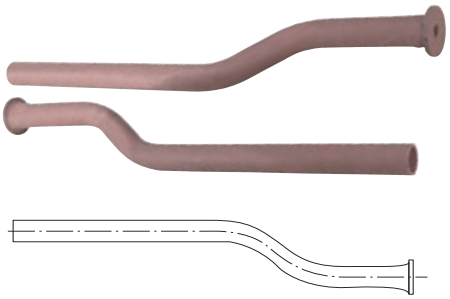

Tragrohr

Bezeichnung	Gewicht [kg]	Art.-Nr.
Tragrohr Ø 42.4 mm, angeschweißte Konsole, feuerverzinkt	4,5	1 029 021



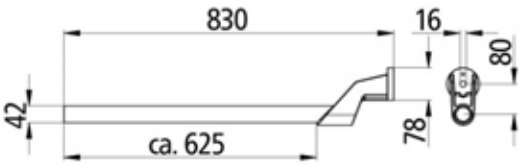

Schmutzfänger PSA

Beschreibung (Maße [mm])	Art. Nr.
260 x 260 gelocht	PSA 212626
400 x 300 gelocht	PSA 214030
400 x 400 gelocht	PSA 214040
450 x 400 gelocht	PSA 214540
500 x 300 gelocht	PSA 215030
600 x 300 gelocht	PSA 216030
600 x 400 gelocht	PSA 216040
650 x 400 gelocht	PSA 216540



Befestigungssätze

Beschreibung (Maße [mm])	Art. Nr.
Befestigungssatz für 260 breite Schmutzfänger	PSA 210260
Befestigungssatz für 400 breite Schmutzfänger	PSA 210400
Befestigungssatz für 450 breite Schmutzfänger	PSA 210450
Befestigungssatz für 500 breite Schmutzfänger	PSA 210500
Befestigungssatz für 600 breite Schmutzfänger	PSA 210600
Befestigungssatz für 650 breite Schmutzfänger	PSA 210650

PSA Antispraymatten für Kotflügel

- universell einsetzbar
- Logoeindruck auf Wunsch möglich!

Beschreibung (Maße [mm])	Art. Nr.
Antispraymatte Breite 380 , Höhe 750	PSA 273875
Antispraymatte Breite 400 , Höhe 750	PSA 274075
Antispraymatte Breite 450 , Höhe 750	PSA 274575
Antispraymatte Breite 500 , Höhe 750	PSA 275075
Antispraymatte Breite 550 , Höhe 750	PSA 275575
Antispraymatte Breite 600 , Höhe 750	PSA 276075
Antispraymatte Breite 650 , Höhe 750	PSA 276575

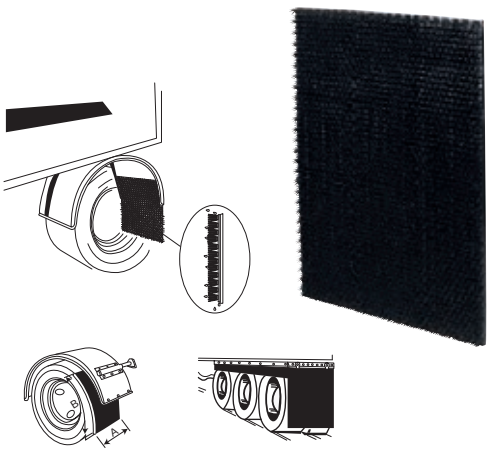

Befestigungssätze für Antispraymatten

Beschreibung (Maße [mm])	Art. Nr.
PSA Befestigungssatz mit 4 Stück Halter für Antispraymatten bis 500 verwendbar	PSA 27004
PSA Befestigungssatz mit 6 Stück Halter für Antispraymatten von 500 bis 650 verwendbar	PSA 27006

Doppelachskotflügel verz. Stahlblech PKW

- mit Profil 12/40 für Einfachbereifung,
z.B.Kastenanhänger, Viehtransporter in Tandembauweise

Breite [mm]	Radius [mm]	Länge [mm]	Achsabstand [mm]	Spannweite [mm]	Höhe [mm]	Gewicht [kg]	Art.-Nr.
220	375	1820	640	1390	375	4,6	D 2218/12
220	375	1980	800	1550	375	4,8	D 2220/12
240	400	1980	700	1500	410	5,3	D 2420/12
260	400	1980	700	1500	410	5,6	D 2620/12

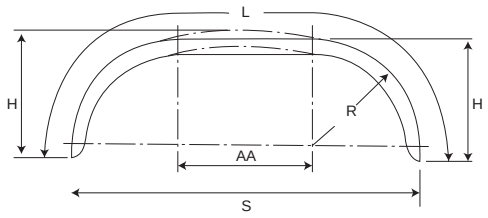

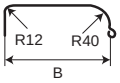

Profil 12/40

Kotflügel Kunststoff PKW

Breite [mm]	Radius [mm]	Länge [mm]	Spannweite [mm]	Höhe [mm]	Gewicht [kg]	Art.-Nr.
240	375	1235	800	380	1,3	404453.001

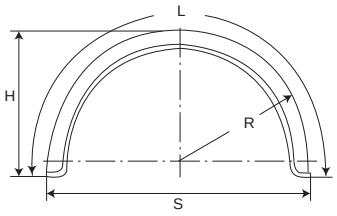

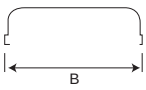

Kotflügel verz. Stahlblech PKW

- mit Profil 12/40 für Einfachbereifung, z.B. Kastenanhänger

Breite [mm]	Radius [mm]	Länge [mm]	Spannweite [mm]	Höhe [mm]	Gewicht [kg]	für Bereifung	Art.-Nr.
185	320	970	620	300	2,1	5.00-8 18X7R8 18X7-8 16X6-8 145R10 125R12 125SR12 135R12	H1810/12
195	340	1060	680	345	2,5	18X7-8 18X7R8 6.00-9 165/70R10 145R12 145/70R12 155/70R12 135R13 135SR13 145SR13 155/70R13 1 95/60SR14	H1911/12
200	375	1210	750	390	2,9	5.50-12 5.60-12C 5.60R12 140R12 145R12 6.00-12 150R12 155SR12 135R13 135SR13 145SR13 145R13 5.60-13 150R13 155SR13 155/70R13 135R14 145R14 150R14 195/60R14 125R15 135R15 22X4.5	H2012/12
220	375	1210	750	390	3,1	6.50-10 6.00-12 155R12 165/70R12 155R13	H2212/12
220	400	1285	800	415	3,3	6.40-13 6.70-13 155R14 165R14 165R14C 165SR14 165/70R14 6.5OR14 6.00-15L 155R15 165R15 165SR15 175SR15 185/65HR390	H2213/12
240	375	1210	750	390	3,3	23X9-10 170R13 175SR13 175/60R13 185/70-R13 185/60R13 175/70R14 175/60R14 185/65R14 185/60R14 175/60R15 185/60R15 195/50R15 205/50R15	H2412/12
260	400	1285	800	415	3,8	7.50-10 195/70R13 205/70R13 235/60R13 185/70R14 195/70R14 205/60R14 215/60R14 225/60R14 235/60R14 185/70R15 195/60R15 205/60R15 215/60R15 225/60R15 205/55R16 225/50R16 220/55VR390 190/65HR390	H2613/12

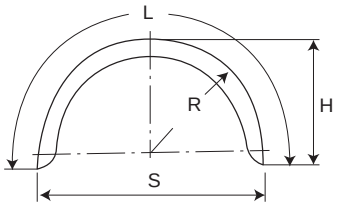



Profil 12/40

Hinterrad-Kotflügel verz. Stahlblech PKW

- mit Profil 40 für Einfachbereifung, z.B. Bootshänger, Leicht-LKW, fahrbare Maschinen und Geräte

Breite [mm]	Radius [mm]	Länge [mm]	Spannweite [mm]	Höhe [mm]	Gewicht [kg]	für Bereifung	Art.-Nr.
200	330	1065	660	345	2,4	18X7-8 18X7R8 6.00-9 165/70R10 145R12 145/70R12 155/70R12 135R13 135SR13 145SR13 155/70R13 195/60SR14	H2011
200	375	1210	750	390	2,8	5.50-12 5.60-12C 5.60R12 140R12 145R12 6.00-12 150R12 155SR12 135R13 135SR13 145SR13 145R13 5.60-13 150R13 155SR-13ri 155/70R13 135R14 145R14 150R14 195/60R14 125R15 135R15 22X4.5	H2012
220	375	1210	750	390	3,0	6.50-10 6.00-12 155R12 165/70R12 155R13 155SR13 6.15/155-13 160R13 165R13 165/70R1 175/70R13 155R14 155/70R14 165/70R14 21X8-9	H2212
240	400	1285	800	415	3,4	170R13 6.0/7.00SR13 6.70R13 7.00R13 7.25SR13 7.00-13 175R13 175SR13 185R13 6.50-14C 175R14 175R14C 175SR14 175/70R14 185R14 185R14C 185SR14 175R15 175/70R15 175/60R15 185/65R15 185/60R15 180/65HR390	H2413
240	430	1380	860	445	3,6	7.00-12 6.70-13C 7.00-13 7.00R13 6.70R14 7.00-14 7.50R14C 185R14 185SR14 175R15 180R15 185R15 6.70R15 6.70R15C 6.70-15C 17R400 19R400 185R16 185RI6C 195R16 195R16C	H2414

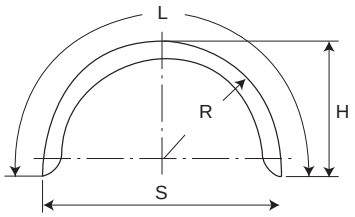



Profil 40

we think transport

BPW ePower

DIE POWER ACHSE.

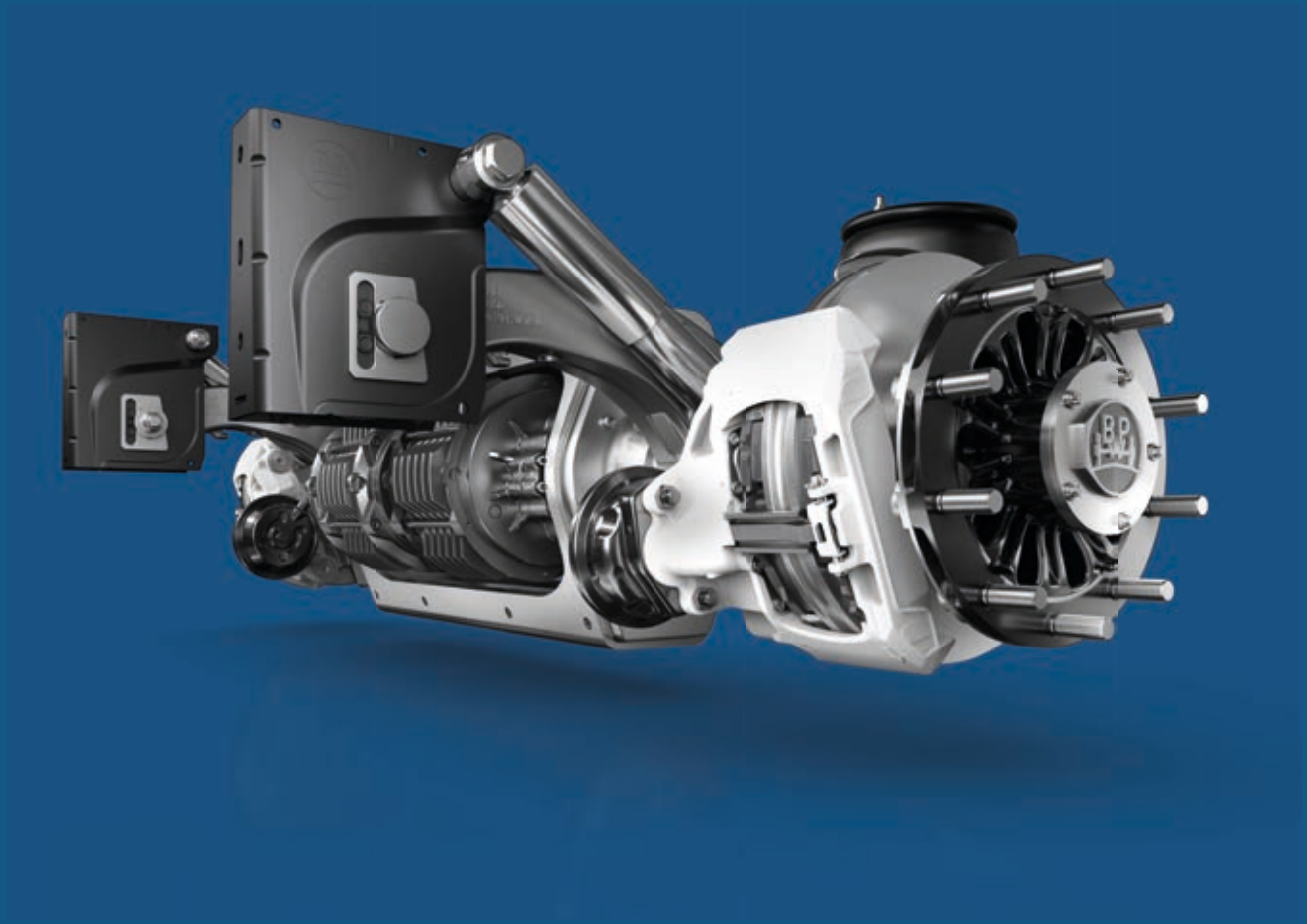



STÜTZRÄDER ABSTELLSTÜTZEN

12

Stützräder

PKW-Stützräder ohne Klemmhalter

Bild	Type	Radausführung	Außen-rohr Ø [mm]	Gesamthöhe ohne Kurbel [mm]	Stützlast [kg]	Gewicht [kg]	Art.-Nr.
1	Stützrad ST 48 200 VB	Stahlrad mit Vollgummi 200 x 50 starr	48	505	150	4,6	2032
	Stützrad ST 48 255 SB	Stahlrad Vollgummi 225 x 70 starr	48	500	200	6,1	1860919
	Stützrad 3/60	rund	60	580	300	9,5	3/60
2	Stützrad VK 60B /200 VB	Stahlrad mit Vollgummi 200 x 50, klappbar, mit angeschw. Konsole	60	545	250	10,5	3840

1



2



Stützräderzubehör

Bild	Type	Ausführung	Art.-Nr.
1	Halter zum Anschrauben	zu 3/60	3/60/1
2	Halter zum Anschweißen	zu 3/60	3/60/2
3	Klemmhalter	für ST 48	16.1004

1



2



3



Fallhubstützen

Type	Ausführung	Rohrlänge [mm]	Gewicht [kg]	Art.-Nr.
Eckstützrohr	rund, 48 mm, ohne Klemmhalter Stützlast 150 kg	700	2,91	3020



Ausdrehstützen und Kurbel

Bild	Belastung [kg]	Ausdrehlänge [mm]	U-Stahl	Gewich [kg]	Art.-Nr.
1	800	320	60 vierkant	8,4	DT 490
2	600	255	60 vierkant	6,0	P545
	1000	300	70 vierkant	9,3	P560
3	2500	310	80 vierkant	21,0	DG 706/3SF
4	4000	400	80 vierkant	19,4	DG 709

1



2



3



4



LW-Stützräder, klappbar

Bild	Rad [mm]	Gesamthöhe ohne Kurbel [mm]	Stützlast [kg]	Außenrohr Ø [mm]	Gewicht [kg]	Art.-Nr.
1	250 x 60 Vollgummi	830	500	60	16	2/60
	280 x 70 Vollgummi	850	700	70	17,5	4/70
2	250 x 70 Stahl	830	500	60	22	1/60
	270 x 90 Stahl	830	860	70	17	3/70
	250 x 105 Stahl	830	1200	90	19,5	5/90
3	290 x 105 Stahl	885	1300	90	22	90/300

1



2



3



Befestigungsplatten für LW-Stützräder

Bild	Type	Ausführung	Art.-Nr.
	Anschweißplatte	10 Loch	AP 10
1	Anschweißplatte	6 Loch	AP 6

1



Ausdrehstützen und Kurbel

Bild	Type	Belastung	Ausdrehlänge [mm]	U-Stahl	Gewicht [kg]	Art.-Nr.
1	ADS 460 V	1200 p. 4 Stk.	450	-	6,1	4430
2	ADS 480 VL	2000 p. 4 Stk.	480	50 x 40 x 4	6,7	416 Links
	ADS 480 VR	2000 p. 4 Stk.	480	50 x 40 x 4	6,7	416 Rechts

1



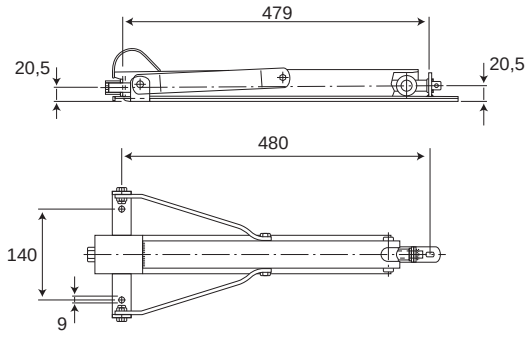

2



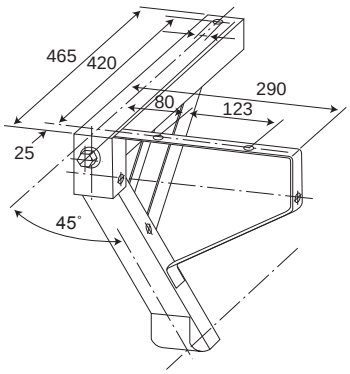

Befestigungsplatten für LW-Stützräder

Type	Ausführung	Art.-Nr.
Handkurbel	SW 19 K Länge 665 mm	4460



Haacon Absattelstütze S 2000 Plus mit K Fuß

L [mm]	M [mm]	N [mm]	X [mm]	Art. Nr.
900	820	550	71,5	HA211495
650	570	340	42,5	HA211405



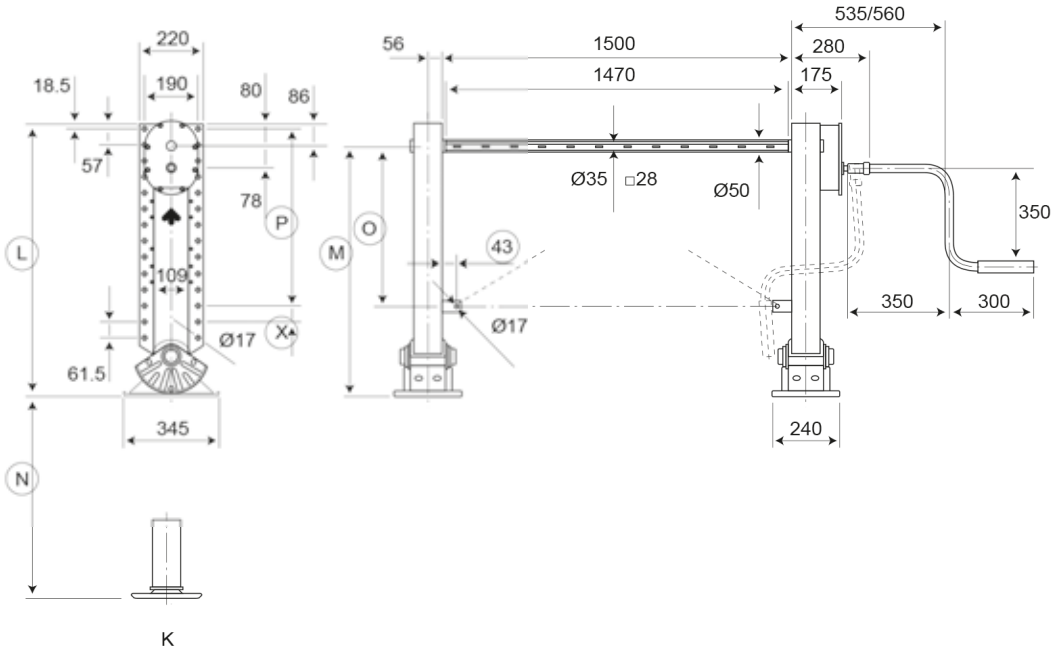

Unterstellwinde

Typ	Zulässige Last in t dynamisch	Zulässige Last in t statisch	Hub/Kurbel-umdrehung Lastgang [mm]	Schnellgang [mm]	Kurbeldruck [N]	Gewicht/ Stück [kg]	Art.-Nr.
Unterstellwinde	10	15	0,6	10	210	95,4	HA230740



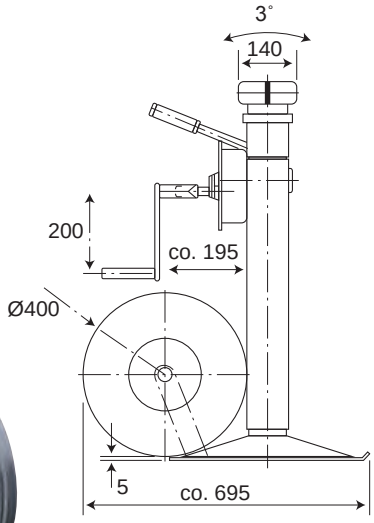

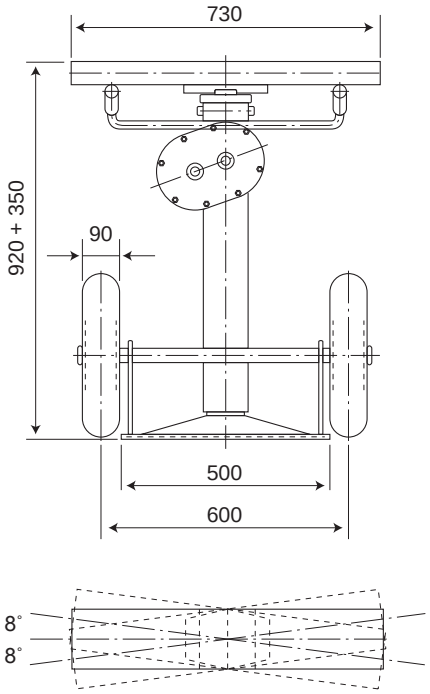











1 Allzweckgetriebe Type 242

- Universell einsetzbare Getriebe für Handbetrieb.
- Motorischer Antrieb bei einer Eingangsdrehzahl bis 100U/min. im Kurzbetrieb möglich!

2 Winkelgetriebe Type 2081

- Wahlweise inkl. zusätzlicher Befestigungsmöglichkeiten

3 Verschiebeeinrichtungen Type 1156

- Zahnstangenwinden zum Verlängern, Verbreitern und Verschieben von Ladeflächen.

4 Allzweckgetriebe Type 242

- Zahnstangenwinde zum einfachen und sicheren Heben, Senken, Verstellen, etc. von Lasten aller Art.

5 Zahnstangenwinde mit Schneckengetriebe, Type 1524 u. 1555

Zahnstangenwinde zum Heben, Senken, Verstellen und Fixieren von Bauteilen, Geräten, Maschinen, etc.!

Alle Maßzeichnungen auf Anfrage!

Schwenkstütze S/DS615

Beschreibung	Zulässige Last in t dynamisch	Zulässige Last in t statisch	Gewicht [kg]	Art.-Nr.
Schwenkstütze Typ S/DS615, mit fester Kurbel und Kurbelsicherung	2	7	34	HA230321
Schwenkstütze Typ S/DS615, mit fester Kurbel und Kurbelsicherung, ohne Schwenkplatte	2	7	27	HA215330

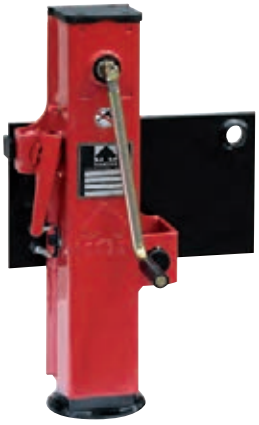

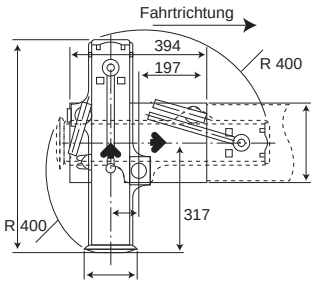

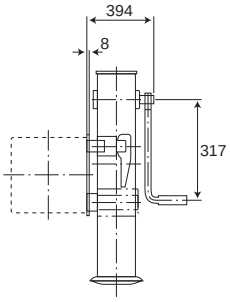

Spindelstütze für Zentralachsanhänger S/DK870 - S/DK900

Typ	Zulässige Last in t dynamisch	Zulässige Last in t statisch	Hub/Kurbel-umdrehung Lastgang [mm]	Schnellgang [mm]	Kurbeldruck [N]	Gewicht/ Stück [kg]	Art.-Nr.
S/DK870 ohne Gegenplatte	10	20	1	20	225	43	HA230376
S/DK870 mit Gegenplatte							HA230318
S/DK870 ohne Anschraubplatte							HA230377
S/DK870 Anschraub- u. Gegenplatte lose							HA230319
S/DK900 mit Gegenplatte	2	20	6,13	-	240	39	HA230320



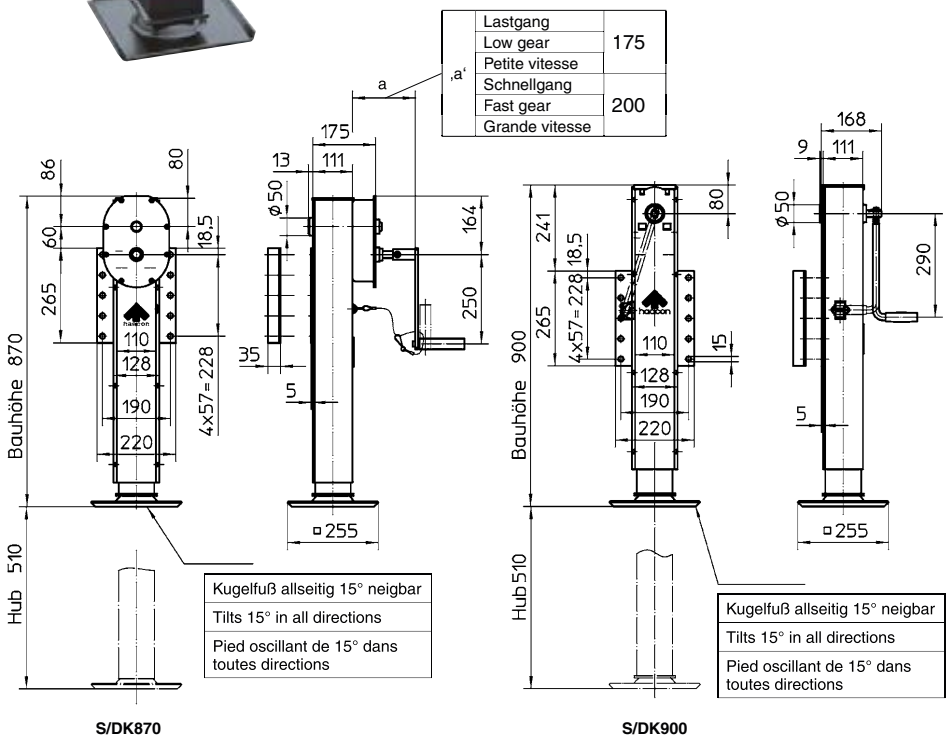

Spindelstütze für Zentralachsanhänger S/DK870 - S/DK900

Bezeichnung	Typ	Zulässige Kopf/Klaue/Hub	Hub/Kurbel-umdrehung Lastgang [mm]	Schnell-gang [mm]	Kurbelkraft bei 8 [N]	Bauhöhe [mm]	Gewicht [kg]	Art.-Nr.
Karosseriewinde	1094.8	8 t/7 t/480 mm	0,53	5,32	150	1200	75	HA230656
Karosseriebock inkl. Gummiauflage Nr. 200 267	1224.8	8 t/5 t/500 mm	0,81	5,3	150	1210	85	HA200266
Gummiauflage für Kopf und Klaue füt Typ 1094.8	-	-	-	-	-		-	HA200267



Typ 1094.8

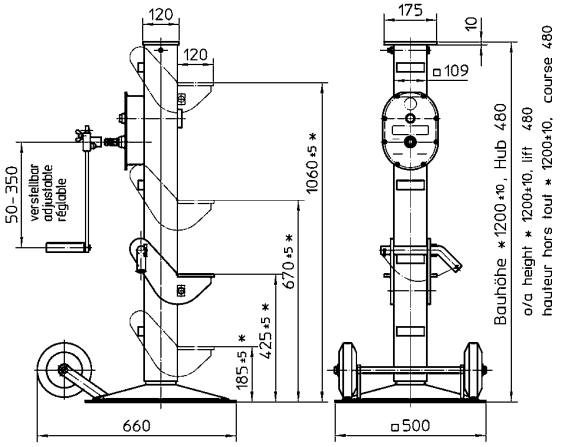

Typ 1224.8

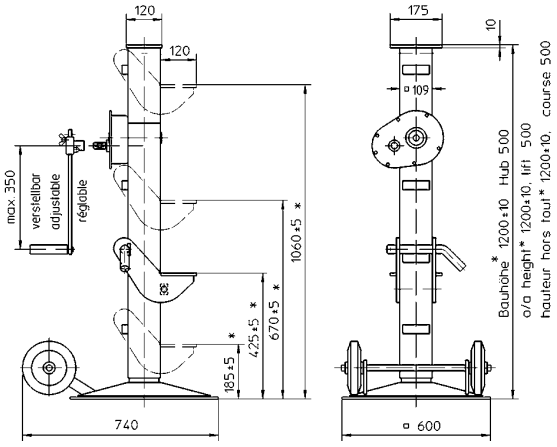

BPW Deichselstütze Generation 2

Technische Daten		Mit Fallhub
Hublast	12 to	10 to
Statische Last	25 to	15 to
Hub pro Kurbeldrehung		
Lastgang	0,8 mm	0,8 mm
Schnellgang	9,6 mm	9,6 mm
Kurbelkraft bei 16 t Last	200 N	200 N



Ausführungen Deichselstützen

Länge M [mm]	Maß H [mm]	Anzahl D	Art. Nr.
720	455	8	02.3711.00.02
670	405	8	02.3711.01.02
620	355	7	02.3711.02.02
570	305	6	02.3711.03.02

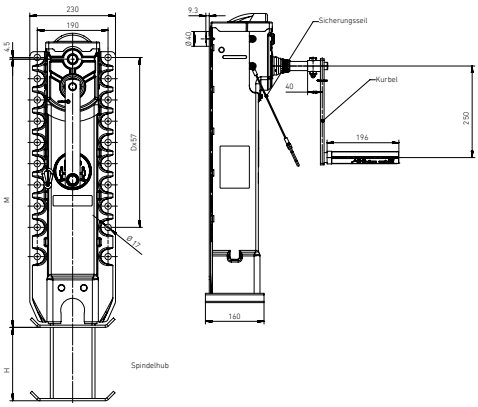

Ausführungen Deichselstützen mit Fallhub

Länge M [mm]	Maß H1 Spindelhub [mm]	Maß H2 Fallhub [mm]	Anzahl D	Art. Nr.
760	410	400	8	02.3711.11.02

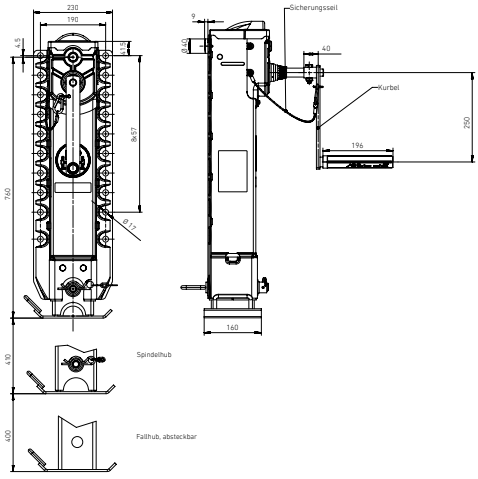

Zubehör

	Art. Nr.
Kurbel Länge: 250 mm	02.1404.01.02
Sicherungsseil	02.0130.90.20

BPW Sattelstützen Generation 2

Technische Daten pro Satz	
Hublast	24 to
Statische Last	50 to
Hub pro Kurbeldrehung	
Lastgang	0,8 mm
Schnellgang	9,6 mm
Kurbelkraft bei 16 t Last	175 N

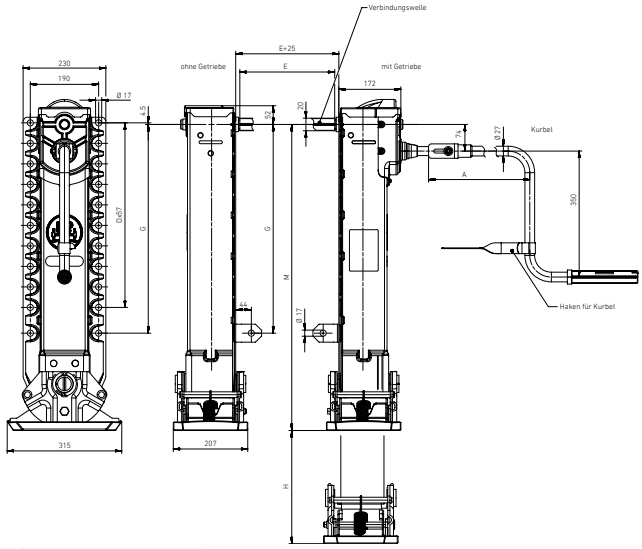

Länge M [mm]	Hub H [mm]	G	D	Fuß	Art. Nr. ohne Getriebe	Art. Nr. mit Getriebe
650	305	380	6	T	02.3710.50.02	02.3710.51.02
				S	02.3710.52.02	02.3710.53.02
				ohne Fuß	02.3710.18.02	02.3710.19.02
700	355	430	7	T	02.3710.60.02	02.3710.61.02
				S	02.3710.62.02	02.3710.63.02
				ohne Fuß	02.3710.16.02	02.3710.17.02
750	405	480	8	T	02.3710.20.02	02.3710.21.02
				S	02.3710.22.02	02.3710.23.02
				ohne Fuß	02.3710.10.02	02.3710.11.02
800	455	530	8	T	02.3710.30.02	02.3710.31.02
				S	02.3710.32.02	02.3710.33.02
				ohne Fuß	02.3710.12.02	02.3710.13.02
850	505	580	9	T	02.3710.40.02	02.3710.41.02
				S	02.3710.42.02	02.3710.43.02
				ohne Fuß	02.3710.14.02	02.3710.15.02

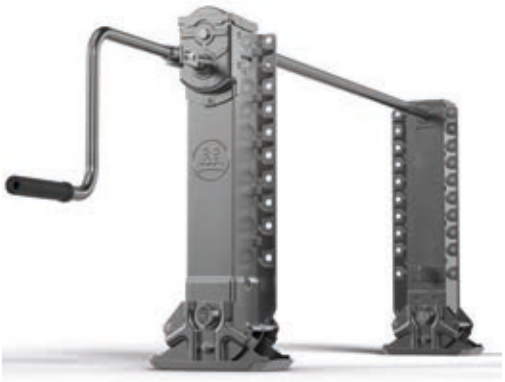

Zubehör

Kurbel				Verbindungswelle	
Maß A [mm]	Maß B (Lastgang) [mm]	Maß C (Schnellgang) [mm]	Art.-Nr.	Maß E	Art. Nr.
450	715	740	02.1404.31.01	1500	02.4307.10.01

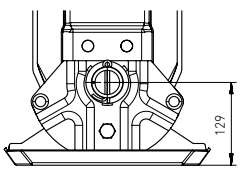

Ausführung S

Art. Nr. 02.3710.01.02

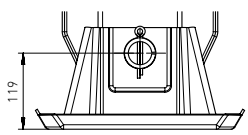

Ausführung T

Art. Nr. 02.3710.00.01

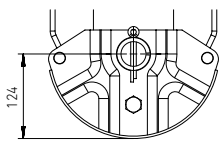

Ausführung A

Art. Nr. 02.3710.03.02

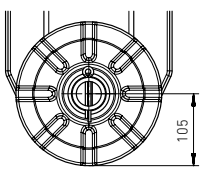

Ausführung R

Art. Nr. 02.3710.02.00

LT Fallstütze

Bild	Länge ohne Fuß [mm]	Gehäuse [mm]	Max. Länge [mm]	Min. Länge [mm]	Statische Last	Gewicht [kg]	Art.-Nr.
1	620	447	1295	795	25T / Satz	31	LT 447.620
2	700	650	1295	795	20T / Satz	39	LT 650.700
3	880	650	1445	995/974	20T / Satz	41	LT 650.880

1

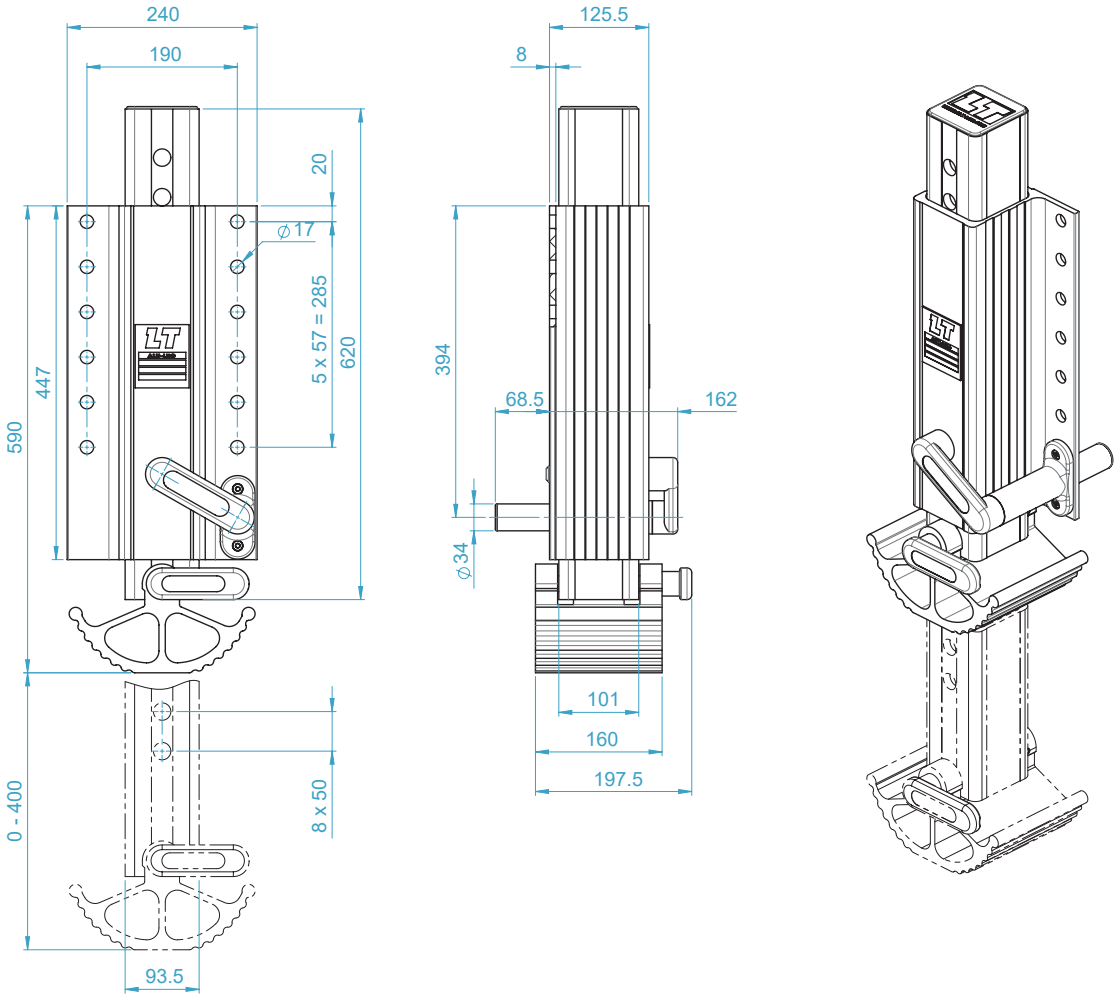

2

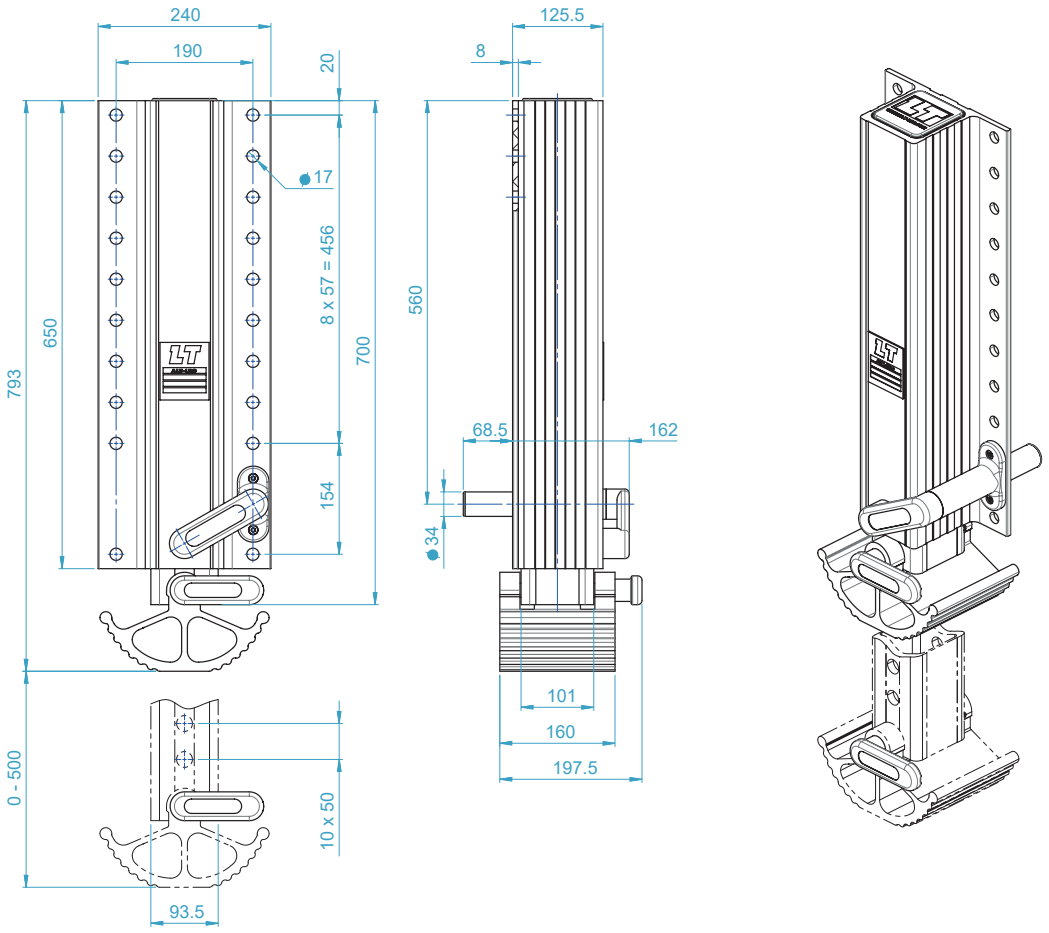
240
190
20
17
8 x 57 = 456
700
650
793
154
0 - 500
10 x 50
93.5
125.5
8
560
68.5
162
34
101
160
197.5

3

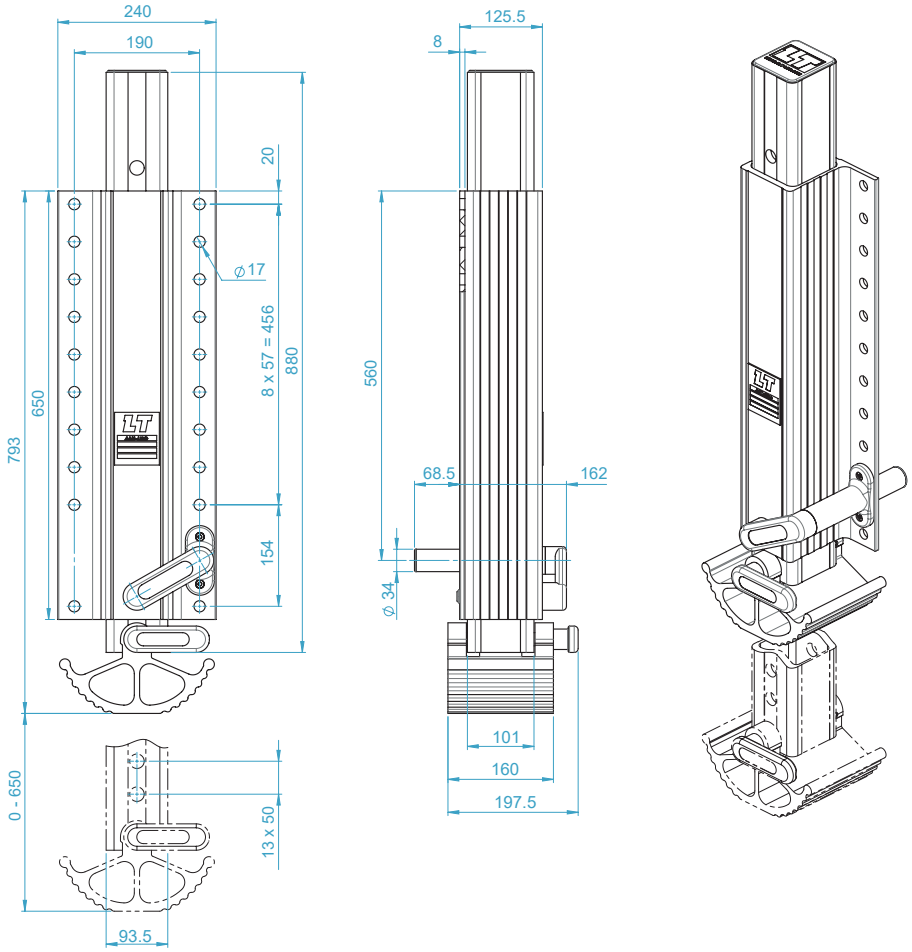
240
190
20
17
8 x 57 = 456
880
650
793
154
0 - 650
13 x 50
93.5
125.5
8
560
68.5
162
34
101
160
197.5

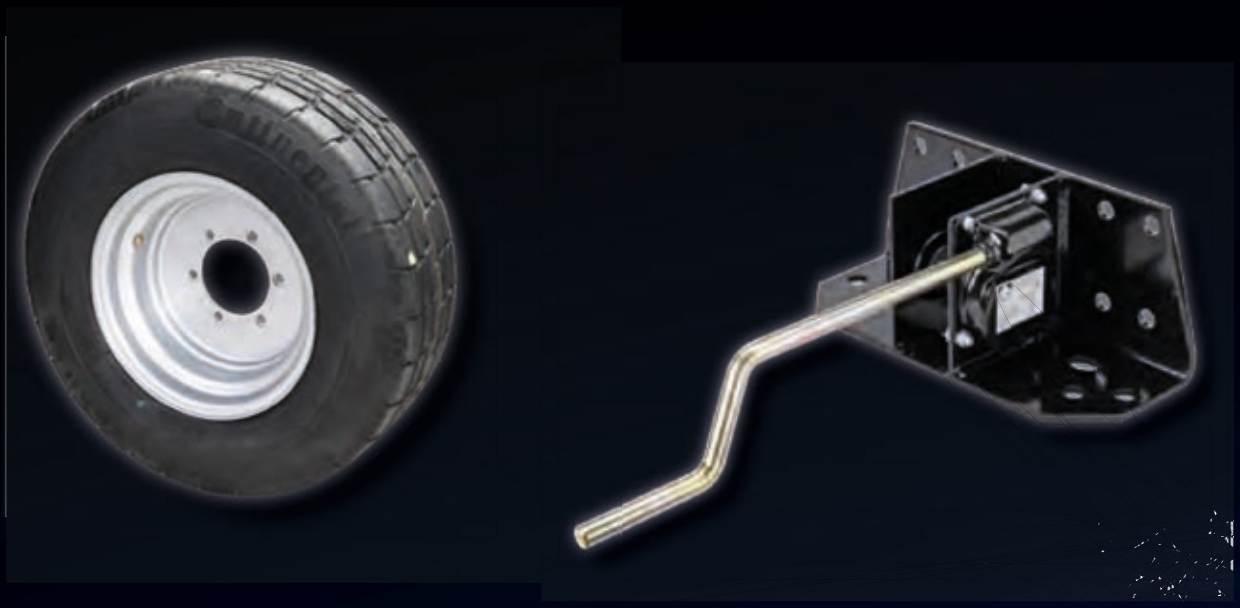



ERSATZRADHALTER | RÄDER | FELGEN

13

Kurbelgriff

Ausführung	zul. Last [t]	Zusatzinfo	Art.-Nr.
468.0,25	0,25	Kurbelgriff starr	HA213150
468.0,25A	0,25	Kurbel abnehmbar	HA213158
468.0,25	0,25	Kurbelgriff klappbar	HA213151

Seileinlauf bei Kurbelumdrehung im Uhrzeigersinn

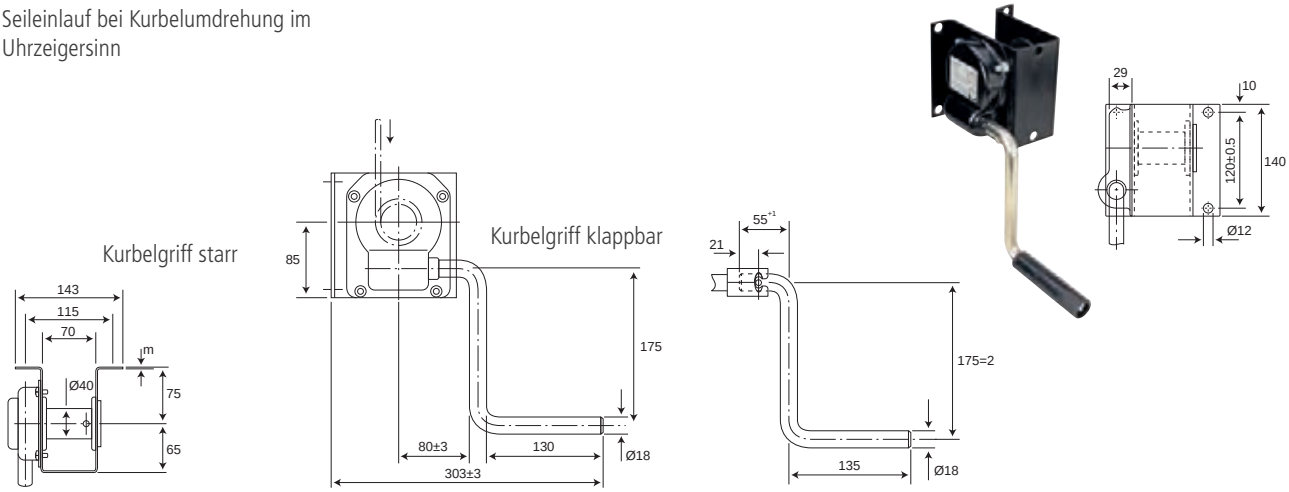

Ausführung	Type	Art.-Nr.
Ersatzradhalter für Innenrahmenmontage (Trailer) ohne Seil und ohne Spannarm	4729.0,25	HA210973
Klemmelement (2x) Spannarm		HA200249
Spannarm verstellbar, mit Seil, für Felgen mit ET	4671.4	HA200736
Spannarm starr, mit Seil, für 10-Loch-Felgen mit ET	4671.8	HA205324
Spannarm verstellbar, mit Seil, für Zwischenring 170, Felgen ohne ET	4671.5	HA202061
Spannarm verstellbar, für Zwischenring 230 hoch	4671.6	HA202026
Spannarm starr, für Zwischenring 170 (10-Loch.Felge)	4671.9	HA205325
Zwischenring 170, 10-Loch	4671.411	HA200236



Ausführung	Type	Art.-Nr.
Ersatzradhalter für Zugmaschinen und Lastwagen seitlich; mit Polyamidseil und Haltebügel für Felgen mit ET, für Lochkreis D = 335 mm	4732	HA213163



Ausführung	Type	Art.-Nr.
Ersatzradhalter ohne Seil und ohne Spannarm	4718	HA210966
Spannarm verstellbar, mit Seil, für Felgen mit ET	4671.4	HA200233
Spannarm starr, mit Seil, für 10-Loch-Felgen mit ET	4671.8	HA205283
Spannarm verstellbar, mit Seil, für Zwischenring 170, ohne ET	4671.5	HA200237
Spannarm verstellbar, mit Seil, für Zwischenring 230 mm	4671.6	HA200718
Spannarm starr, für Zwischenring 170 (10-Loch-Felgen)	4671.9	HA205284

Für Außenrahmen-, Innenrahmen- und Über-Kopf-Montage; starre oder verstellbare Spannarme für alle Arten von Felgen.

Ausführung	Type	Art.-Nr.
Zwischenring 170, 10-Loch	4671.411	HA200236

Für Außenrahmen-, Innenrahmen- und Über-Kopf-Montage; starre oder verstellbare Spannarme für alle Arten von Felgen.

Ausführung	Type	Art.-Nr.
Ersatzradhalter universal ohne Seil und ohne Spannarm	4731	HA210970
Spannarm verstellbar, mit Seil, für Felge mit ET	4671.4	HA200233
Spannarm verstellbar, mit Seil, für Felge mit ET	4671.8	HA205283

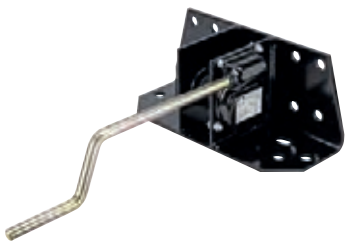

Reserveradhalter PWP

Einsatz-bereich	Ø [mm]	bis kg	A [mm]	B [mm] Ø	C [mm]	Ø Tube	Gewicht [kg]	Art.-Nr.
A / LKW	700-750	60	660	330	560	42,4	18,5	1 050 087-104
A / LKW	765-850	80	705	330	675	42,4	19	1 050 088-104
A / LKW	855-930	100	730	330	760	42,4	20	1 050 089-104
A / S / LKW	940-1020	160	860	430	790	48,3	24	1 050 081-105
A / S / LKW	1020-1090	160	900	430	845	48,3	25	1 050 082-105
A / S	1020-10910	160	900	590	845	48,3	26,5	1 050 083-105
A / S / LKW	1080-1130	160	900	430	920	48,3	25,5	1 050 084-105
A / S	1080-1130	160	900	590	920	48,3	27	1 050 085-105

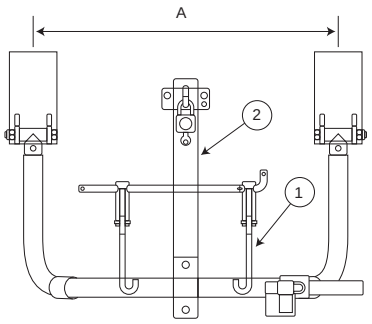

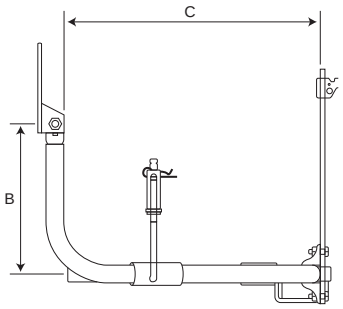

Reserveradhalter Ø 48,3 mit zusätzlicher innenliegender Stahlkabel-Sicherung A = Anhänger; S = Sattelauflieger; LKW = Lastkraftwagen.

Pos. 1 - Hakenschraube verzinkt

Ø [mm]	L [mm]	Gewicht [kg]	Art.-Nr.
M 14 x 1,5	340	0,3	1 050 034
	440	0,55	1 050 044

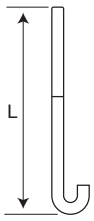

Pos. 2 - Lasche verzinkt

L [mm]	I [mm]	Gewicht [kg]	Art.-Nr.
515	48,5	1,6	1 059 112
640		2	1 059 113
735		2,3	1 059 114
822		2,7	1 059 115



Seträder für PKW-Anhänger

Anschluss	ET [mm]	Außen Ø [mm]	Breite [mm]	Tragkraft bei 100 km/h [N]	Reifen-druck [bar]	Rad-Dimen-sion [Zoll]	Art.-Nr.
4/100	0	492	147	350	2,90	3.50 x 10	145 R 10 KPL4
4/100	30	588	163	600	4,50	4.50 x 13	155 R 13C 8 PR 4 lo
4/100	30	607	174	487	2,30	4.50 x 13	165R13 KPL-4/100
4/100	30	634	183	750	3,75	5.00 x 14	175R14C8PLY-KPL4
5/112	30	634	183	750	3,75	5.00 x 14	175R14C8PLY-KPL5
4/100	30	600	192	600	3,50	5.00 x 14	185/65R14KPL4/100
5/112	30	600	192	600	3,50	5.00 x 14	185/65R14KPL5/112
5/112	30	659	199	900	4,50	5.50 x 14	185R14C8KPL5/112
6/205	-15	659	199	850	4,00	5.50 x 14	185R14C8KPL6/205
4/100	-4	445	200	750	6,00	6.00 x 10	195/50-10-4Lo
5/112	-4	445	200	750	6,00	6.00 x 10	195/50-10-5Lo
5/112	30	525	193	900	6,25	5.50 x 13	195/50R13
5/112	4	469	192	750	6,25	6.00 x 10	195/55-10

Landwirtschafts- Anhänger- Räder

Lagen-Anzahl	Lochan-zahl	ET [mm]	Außen [mm]	Breite [mm]	Tragkraft bei 30 km/h [N]	Tragkraft bei 40 km/h [N]	Reifen-druck [bar]	Rad-Dimen-sion [Zoll]	Art.-Nr.
-	6	-15	659	199	-	850	4	5,50 x 14	185R14C8KPL6/205
14	6	0	760	264	1900	-	7,1	9,00 x 15	10.0/75-15.3-14PLY
Radial	6	0	890	371	-	3000	5	11,00 x 18	355/60R18-MPT 6 Loch



Stahlräder für LKW und Anhänger

Abmessung [Zoll]	ALV	Mittenloch Ø [mm]	Bolzenlochkreis Ø [mm]	Bolzenlochanzahl	Bolzenlochform	Zentrierung	ET [mm]	HMA	Tragfähigkeit [N]	Gewicht [kg]	Art.-Nr.
17,5 x 6,00		176	225	10	M22IS36	BMZ	122,5	133	2725	25,2	SDR170903
17,5 x 6,75		176	225	10	M22IS36	BMZ	129,5	140	3150	24,8	SDR170803
19,5 x 11,75		176	225	10	M22DS36	BMZ	139,5	151	2725	31,6	SDR194903
19,5 x 11,75	*	221	275	8	M20	MZ	0		4500	38,6	SDR194905
19,5 x 11,75	*	281	335	10	M22	MZ	120		4500	40,0	SDR194906
19,5 x 14,00	*	281	335	10	M22	MZ	120		4500	43,0	SDR194908
22,5 x 9,00	*	281	335	10	M23DC80	BMZ	161	175	4000	47,2	SDR221906
22,5 x 11,75	*	281	335	10	M22	MZ	120		4500	42,4	SDR222801

MZ = Mittenzentrierung; BMZ = Bolzen- und Mittenzentrierung; *ALV = außenliegendes Ventil

RÄDER FÜR HÖCHSTE ANSPRÜCHE
STRAPAZIERFÄHIG UND LANGLEBIG

Radoberflächen mit hoher Brillanz

Ein gut aussehendes Fahrzeug ist die Visitenkarte eines jeden Fahrers.
Räder mit ansprechender Optik tragen zum Gesamterscheinungsbild bei.

Oberfläche Mirror
Durch Polieren auf Spiegelglanz gebracht. Die Radoberfläche ist extrem glatt poliert und bietet den größtmöglichen Reflexionsgrad.



Oberfläche Diamond
Durch eine spezielle Hochglanzpolitur erhält das Rad eine glatte Oberfläche. Der Effekt ist ein hoher Glanzgrad.

Einzigartiges Raddesign

Die einzigartigen Formen der Belüftungslöcher am Rad geben dem Fahrzeug eine individuelle Note und sorgen für Aufmerksamkeit. Nicht nur das Erscheinungsbild profitiert von den größeren Belüftungslöchern, sondern auch die Lebensdauer der Radkomponenten. SPEEDLINE TRUCK bietet als einziger Radhersteller Belüftungslöcher in ganz spezieller Form an.

SPEEDLINE LEICHTMETALL-SCHMIEDERÄDER

speedline Truck

17,5“

Bild	Radgröße	Oberfläche	Bolzenloch Ø (mm)	ET [mm]	ABE-Nr. (Deutschland)	Max. Traglast [kg]	Durchschn. Gewicht [kg]	Mittenloch Ø [mm]	Lochkreisdurchmesser Ø [mm]	Anzahl Befestigungslöcher	Schüsselstärke [mm]	Halber Mittenabstand [mm]	Zwillingsmontage	Ventilnummer	Art.-Nr.
1	17,5 x 6,75“ 6 Löcher	Diamond	26	125	KBA 49488	2500	14,7	202	245	6	21,0	146	Ja	SLT 003	SP2901 AM
		Mirror	26												SP2901 APH
2	17,5 x 6,75“ 8 Löcher	Diamond	24	125	KBA 49855	2500	14,3	221	275	8	21,0	146	Ja	SLT 003	SP2911 AM
		Mirror	24												SP2911 APH
		Diamond	30												SP2911 BM
		Mirror	30												SP2911 BPH
3	17,5 x 6,75“ 10 Löcher	Diamond	26	117	KBA 48650	3000	14,6	176	225	10	22,0	139	Ja	SLT 004	SP3086 AM

19,5“

Bild	Radgröße	Oberfläche	Bolzenloch Ø (mm)	ET [mm]	ABE-Nr. (Deutschland)	Max. Traglast [kg]	Durchschn. Gewicht [kg]	Mittenloch Ø [mm]	Lochkreisdurchmesser Ø [mm]	Anzahl Befestigungslöcher	Schüsselstärke [mm]	Halber Mittenabstand [mm]	Zwillingsmontage	Ventilnummer	Art.-Nr.
4	19,5 x 7,50“	Diamond	26	134	KBA 52593	3150	17,6	221	275	8	21,0	155	Ja	SLT 003	SP3097 AM
		Diamond	30												SP3097 BM
		Diamond	32												SP3097 CM
5	19,5 x 8,25“	Diamond	26	146	KBA 51417	3150	18,6	221	275	8	21,0	167	Ja	SLT 003	SP4015 CM
		Diamond	30												SP4015 AM
		Diamond	32												SP4015 BM
6	19,5 x 14,00“ ET120	Diamond	26	120	KBA 50357	4500	22,8	281	335	10	28,0	~	Nein	SLT 021	SP3598 AM
		Diamond	32												SP3598 BM
7	19,5 x 14,00“ ET120	Diamond	26	120	KBA 51970	5000	23,0	281	335	10	29,0	~	Nein	SLT 021	SP3608AM















SPEEDLINE LEICHTMETALL-SCHMIEDERÄDER

22,5“

Bild	Radgröße	Oberfläche	Bolzenloch Ø [mm]	ET [mm]	ABE-Nr. (Deutschland)	Max. Traglast [kg]	Durchschn. Gewicht [kg]	Mittenloch Ø [mm]	Lochkreisdurchmesser Ø [mm]	Anzahl Befestigungslöcher	Schüsselstärke [mm]	Halber Mittenabstand [mm]	Zwillingsmontage	Ventilnummer	Art.-Nr.
7	22,5 x 7,50“	Diamond	26	138	KBA 49688	3750	24,1	281	335	10	23,5	161,5	Ja	SLT 022	SP3211 AM
		Diamond	32												SP3211 BM
8	22,5 x 8,25“	Diamond	26	146	KBA 48829	3750	23,2	281	335	10	20,5	166,5	Ja	SLT 003	SP2900 AM
		Mirror	26												SP2900 APH
		Diamond	32												SP2900 BM
		Mirror	32												SP2900 BPH
9	22,5 x 9,00“	Diamond	26	153	KBA 52409	4250	24,3	281	335	10	22,5	175,5	Ja	SLT 022	SP2917 AM
		Mirror	26												SP2917 APH
		Diamond	32												SP2917 BM
		Mirror	32												SP2917 BPH
10	22,5 x 11,75“ ET0	Diamond	26	0	KBA 49335	5000	22,2	281	335	10	24,0	~	Nein	SLT 021	SP3099 AM
		Mirror	26												SP3099 APT
		Diamond	32												SP3099 BM
		Mirror	32												SP3099 BPT
11	22,5 x 11,75“ ET45	Diamond	26	45	KBA 50353	5000	23,9	281	335	10	24,0	~	Nein	SLT 021	SP3774 AM
		Diamond	32												SP3774 BM
12	22,5 x 11,75“ ET120	Diamond	26	120	KBA 51090	5000	25,2	281	335	10	26,0	~	Nein	SLT 021	SP3018 AM
		Mirror	26												SP3018 APT
		Diamond	32												SP3018 BM
		Mirror	32												SP3018 BPT
13	22,5 x 11,75“ ET135	Diamond	26	135	KBA 48899	5000	25,9	281	335	10	25,0	~	Nein	SLT 021	SP3063 AM
		Mirror	26												SP3063 APT
		Diamond	32												SP3063 BM
		Mirror	32												SP3063 BPT
14	22,5 x 13,00“	Diamond	26	-14	KBA 49687	5800	27,9	281	335	10	28,0	~	Nein	SLT 020	SP3187 AM
		Diamond	32												SP3187 BM



speedline Truck

Zubehör

Ventile

Bild	Typ	passende Radnummern	Technische Einzelheiten	Bemerkungen	Art.-Nr.
1	L: 55,5 mm ⦟6°	SLT 2900 | SLT 2901 SLT 2907 | SLT 2911 SLT 3097	ETRTO-Typ: V3.22.10	Ventilanzugsmoment: 5 Nm	SLT 003
2	L: 57,5 mm ⦟45°	SLT 3086	ETRTO-Typ: V3.22.13		SLT 004
3	L: 51,5 mm ⦟45°	SLT 3099 (bis Jan. 2019) SLT 3187	ETRTO-Typ: V3.22.12		SLT 020
4	L: 36 mm ⦟0°	SLT 2898 | SLT 2899 SLT 3018 | SLT 3063 SLT 3099 (ab Feb. 2019) SLT 3598 | SLT 3774	ETRTO-Typ: V3.22.9		SLT 021
5	L: 55,5 mm ⦟6°	SLT 2917 SLT 3211 SLT 3698	ETRTO-Typ: V3.22.11		SLT 022

Ventilverlängerungen

Bild	Typ	passende Radnummern	Technische Einzelheiten	Bemerkungen	Art.-Nr.
6	Gebogene Ventil-verlängerung	Alle SLT-Räder von 17,5“ bis 22,5“	45° für Zwillings-montage (äußeres Rad)	Werkstoff: 650 Nm) Messing	SLT 007
7	Ventilverläng-erungen	SLT-Räder mit 17,5“ und 19,5“	115 mm Länge	Werkstoff: Tecnopolymer	SLT 008
		SLT-Räder mit 22,5“	150 mm Länge		SLT 009

1



2



3



4



5



6



7



Schaftmuttern

Bild	Typ	Montage	Bolzenloch ø [mm]	Passende Radnummern	Bemerkungen	Art.-Nr.
8	M18x1,5	Einzel	26	SLT 2901 A	Anzugsmoment: siehe Angabe Fahrzeughersteller (falls Angabe fehlt: 400 Nm)	SLT 987
9		Zwilling				SLT 988
10	M20x1,5	Einzel	30	SLT 2911 B SLT 3097 B SLT 4015 A	Anzugsmoment: siehe Angabe Fahrzeughersteller (falls Angabe fehlt: 500 Nm)	SLT 989
11		Zwilling				SLT 990
12	M22x1,5	Einzel	32	SLT 2917 B | SLT 2898 B SLT 2900 B | SLT 2907 B SLT 3018 B | SLT 3063 B SLT 3097 C | SLT 3099 B SLT 3187 B | SLT 3211 B SLT 3598 B | SLT 3698 B SLT 3774 B | SLT 4015 B	Anzugsmoment: siehe Angabe Fahrzeughersteller (falls Angabe fehlt: 650 Nm)	SLT 979
13		Zwilling				SLT 981
14	7/8“11 BSF	Einzel	32 Nur zur Verwendung von Scania-LKW	SLT 2917 B | SLT 2900 B SLT 2907 B | SLT 3063 B SLT 3211 B | SLT 3698 B	Anzugsmoment: siehe Angabe Fahrzeughersteller (falls Angabe fehlt: 650 Nm)	SLT 983
15		Zwilling				SLT 984

8



9



10



11



12



13



14



15



Mutternabdeckungen

Bild	Typ	Montage	Bolzenloch ø [mm]	Passende Radnummern	Bemerkungen	Art.-Nr.
16	Kunststoff, verchromt	Schaftmuttern	32	SLT-Räder mit 19,5“ und 22,5“	Schlüsselgröße 32	SLT 991
17	Rostfreier Stahl	Standard und Schaftmuttern	26 oder 32		Schlüsselgröße 32	SLT 992
					Schlüsselgröße 33	SLT 993

Weitere Werkzeuge

Bild	Typ	Montage	Bolzenloch ø [mm]	Passende Radnummern	Bemerkungen	Art.-Nr.
18	Messgerät für Felgenhorn-verschleiß	Alle SLT-Räder von 17,5“ bis 22,5“		Nur für SPEEDLINE TRUCK Räder	Werkstoff: Stahl	SLT 001

Reinigung

Bild	Typ	passende Radnummern	Technische Einzelheiten	Bemerkungen	Art.-Nr.
19	Wheel cleaner	Nur zur Verwendung an SPEEDLINE TRUCK Schmiederädern mit Diamond und Mirror-Oberfläche	Reinigungsmittel: 1000 ml	Für den gewerblichen Gebrauch	SLT 110-1
			Reinigungsmittel: 5000 ml		SLT 110-5
20	Wheel polish		Politur: 500 ml		SLT 120
21	Wheel cleaning kit		1 Wheel cleaner SLT 110 (1000 ml) 1 Wheel polish SLT 120 (500 ml) 1 Bürste SLT 002, Baumwolltücher, Schutzhandschuhe		SLT 130
22	Bürste		Spezielle Reinigungsbürste für Lkw-Räder		SLT 002

16



17



18



19



20



21



22



FZB FAHRZEUGBEDARF.AT

ALCOA WHEELS

AUTHORIZED DISTRIBUTOR 2025

Alcoa® Wheels is a product brand of Howmet Aerospace.



ALCOA WHEELS

Räder, denen Sie vertrauen können

ALCOA® WHEELS Räder Dura-Bright®

Bild	Bezeichnung	Abmessung [Zoll]	ET [mm]	Lochkreis DM [mm]	Bolzen-lochanzahl	Bolzenloch DM [mm]	max. Rad-last [kg]	Art.-Nr.
1	Dura-Bright®	17.5 x 6.75	117	225	10	26	3000	GA663823DB
2	Dura-Bright®	19.5 x 14.00	120	335	10	26	4500	GA748521DB
3	Dura-Bright® Ultra ONE®	19.5 x 7.50	135	275	8	32	3150	GA77U453DB
4	Dura-Bright® Ultra ONE®	22.5 x 8.25	148	335	10	32	3750	GA88U513DB
5	Dura-Bright® Ultra ONE®	22.5 x 9.00	156	335	10	32	4250	GA89U513DB
	Dura-Bright® Ultra ONE®	22.5 x 9.00	156	335	10	26	4250	GA89U523DB
6	Dura-Bright® Ultra ONE®	22.5 x 8.25	146	335	10	32	4100	GA88U553DB
7	Dura-Bright® Ultra ONE®	22.5 x 11.75	0	335	10	26	5000	GA81U562DB
8	Dura-Bright® Ultra ONE®	22.5 x 11.75	120	335	10	32	5000	GA81U511DB
	Dura-Bright® Ultra ONE®	22.5 x 11.75	120	335	10	26	5000	GA81U521DB
9	Dura-Bright® Ultra ONE®	22.5 x 11.75	135	335	10	32	5000	GA814511DB

1


2


3


4


5


6


7


8


9


ALCOA® WHEELS Zubehör

Bild	Bezeichnung	Art.-Nr.
1	Dura-Bright® Wheel Wash 1Lt.	GAXDBWW1
2	Reiniger für Alufelgen 1L Flasche	GAXALC1
3	ALcover for Alcoa® Wheels Bürste mit Gummigriff	GAXALB002
4	Reiniger für Dura-Bright® Felgen 5L Kanister	GAXDBWW5
5	Reiniger für Alufelgen 5L Kanister	GAXALC5
6	Reiniger für Dura-Bright® Felgen 25L Kanister	GAXDBWW25

1


2


3


4


5


6


ALCOA® WHEELS Zubehör

Bild	Bezeichnung	Art.-Nr.
1	Einsatz für ALcover for Alcoa® wheels Hutmuttern mit Hülse, für 19,5" Räder mit 30 mm Schraubenlöchern	GAXINSM20AW
	Emblem ALcover for Alcoa® wheels Kupplungsmutter Einsatz für 19,5 und 22,5 Zoll Felgen mit 32mm, Bolzenlöcher M22X1,5	GAXINSM22
2	Hutmutternabdeckung aus Edelstahl für 32 mm Hutmuttern	GAXALCOVSS32
	Hutmutternabdeckung aus Edelstahl für 33 mm Hutmuttern	GAXALCOVSS33
3	Verchromte Kunststoffabdeckung für 32 und 33 mm Hutmuttern	GAXALCOVCP
4	Schaftmutter- Geomet kurz M22 x 1.5 32mm	GAX687632G
5	Schaftmutter- Geomet Scania kurz-7/8"- 11 BSF 32mm	GAX688032G
6	Schaftmutter- Geomet lang M22 x 1.5 32mm	GAX687732G
7	Schaftmutter- Geomet Scania lang-7/8"- 11 BSF 32mm	GAX688132G
8	Schaftmutter- Geomet kurz M20 x 1.5 30mm	GAX614230G
9	Schaftmutter- Geomet lang M20 x 1.5 30mm	GAX614330G
10	Schmierfett für Nabenanwendung	GAXHUBGR001
11	ALcover for Alcoa® wheels Felgenhorn-Abnutzungsanzeiger / Lehre	GAXGAUGE001
12	Ventil u./od. Verlängerung- gerade- mittel vernickelt	GAX54MS00N
13	Ventil u./od. Verlängerung- Winkel 7° vernickelt	GAX70MS07N2
14	Felgenventil GAX40MS00N	GAX40MS00N
15	Reifenventil ALcover for Alcoa® Wheels|60mm	GAX60MS00N
16	Schmierfett für Ventilanwendungen	GAXVALVEGR001

1 

2 

3 

4 

5 

6 

7 

8 

9 

10 

11 

12 

13 

14 

15 

16 

TELEMATIK

Mehr Transparenz und Aktualität im Transportalltag

Transporte sind erst dann effizient, wenn alle Prozesse – von der Disposition über die Verladung bis zum Transport – perfekt aufeinander abgestimmt sind. Ein Fallbeispiel aus der Kühllogistik.

Kurze Informationswege

Ankunft im Supermarktlager: Per Barcode-Scan wird erneut kontrolliert, ob die richtige Ware in korrekter Menge geliefert wurde. Auch die Unterschrift auf der Rechnung über die acht Paletten Rindfleisch leistet der Empfänger auf dem mobilen Endgerät des Fahrers, bevor diese per Knopfdruck beim Disponenten des Spediteurs landet.



Perfekt temperiert auf Tour

Bei einem Kühltransport wird vor der Ankunft am Zielort auch schon die Temperatur der Ware übermittelt. Sie wird während der gesamten Fahrt per Telematik in Echtzeit kontrolliert und darf den Wert von minus 18 Grad Celsius nicht überschreiten. Bei einer zu großen Abweichung von den Sollwerten geht, auf Wunsch per SMS oder E-Mail, eine Alarmmeldung an den Speditionsdisponenten oder den Kunden. Außerdem werden die Informationen auf ein Bordgerät ins Fahrerhaus übermittelt, denn der Fahrer würde es vorne oft gar nicht bemerken, wenn die Temperaturen in der Kühlmaschine steigen. Die Daten der Kühlkette müssen auch für den Gesetzgeber dokumentiert werden. Über die Telematik-Anwendungen von idem telematics können diese Daten vom Kühler abgegriffen und bequem auf dem Computer gespeichert sowie lückenlos dokumentiert werden – für mehr Transparenz und Aktualität.

Schnelle und einfache Kommunikation

Ein Tiefkühllogistiker soll acht Paletten gefrorenes Rindfleisch mit einem Kühlfahrzeug zum Lager einer Supermarktkette fahren. Der Disponent weist den Auftrag aus dem Logistiksystem einem bestimmten Fahrzeug zu. Der Fahrer sieht den Auftrag auf dem Display des Datenerfassungsgeräts und bestätigt ihn per Knopfdruck, sodass der Disponent weiß: Der Auftrag ist angenommen. Im Lager macht der Fahrer zum Qualitätscheck ein Foto der Ware. Auf seinem Scanner hat er zudem eine Ladeliste und scannt den Barcode an der Palette, mit dem man das genaue Packstück erfassen kann. Der Lkw wird dann an einer Rampe in einem speziell temperaturgeschützten Tunnel beladen. Der Fahrer startet den Transport, der vom Telematik-System komplett begleitet wird.





Transparenz von Anfang an

Mit Annahme des Auftrags wird automatisch auch die Zieladresse in das Truck-Navi übernommen. Während des Transports hat der Spediteur den vollständigen Überblick: über die Positionen von Lkw und Trailer (auch in abgekoppeltem Zustand), die Geschwindigkeit, den Reifendruck, die Lenkzeiten des Fahrers sowie über die geschätzte Ankunftszeit des Lkw im Supermarktlager. Wenn vor der Abfahrt ein sogenanntes Geo-Fencing, eine Art Gebietsüberwachung im Umkreis des Ziels, eingerichtet wurde, bekommt der Kunde über das Telematik-System eine SMS oder E-Mail, wenn der Truck in den definierten Zielumkreis einfährt. So kann er zum Beispiel einen bestimmten Terminal für die Entladung vorbereiten.



Ware nachweislich schützen

Als Teil dieser Telematik bietet die idem telematics ihren Kunden auch Türsensorik sowie Schließkontrollen für den Trailer an. So lassen sich Ladungsdiebstähle von hochwertigen Waren wie Pharmaprodukten oder Elektronikteilen verhindern und die Be- und Entladezeiten besser kontrollieren und optimieren. Bei einem Geo-Fencing mit einigen Hundert Metern Radius lässt sich die Tür nur in diesem Bereich zur Be- und Entladung öffnen, je nach Einstellung auch nur in Kommunikation mit dem Disponenten des Spediteurs. Findet außerhalb der Sicherheitszone eine Öffnung statt, wird ein Alarm ausgelöst.





Die ganze Flotte im Blick

Was die Telematik an Bord des Trailers leisten kann:

- Sicherung der Fracht
- Rückverfolgung aller Aktivitäten: lückenlose Dokumentation
- Optimierung der Servicequalität: verbesserte Pünktlichkeit und Reaktionsfähigkeit
- Erhöhung der Produktivität durch Routenoptimierung und verbesserte Fahrzeugauslastung
- Reduzierung der Betriebskosten
- Effiziente Verwaltung und Wartung der Flotte
- Umfangreicher After-Sales-Service

Trailer-Funktionalitäten



GPS/GLONASS | Türkontrolle | EBS-Daten | Temperatur-überwachung | Koppelstatus

Was die Telematik an Bord des Trucks leisten kann:

- Zwei-Wege-Kommunikation zwischen Fahrer und Disponent
- Ortung der Fahrzeuge
- Optimale Disposition der Fahrzeuge und Ladungen
- Be- und Entladekontrolle
- Übersicht der Tages-/Wochenlenkzeiten
- Navigation
- Kraftstoffersparnis durch kontinuierliche Fahrstil-Analyse
- Komfortables Auslesen des Tachografen aus der Ferne
- Alarmierung von Fahrer und Disponent bei kritischen Ereignissen
- Anbindung von Logistiksystemen

Truck-Funktionalitäten



GPS/GLONASS | Lenk-/Ruhezeiten | trucknavi | tachoinfo | Gebiets-überwachung



Auftrags-bearbeitung | ecoresponse | FMS-Daten

Optionen



temprecorder | solarpower | fuelinfo | loadprotect | TLogMobile | tirecontrol | pickontour | trackit | damagecontrol | palletcount

we think transport

NICHT BATMAN, NICHT SUPERMAN – SONDERN REMAN!

Der Superheld unter den Remanufactured-Teilen:
der ECO Disc TSB-Bremssattel der BPW Reman-Line.



ExTe

14



D10 Teleskopierbar

Art. Nr.	Bezeichnung	Gewicht [kg]
810405	Schemelkörper D10 2,55	67,4
802733	Runge D10 Teleskopierbar	34,8
810196	Rungenbefestigung	1,2

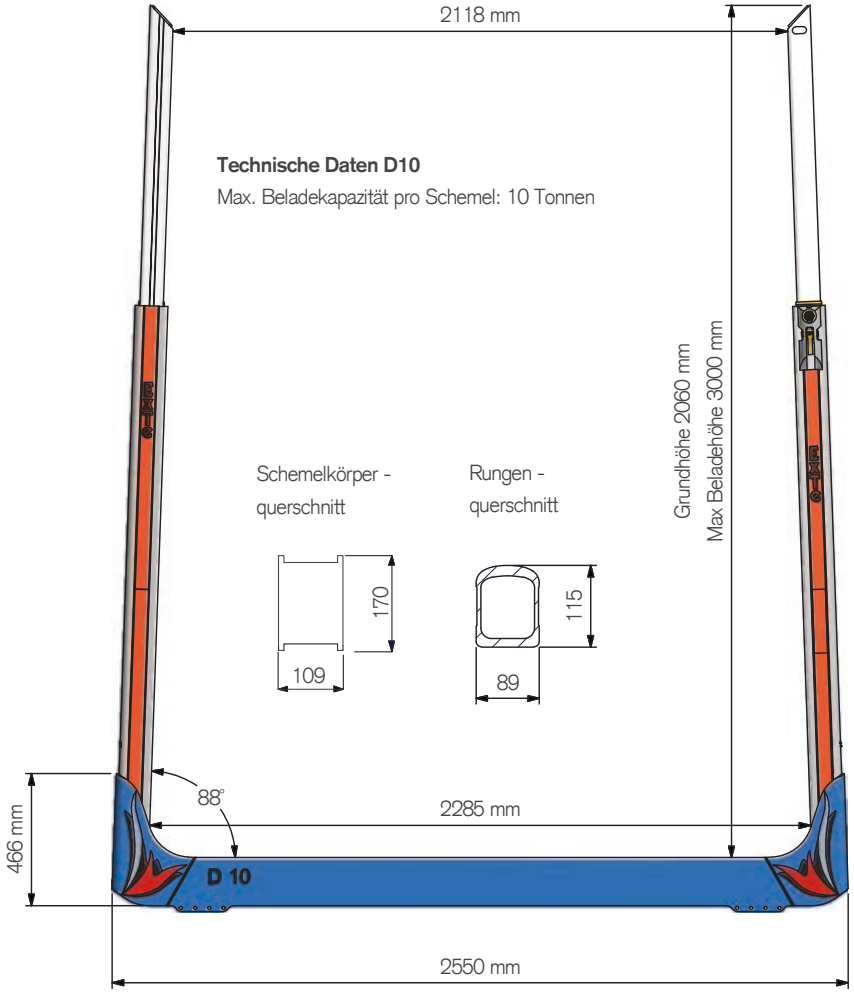

D10 EURO S

Art. Nr.	Bezeichnung	Gewicht [kg]
810405	Schemelkörper D10 2,55	67,4
802704	Runge D10 EURO S	34,8
810196	Rungenbefestigung	1,2

Max. Beladekapazität pro Schemel beträgt: 10 Tonnen

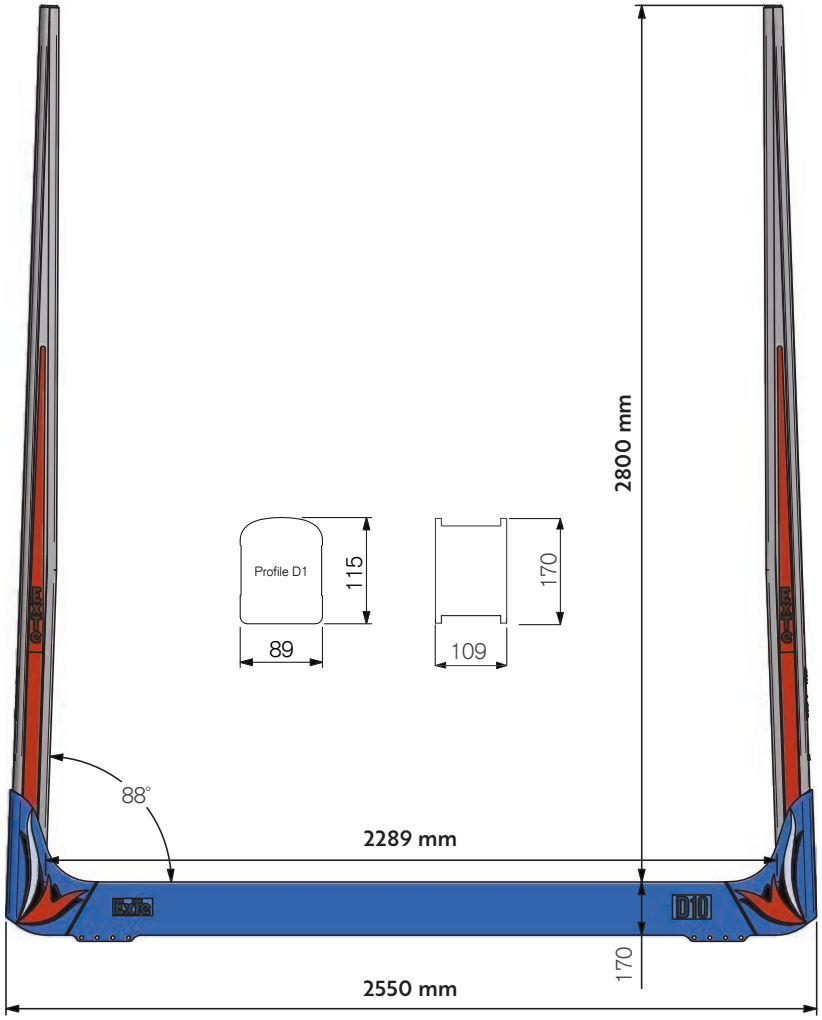

D10 Konische Ausführung *NEU* (beidseitig)

Art. Nr.	Bezeichnung	Gewicht [kg]
810405	Schemelkörper D10	67,4
802824	Runge D10 Konische Ausführung *NEU*	34,8
810196	Rungenbefestigung	1,2

Max. Beladekapazität pro Schemel beträgt: 10 Tonnen

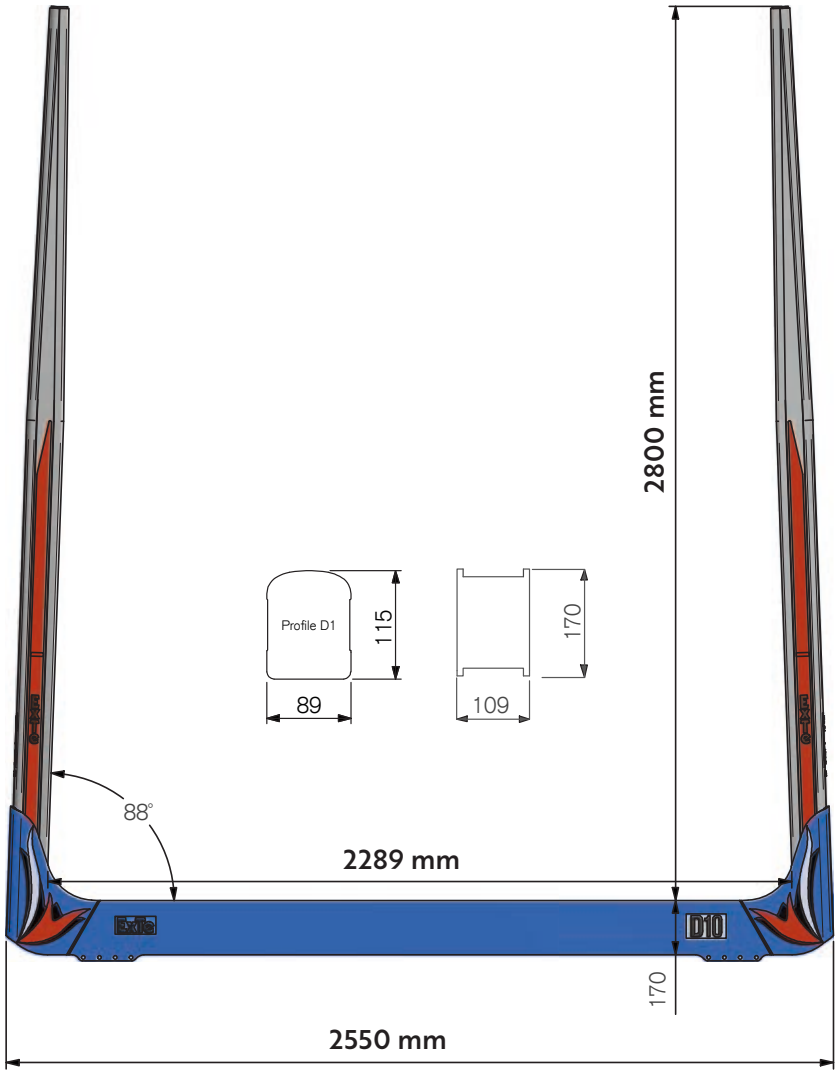

D7 Teleskopierbar

Art. Nr.	Bezeichnung	Gewicht [kg]
810415	Schemelkörper D7	55
802537	Runge D7 Teleskopierbar	21,7
810196	Rungenbefestigung	1,2

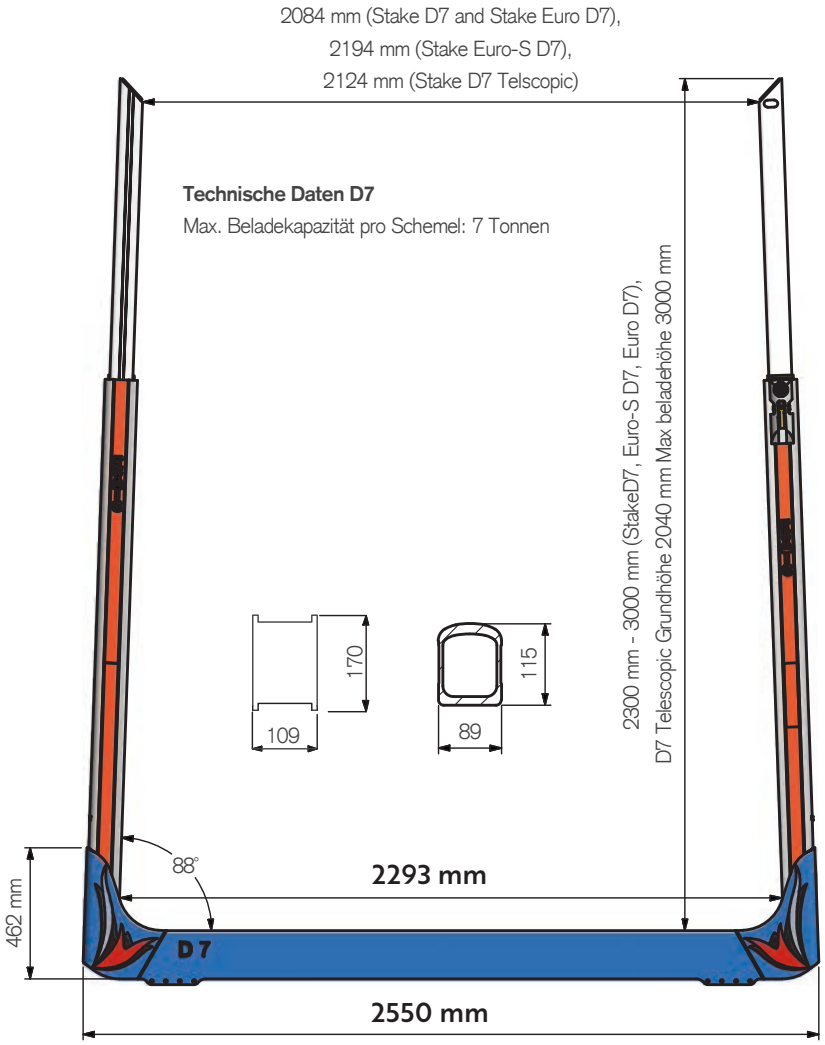

D7 EURO S

Art. Nr.	Bezeichnung	Gewicht [kg]
810415	Schemelkörper D7	55
802558	Runge D7 EURO S	21,7
810196	Rungenbefestigung	1,2

Max. Beladekapazität pro Schemel beträgt: 7 Tonnen

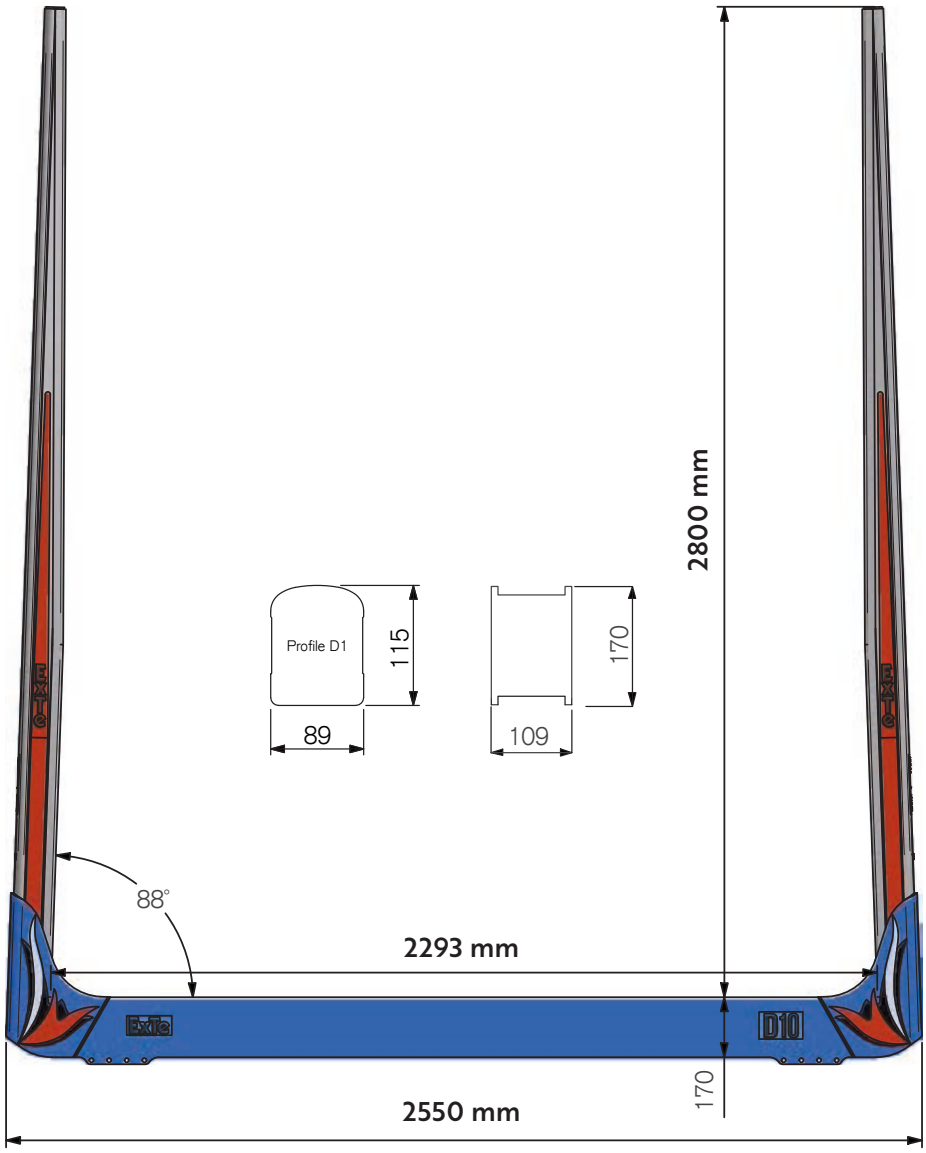

D7 Konische Ausführung *NEU* (beidseitig)

Art. Nr.	Bezeichnung	Gewicht [kg]
810415	Schemelkörper D7	55
802805	Runge D7 Konische Ausführung *NEU*	21,7
810196	Rungenbefestigung	1,2

Max. Beladekapazität pro Schemel beträgt: 7 Tonnen

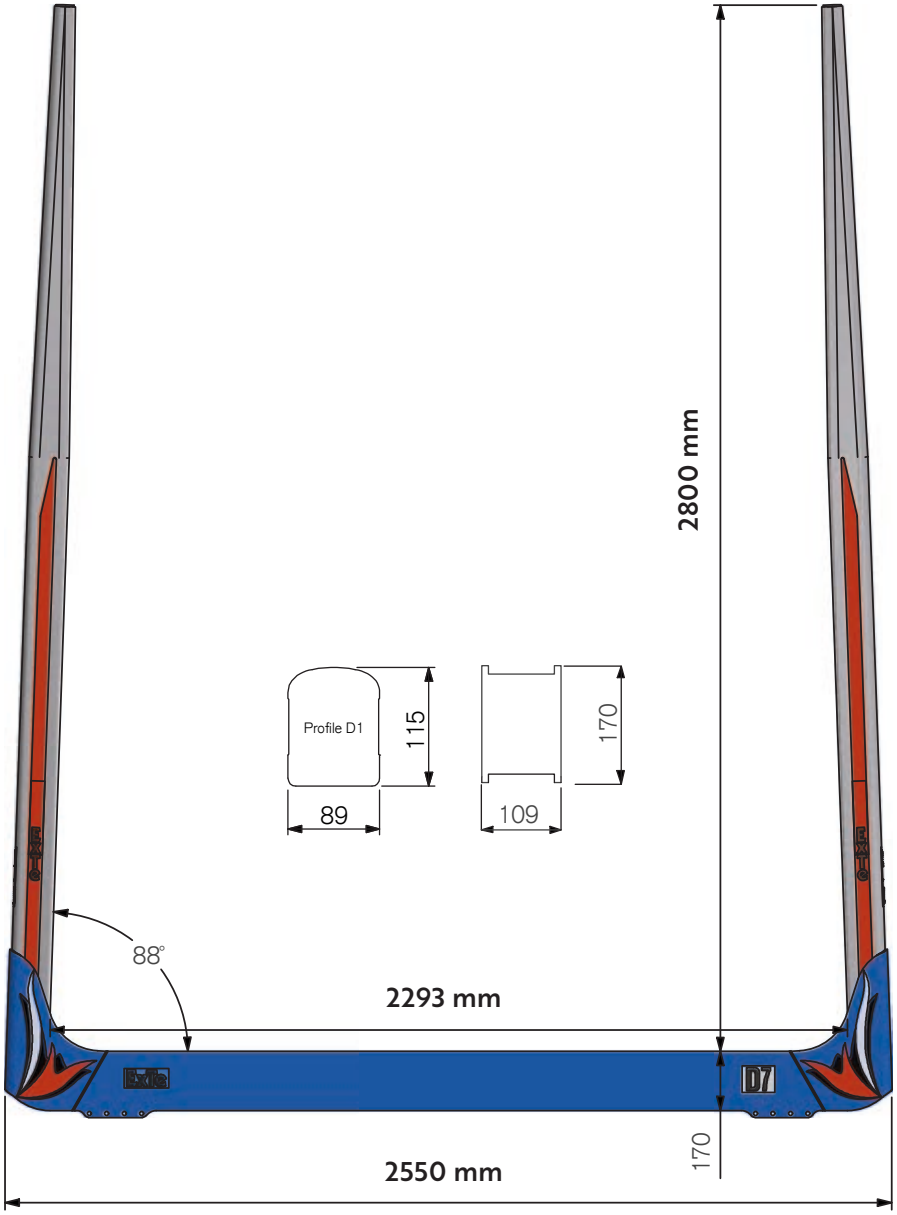

Exte Klemmbefestigung

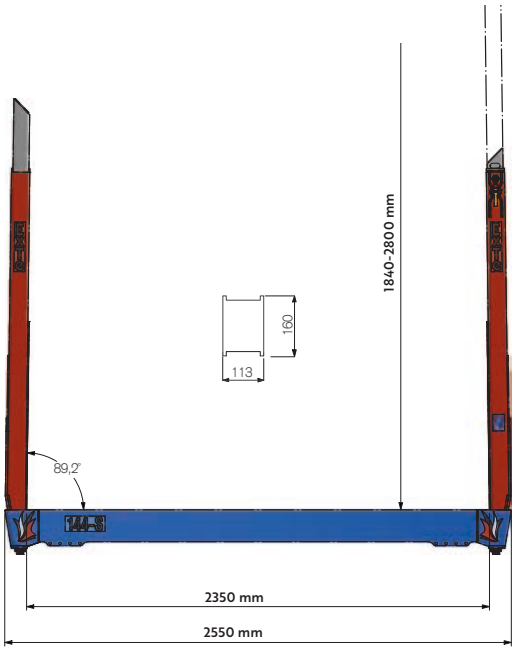

Exte Rungen 144 | Ladehöhe 2800mm

Standard Schraubbar
7 Tonnen Traglast | Rungenpaar
Art. Nr. 814481

Schnellverschluss
7 Tonnen Traglast | Rungenpaar
Art. Nr. 814501

Schemelkörper
Art. Nr. 814430

1 Paar für 144er Schemel und D-Serie. Inkl. Bügel und mit Kunststoffplatte (Nettohöhe 12 mm) komplett mit Anschläge *Für Obergurtstärke von 8 - 15mm*

Art. Nr. 800740

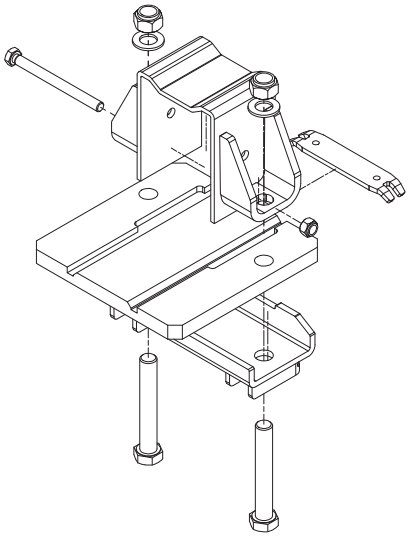

1 Paar für 144er Schemel und D-Serie zum Anschweissen

Art. Nr. 800670

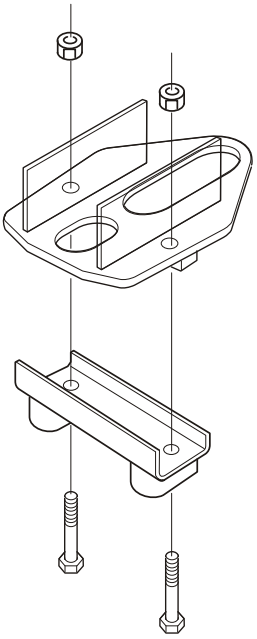

Ersatzteile

144 Serie

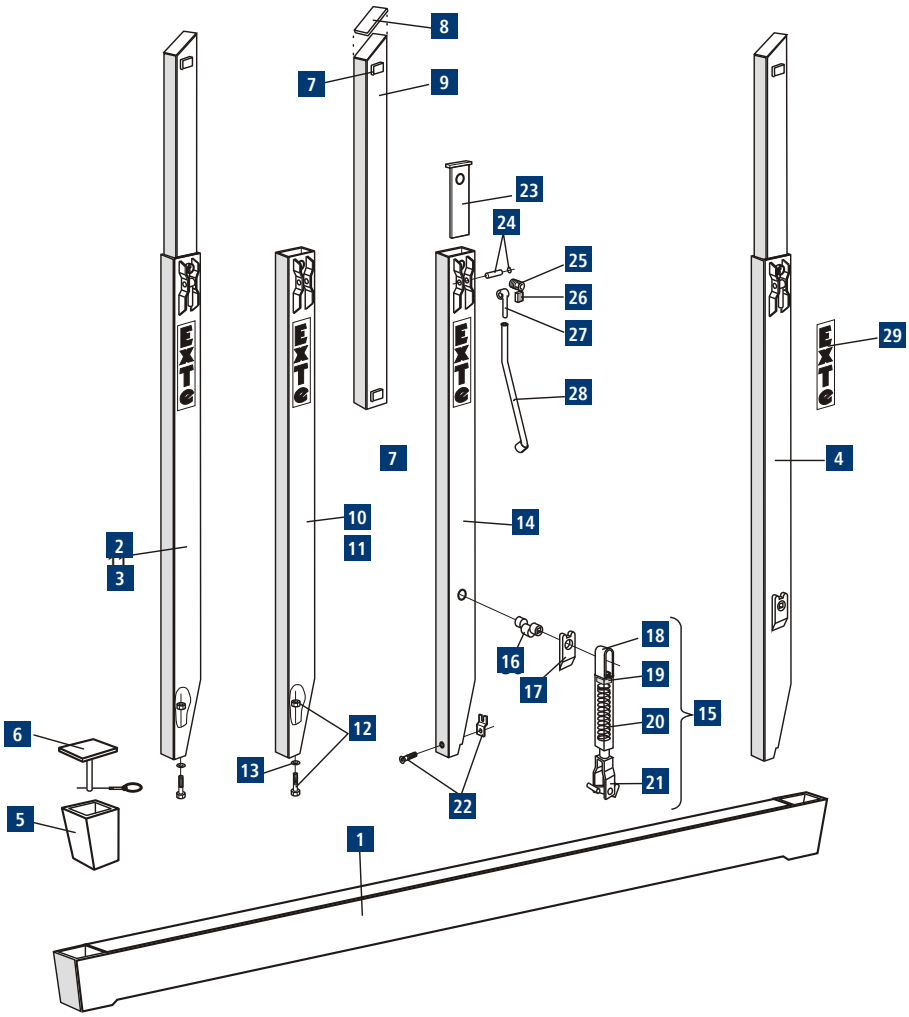

Pos.	Bezeichnung	Gewicht [kg]	Art. Nr.
1	Schemelkörper 144 - S 2550 mm	87	814430
2	Teleskoprunge, schraubbar 1815-2800 mm	33	814481
3	Teleskoprunge, schraubbar 2215-3200 mm	38	814483
4	Teleskoprunge mit Schnellverschluss 1815-2800 mm	36	814501
5	Einschweißtasche	7	814425
6	Abdeckplatte mit Splint	1	814426
7	Teleskopanschlag Aluminium	-	814495
8	Teleskopdeckel Aluminium	-	814494

Pos.	Bezeichnung	geeignet für							Gewicht [kg]	Art. Nr.
		81 44 81	81 44 83	81 45 01	81 50 26	81 50 28	81 50 30	81 50 32		
9	Aluminiumteleskop 1300 mm	x	x	x					6	800820
10	Rungenprofil unten 1850 mm	x							28	814484
11	Rungenprofil unten 2250 mm		x						32	814485
12	Schraube mit Stopmutter	x	x		x	x	x	x	0,3	814457
13	Tellerfedern Satz 5 Stk.	x	x		x	x	x	x	0,1	814493
14	Rungenprofil unten mit Schnellver-schluss			x					31	814510
15	Schnellverschluss mechanismus komplett.			x	x	x			2,4	814518
16	Exzenterwelle			x	x	x			0,9	814507
17	Halterung mit Lager 1 STK. (2 Stk.)			x	x	x			0,3	814506
18	Bügel oben			x	x	x			0,7	814504
19	Gewindestück			x	x	x			0,3	814502
20	Spiralfeder			x	x	x			0,4	814508
21	Spannschloss unten mit K			x	x	x			1	814503
22	Halterung mit Imbusschraube			x	x	x			-	814511
23	Druckplatte	x	x	x					0,6	814486
24	Achse mit Siche-rungsringen	x	x	x					-	814487
25	Teleskopschraube	x	x	x					0,2	800825
26	Schraubenstop, Gummi	x	x	x					-	810158
27	Exzenter	x	x	x					0,2	814491
28	Teleskopschlüssel	x	x	x					1,2	814492
29	Aufkleber	x	x	x	x	x	x	x	-	814496

Autonordic 602

Art. Nr. 760200

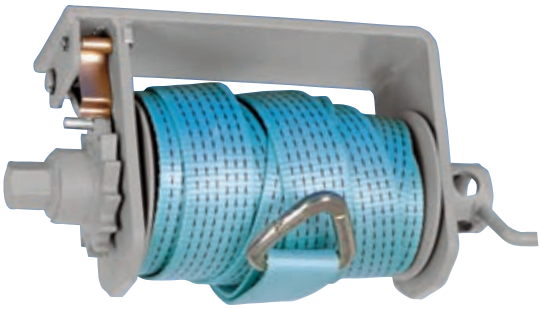

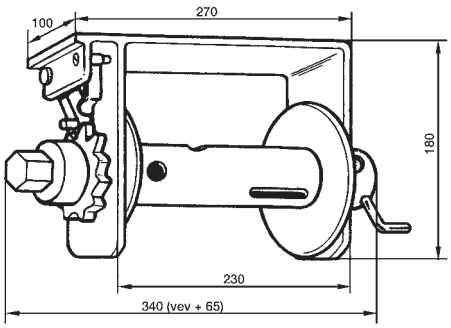

Autonordic Bandwinde 801

Ohne Gurt (li.=re.). Inklusive Kurbel (780105) sowie Gurtbefestigungsbügel (780110), Komplettsatz

Art. Nr. 780100-N

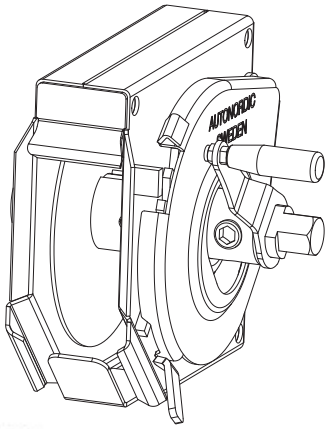

Montagekonsole

Zum Anschrauben - lange Ausführung

Art. Nr. 780031

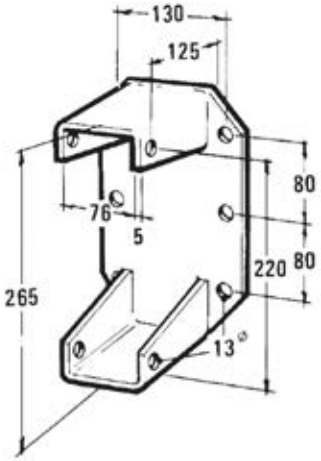

Montagekonsole

Zum Anschrauben - kurze Ausführung

Art. Nr. 780034

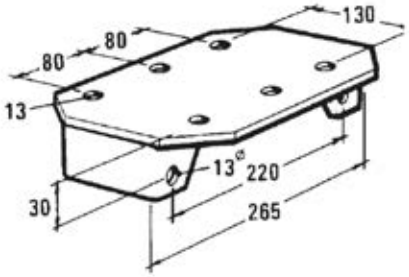

Seitliche Konsole 801

Gewicht: 6,0 kg

Art. Nr. 780170

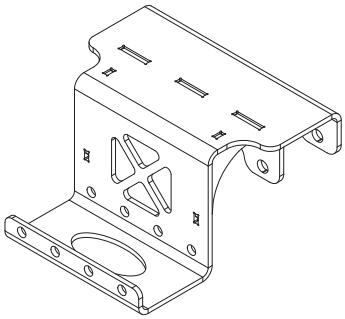

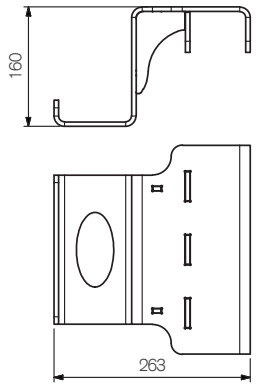

Autonordic Handkurbel (Ersatzteil)

für 801 Winde mit Stopmutter

Art. Nr. 780105



Gurt zu Autonordic Bandwinde 801 & zu Luftman

ExTe-Autonordic Band 10 m , 5 Tonnen, beidseitige Lables in Schutzhülle eingenäht (inkl.)

Art. Nr. 780050



Alternative zu Exte Ersatzgurt

Länge: 10 Meter u- Deltaring | Breite: 50 mm FZUL. 5000DAN/KP 79756/062 -10000

Art. Nr. 80030/1



Autonordic Gurtbefestigungsbügel 801

Art. Nr. 780110

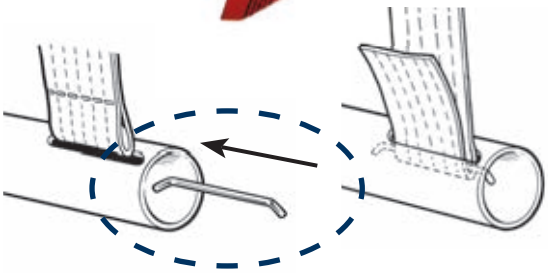

Alternativer Gurt zu Autonordic Bandwinde 801

LOSENDE ZU ZW 50 x 10000 / 2500 DHS F. ZW
GURT F. ZURRWINDE 12986
AUTONORDIC Karabinerhaken

Art. Nr. A74444



Flachhaken zum Anschweißen
Belastbarkeit: 6 Tonnen

Art. Nr. 780603



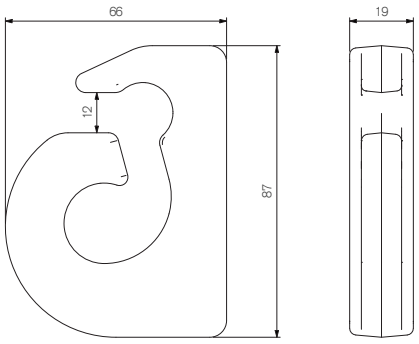

Verzurring mit Mulde
Belastbarkeit: 6 Tonnen

Art. Nr. 780610



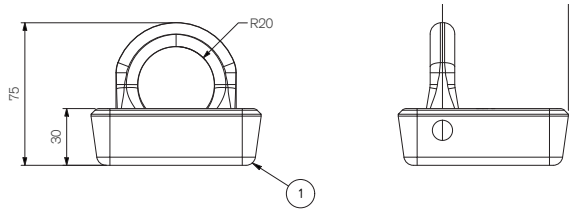

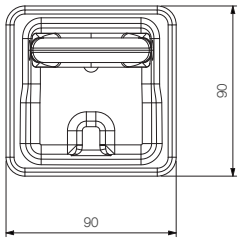

Flachhaken zum Anschrauben
Belastbarkeit: 6 Tonnen

Art. Nr. 780309



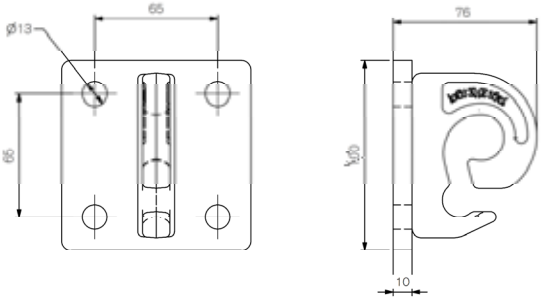

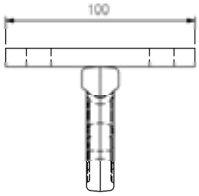

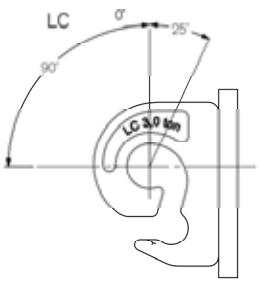

Zurrwinde

Art. Nr. HA 200254

Aufsteckgetriebe

Art. Nr. HA 200255



- wahlweise Textilgurt oder Drahtseil als Spannmittel
- Bedienung mit rückschlagfreiem Aufsteckgetriebe
- Entspricht in Verbindung mit dem Aufsteckgetriebe Typ 4504 den Forderungen der Berufsgenossenschaft

VIP-Haken

Mit geschlossenem Gehäuse und Öffnung unten 80 x 20 mm

Art. Nr. 780615/2







Ringsystem

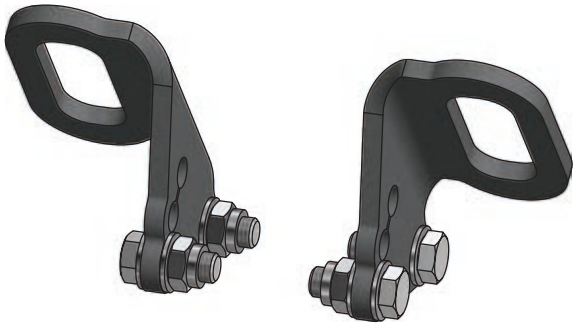

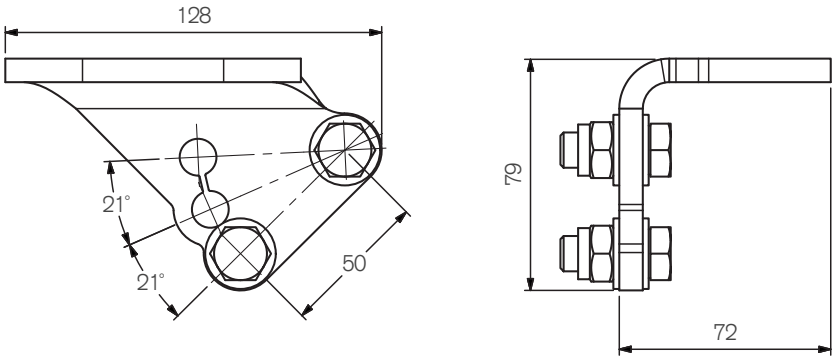

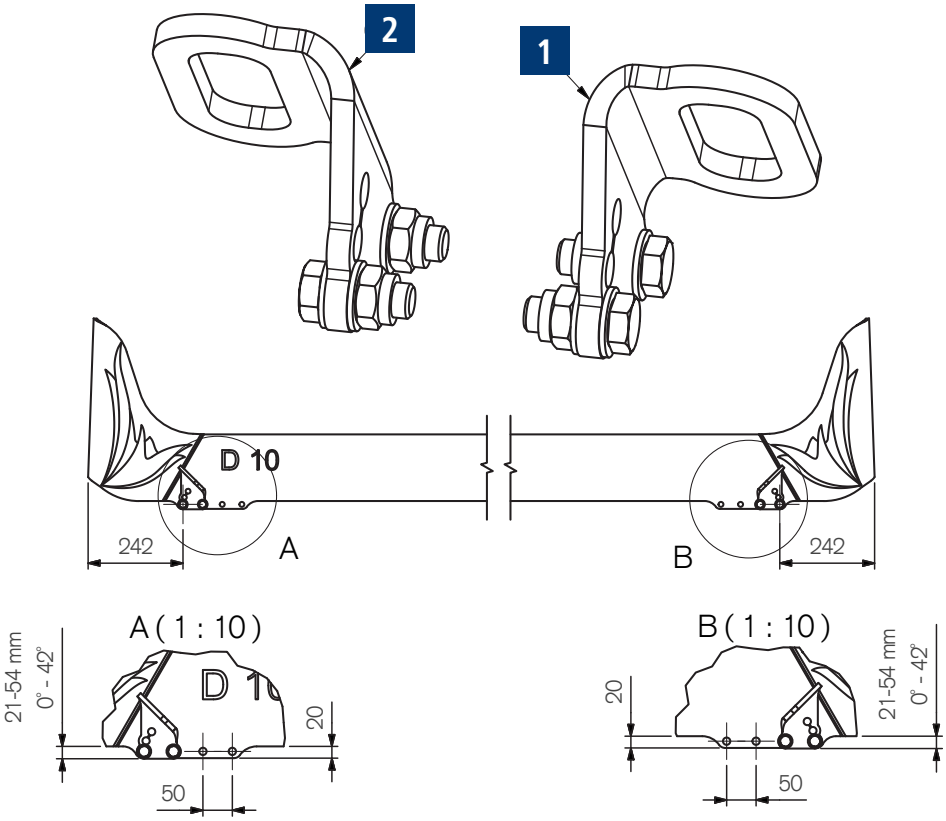

Pos.	Bezeichnung	Art. Nr.
1	Ring rechts	803091
2	Ring links	803092

ExTe Auslösemechanismus

Für Schemelmontage komplett mit Montagesatz für D-Schemel und 144er Schemel mit Lochleiste

Art. Nr. 803070

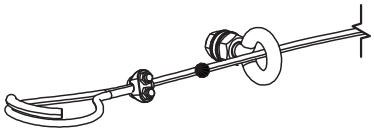

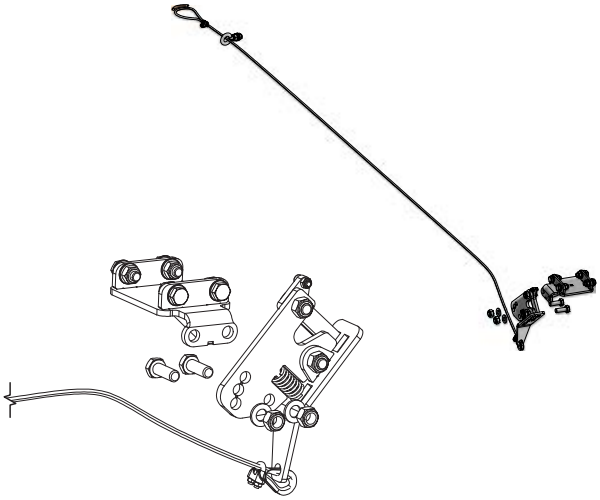

ExTe Auslösemechanismus

Für Rahmenmontage komplett mit Montagesatz

Bestehend aus:

1 x 800251 Auslösemechanismus
1 x 800253 Reißleine
2 x 800257 Gleithülse
1 x Reißleinenverschluss
1 x Seilkausche

Art. Nr. 802075

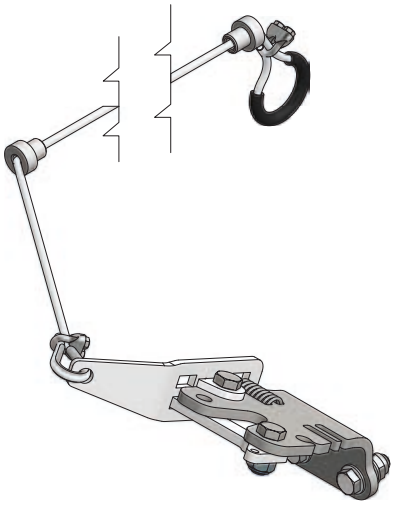

ExTe Auslösemechanismus Pneumatisch

Mit Befestigung für D-Serie

Bestehend aus:

1 x 802200 Pneumatischer Auslösemechanismus
1 x 802174 Auslösemechanismus für Schemelmontage
1 x Montagesatz für Auslösemechanismus

Art. Nr. 802316

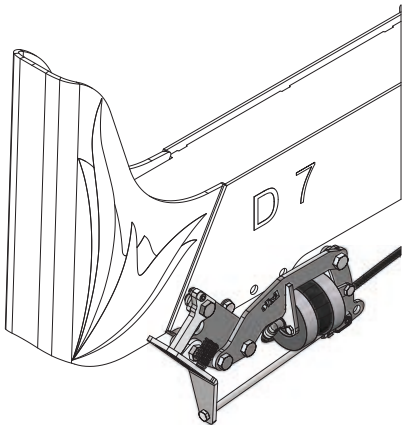



ExTe Luftmann

Art. Nr. 802390 (Komplett als Satz - Halter zum Anschrauben)
Art. Nr. 802391 (Komplett als Satz - Halter zum Anschweißen)

Der TU-Spanner verfügt über eine automatische Nachspannung und eine unbegrenzte Spannlänge. Der TU-Spanner (TU steht für Tension Unlimited) hat eine Zugkraft von bis zu 1000 kg, die an die Anforderungen des jeweiligen Marktes angepasst wird.

Der TU-Spanner verfügt über eine einfache und betriebssichere Mechanik und wird am Schemel oder Rahmen montiert. Der Spanner ist zur Erhöhung der Betriebssicherheit mit wenigen beweglichen Teilen ausgeführt und wurde mit einem völlig neuen Ventilmechanismus versehen. Einfacher Austausch von Verschleißteilen. Minimale Wartung.

Die symmetrische Konstruktion (rechts = links) erlaubt je nach Erfordernissen eine Anbringung von Gurtrolle und Ausrückhebel auf jeder Seite. Gurtrollen sind für verschiedene Erfordernisse erhältlich. Einfacher Austausch. Neu sind die Rolle für kurzgliedrige Ketten und eine kleine, breite Rolle zum Aufrollen eines 10-m-Gurts. Das Gewicht des Spanners ohne Rolle und Halterung beträgt 11 kg.

Der TU-Spanner wurde zur Sicherung von Lasten für alle Schwertransporte (Holz oder andere Güter) konzipiert. Der pneumatische Spannermechanismus ist als Zubehör erhältlich.
Hiermit kann das Lösen per Knopfdruck von der Lkw-Kabine aus erfolgen. Dies erweitert den Anwendungsbereich, z. B. wenn sich der Spanner unter einer Pritsche/einem Kasten mit eingeschränkter Zugänglichkeit befindet. Der Spanner lässt sich bei Bedarf auch manuell spannen.

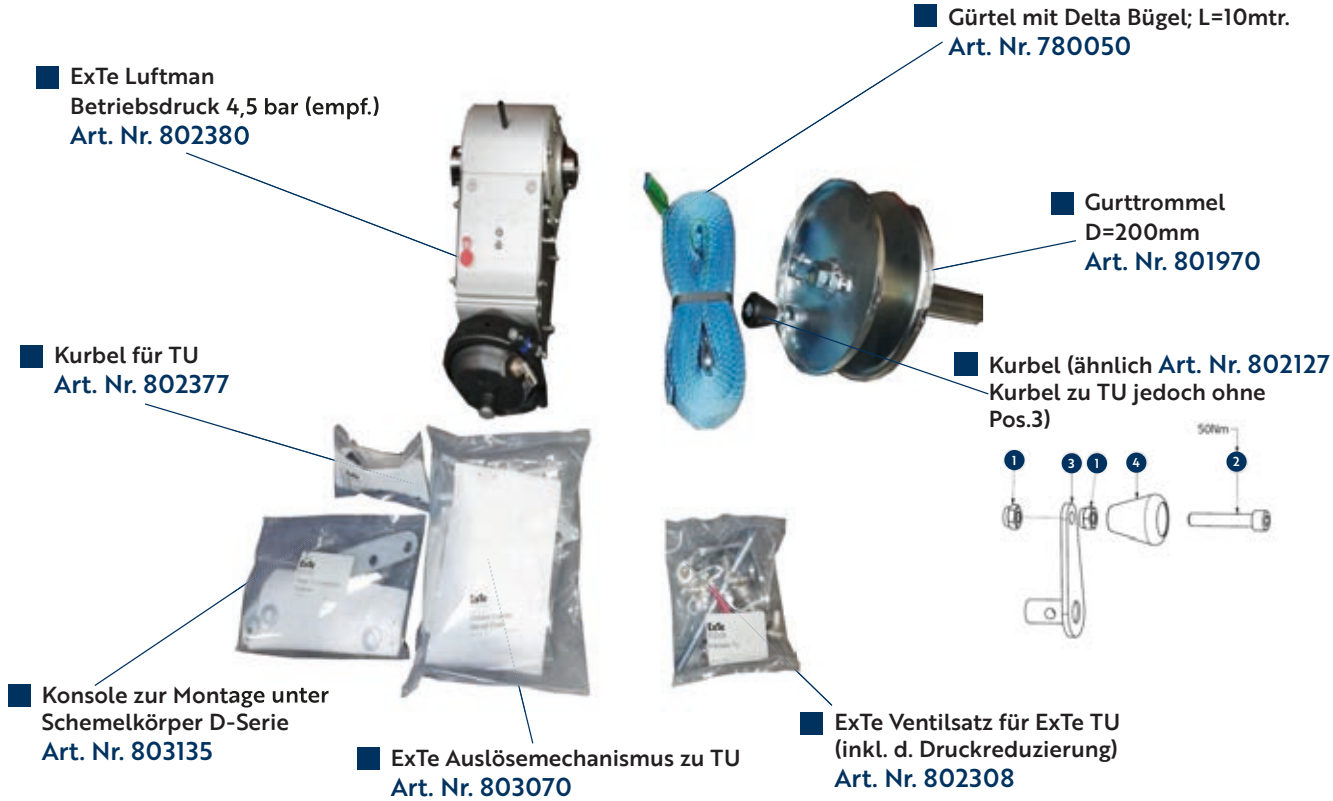

ExTe TU Remote System - Erweiterungsset für LKW und Anhänger

ExTe TU (802390) kann mit dem ExTe Remote System erweitert werden. Mit dem TU Remote System können die Funktionen vom TU über eine Fernbedienung im Fahrerhaus betätigt werden.
Diese Funktionen umfassen die Regelung der Luftzufuhr (rotes Ventil) am TU-Aggregat, die Betätigung des Entkopplungsschalters am TU-Aggregat, sowie das Lösen des Gurtbandes mit dem pneumatischen Auslösemechanismus. Ziel bei dieser Erweiterung ist es, dass der Fahrer bei der Holzentladung im Sägewerk durch externe Greifer das Fahrerhaus nicht verlassen muss. Die Ladungssicherung kann folglich per Fernbedienung im Fahrerhaus gesteuert werden. Die Steuerung von den TUs am LKW und Anhänger erfolgt unabhängig voneinander.



Bestehend aus:

1 Stück 802420 Funkfernbedienung zur Steuerung des TUs („TU Remote")

1 Stück 802421 Empfänger LKW passend zur Funkfernbedienung

1 Stück 802423 Empfänger Anhänger passend zur Funkfernbedienung

2 Stück 802431 Montagekonsole für Empfänger

4 Stück 802365 pneumatische gesteuerte Zylindersätze zur Betätigung der Funktionen (Regelung Luftzufuhr, Entkopplung) am TU-Aggregat

4 Stück 802200 pneumatische gesteuerte Zylindersätze zur Betätigung des Auslösemechanismus

Auf Wunsch können wir folgendes Standardmontagematerial anbieten:

- Druckminderungsventil (max. 4,5 bar!)
- elektrische Kontakte und Leitungen
- NO / NC Ventile etc.



Art. Nr. 802420

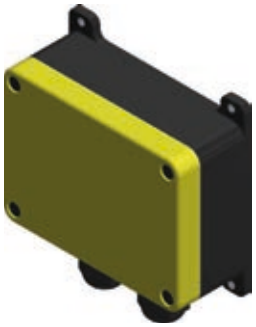

Art. Nr. 802421
Art. Nr. 802423

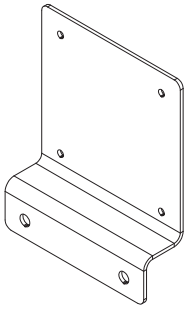

Art. Nr. 80431

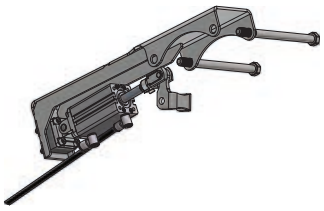

Art. Nr. 802365

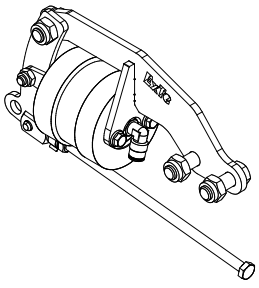

Art. Nr. 802200

Ersatzteile

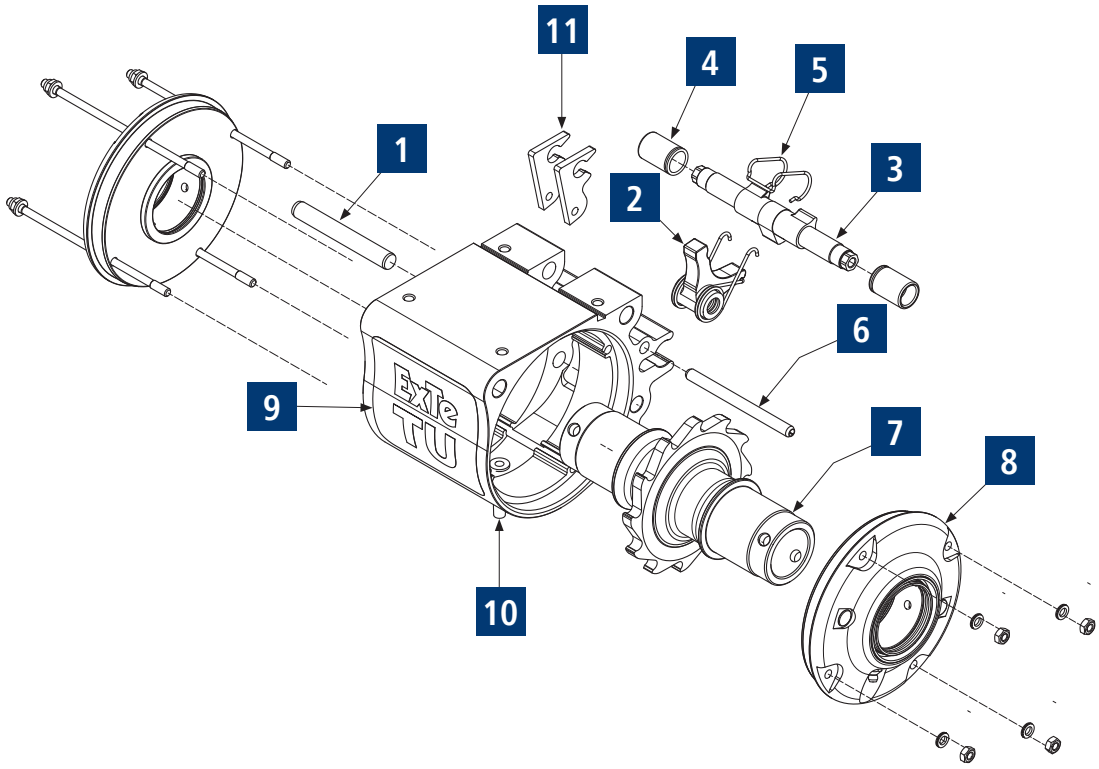

Pos.	Bezeichnung	Anzahl	Art. Nr.
1	Verriegelungswelle CPR12H9x090	1	800270
2	Verriegelungsmechanismus	1	802359
3	Exzenterwelle	1	802367
4	Führungsbuchse Exzenterwelle	2	802368
5	Feder Exzenterwelle	1	220051
6	Spannstift FRP M8x100 A2	1	220007
7	Antriebswelle	1	802373
8	Abschlussplatte TU	2	402320
9	Aufkleber, reflektierend TU	1	250190
10	Abflussstopfen	1	220053
11	Steuerung Gabel TU	2	802349

■ Ersatzteile

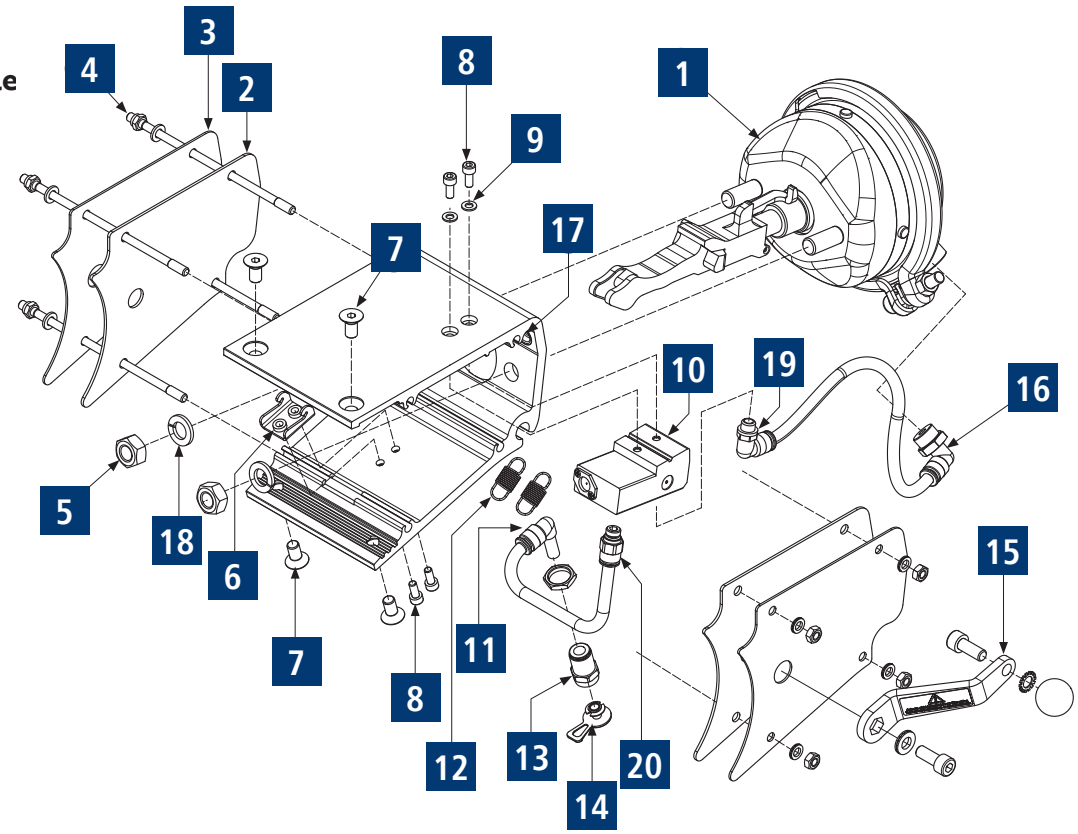

Pos.	Bezeichnung	Anzahl	Art. Nr.
1	Zylinder 12”	1	802376
2	Dichtung	2	802374
3	Abdeckbleche	2	802375
4	Satz Stiftschrauben M6x148	1	802336
5	Mutter M6M M12 FZB	2	211832
6	Halterung Zugfeder	1	802358
7	Schraube MF6S M8x16 A2 10,9	4	211968
8	Schraube MC6S A4 M5x12 FZB Drilock 2045	4	211240
9	Unterlegscheibe BRB M5 A4	4	211957
10	Ventil kompl. TU	1	818200
11	Kupplung L Drehring 6555 8-8	1	802058
12	Zugfeder	2	240071
13	Kupplung 6593 8-1/8”	1	802158
14	Schutzstecker 1/8”	1	240091
15	Entkoppelungsgriff komplett	1	802377
16	Kupplung L Drehring BPL 08-M16x1,5	1	802057
17	Gummidichtung Ø8 mm	1	802059
18	Federscheibe FBB M12 FZB	2	800156
19	Kupplung L Drehversion 6522 8-1/8“	1	802061
20	Kupplung gerade Ausführung 6512 8-1/8”	1	802156

Bandeinlauf ExTe TU

Gewicht: 0,7 kg

Art. Nr. 800867

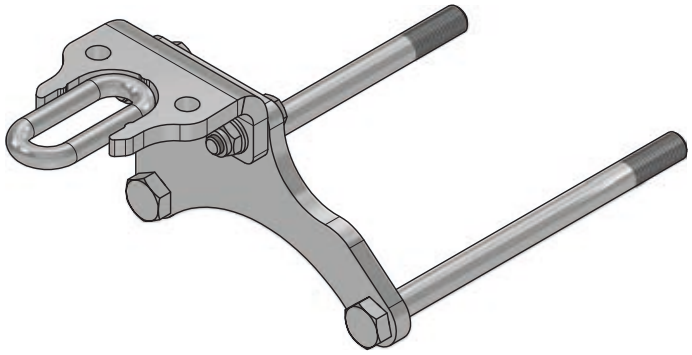

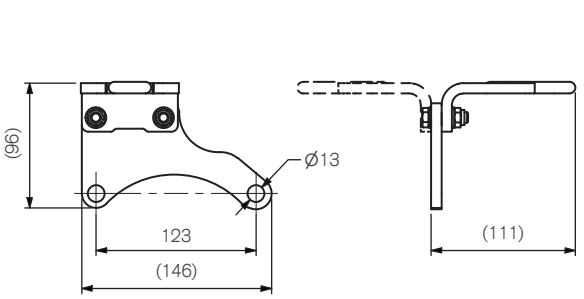

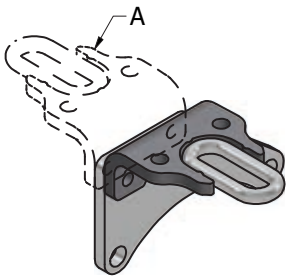

A
Die Führungsplatte ist wendbar für die Montage auf der linken oder rechten Seite.

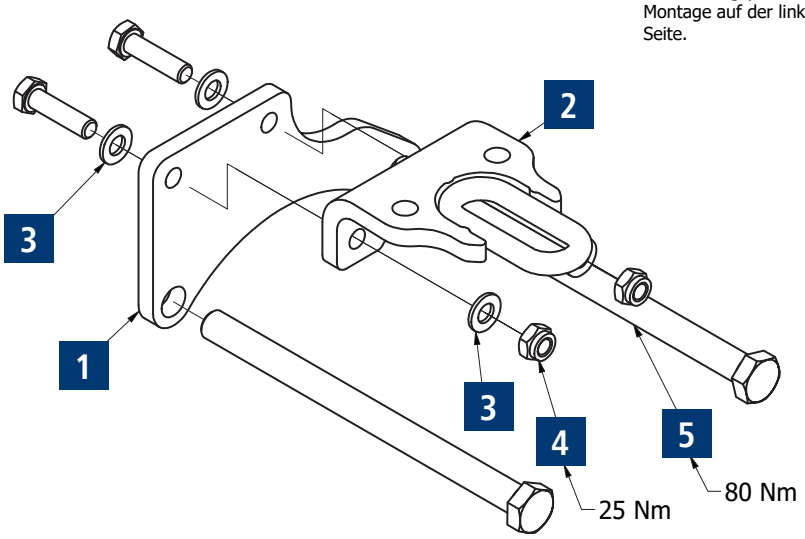

Pos.	Bezeichnung	Art. Nr.
1	Montageplatte	420865
2	Führunsplatte	420868
3	Scheibe	211900
4	Sicherungsmutter	21185
5	Schraube	211103
6	Schraube	211043

ExTe Hakensystem

Type: LONGLIFE

Bestehend aus:
1x 800910 Haken Longlife
1 x 800920 Halterung für Haken Longlife
1x 800889 Rungenschutz aus Stahl

Art. Nr. 800931

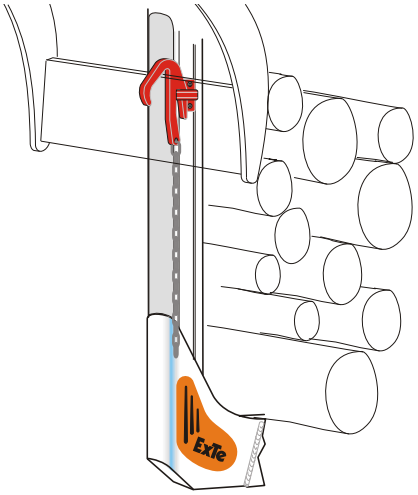

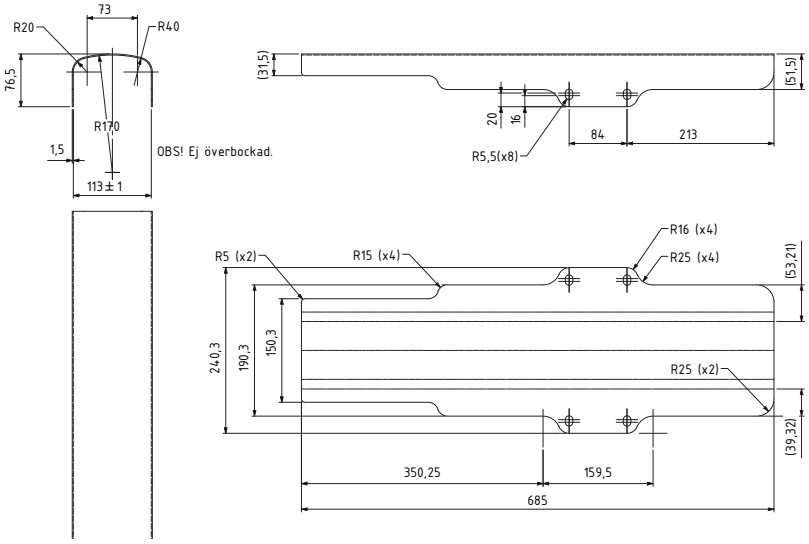

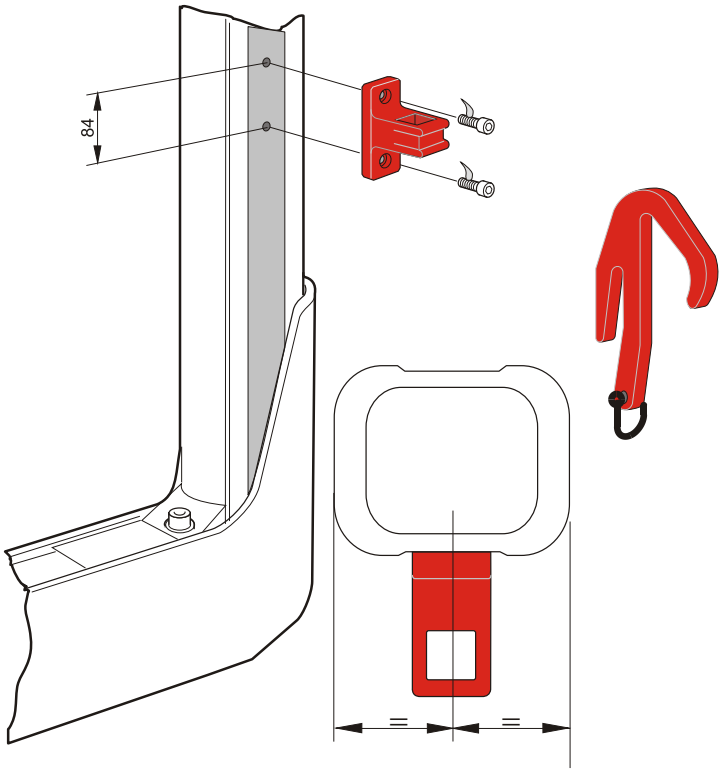

ExTe Stödbanke Aluminium Rahmenschutz
Gewicht ohne Befestigung: 21,5 kg

Art. Nr. 810204

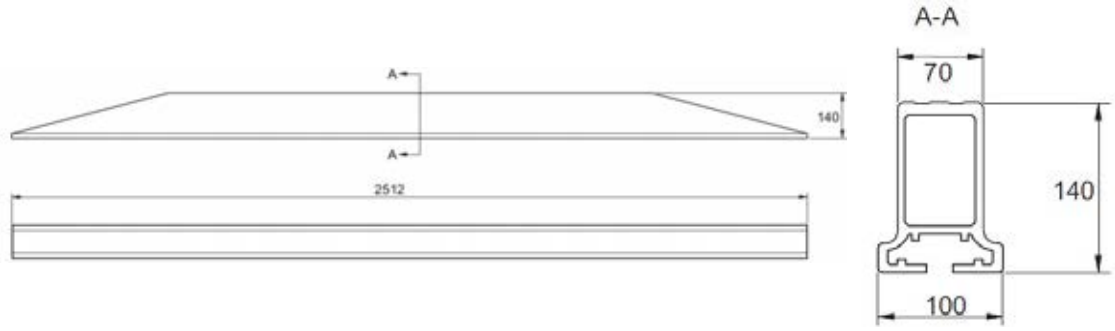

Klemmbefestigung

Art. Nr. 800730



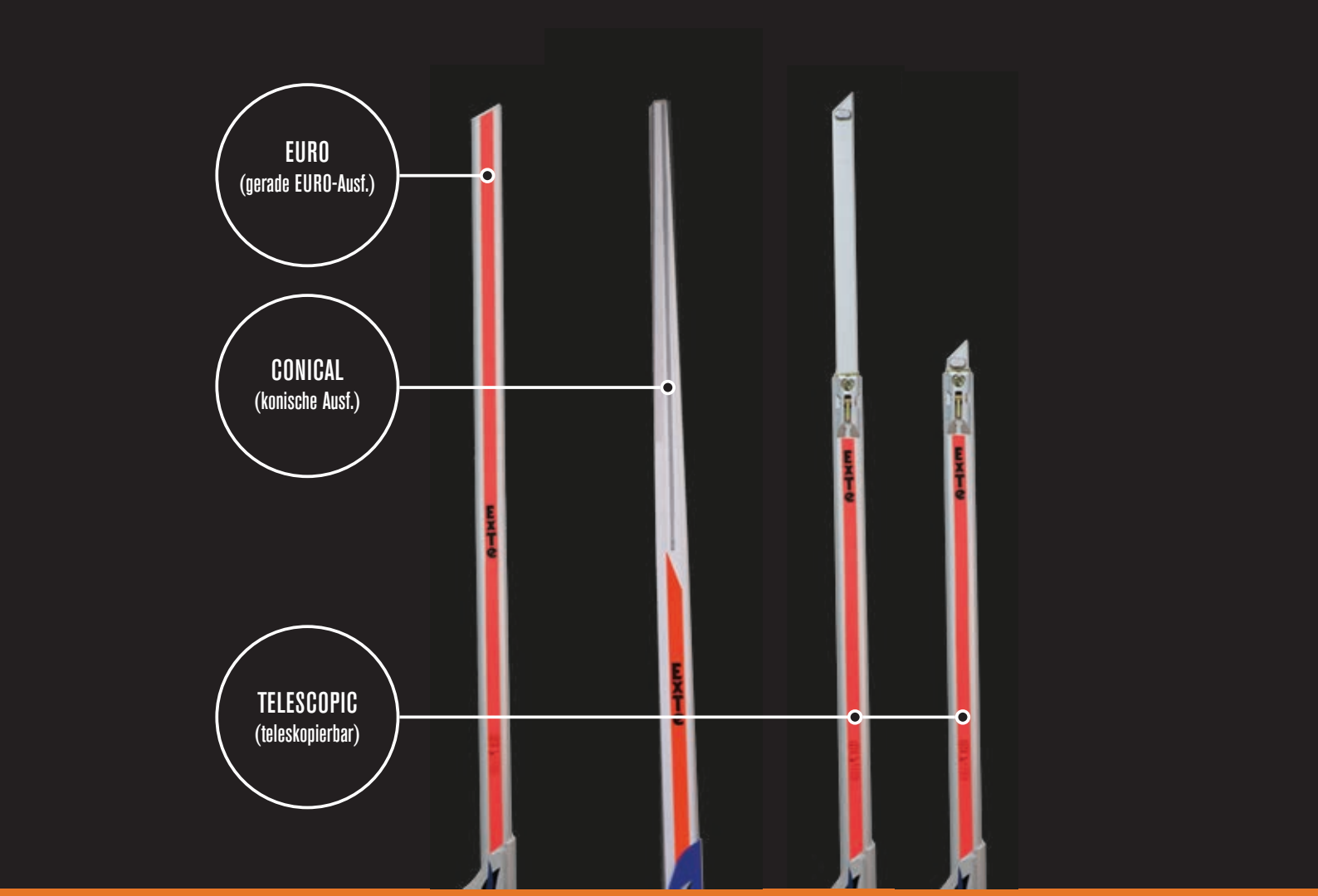

MIT MAXIMALER SICHERHEIT UND STEUERUNG







BOSCH REXROTH

15

Axialkolben - Konstantpumpe | A17FO Baureihe 10



- Hochdruckpumpe zur Anwendung in Nutzfahrzeugen
- Nenngröße 23 bis 107
- Nenndruck/Höchstdruck 350/400 bar
- Schrägachsenbauart
- Offener Kreislauf

Druckflüssigkeit

Die Konstantpumpe A17FO ist für den Betrieb mit Mineralöl HLP nach DIN 51524 konzipiert.
Anwendungshinweise und Anwendungsforderungen zu den Druckflüssigkeiten entnehmen Sie vor der Projektierung den folgenden Datenblättern:
90220: Hydraulikflüssigkeiten auf Basis von Mineralölen und artverwandten Kohlenwasserstoffen
90221: Umweltverträgliche Hydraulikflüssigkeiten
90222: Schwerentflammbare, wasserfreie Hydraulikflüssigkeiten (HFDR/HFDU)

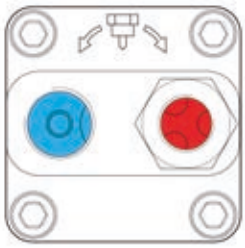

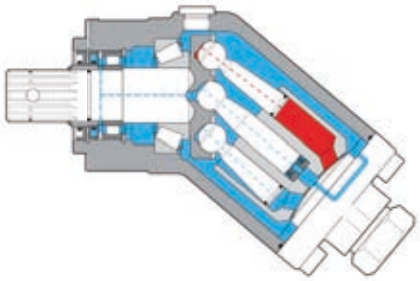

Drehrichtung

Die Drehrichtung der Axialkolbeneinheit ist über einen in den Arbeitsanschluss geschraubten Druckstutzen festgelegt und kann auf einfache Weise geändert werden. Durch Wechseln des Druckstutzens werden der Arbeits- und Sauganschluss getauscht, wodurch die zulässige Antriebdrehrichtung geändert wird. Dies ist z. B. beim Anbau an einen Nebenabtrieb mit Drehrichtung links erforderlich.

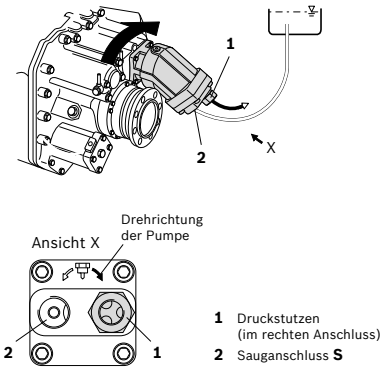

Art. Nr.	Bezeichnung
R902162388	A17FO023/10NLWK0E81-0
R902162390	A17FO032/10NLWK0E81-0
R902162392	A17FO045/10NLWK0E81-0
R902162394	A17FO063/10NLWK0E81-0
R902162396	A17FO080/10NLWK0E81-0
R902162398	A17FO107/10NLWK0E81-0

Zubehör

Saugstutzen - Abmessungen

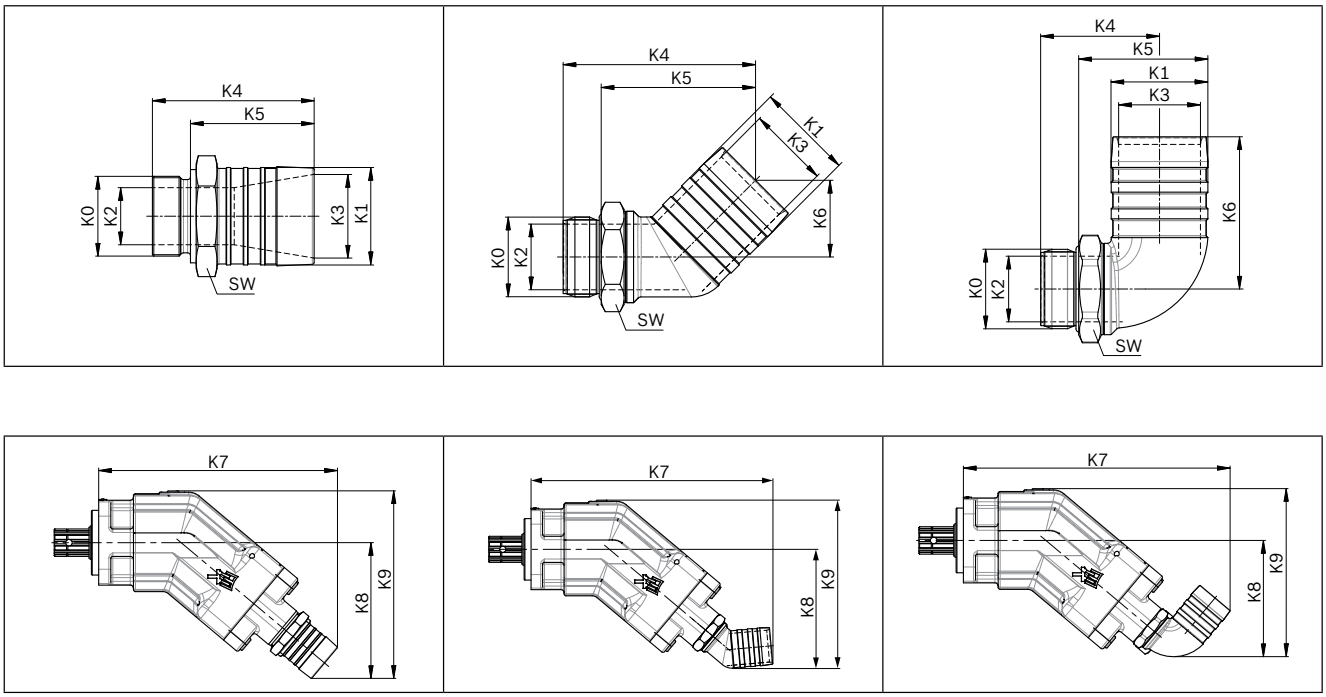

Ausführung	Pumpen-Nenngröße	Schlauch-Nennweite	Materialnummer	Gewinde K0	K1	K2	K3	K4	K5	K6	K7	K8	K9	SW
gerade	23, 32	1 1/2“	R909831856	G3/4	39	18	33.5	70	54	–	221	132	186	41
	45	1 1/2“	R902600251	G1	39	23.5	33.5	72	54	–	248	139	197	41
	63	1 1/2“		G1	39	23.5	33.5	72	54	–	257	146	204	41
	63	2“	R902602028	G1	51	26	44	82	64	–	268	157	215	55
	80	2“	R902600252	G1 1/4	51	30	44	85	65	–	295	168	232	55
	107	2“		G1 1/4	51	30	44	85	65	–	306	177	245	55
	107	2 1/2“	R902601630	G1 1/4	63	31	54	82	64	–	308	180	248	65
45°	23, 32	1 1/2“	R909831601	G3/4	39	20	31	101	82	43	259	126	180	36
	45	1 1/2“	R909831600	G1	39	26	31	101	82	45	287	132	190	41
	63	1 1/2“		G1	39	26	31	101	82	45	296	139	197	41
	63	2“	R902602029	G1	51	26	43	100	81	44	295	145	203	41
	80	2“	R909831597	G1 1/4	51	34	43	101	81	40	317	156	220	50
	107	2“		G1 1/4	51	34	43	101	81	40	328	165	234	50
	107	2 1/2“	R902601631	G1 1/4	63	35	54	100	81	44	331	169	237	50
90°	23, 32	1 1/2“	R909831602	G3/4	39	20	31	62	43	81	265	117	171	36
	45	1 1/2“	R909831599	G1	39	26	31	64	44	85	296	127	185	41
	63	1 1/2“		G1	39	26	31	64	44	85	305	134	192	41
	63	2“	R902602030	G1	51	26	43	62	42	81	305	138	196	41
	80	2“	R909831598	G1 1/4	51	35	43	63	43	80	330	144	208	50
	107	2“		G1 1/4	51	35	43	63	43	80	341	153	221	50

*** Der Saugstutzen ist nicht im Lieferumfang der Pumpe enthalten und muss separat bestellt werden.**

Axialkolben - Konstantpumpe | A18VO Baureihe 11



- Verstellpumpe mit Axial-Kegelkolben-Triebwerk in Schräg achsenbauart mit den speziellen Eigenschaften und Abmessungen für den Einsatz in Nutzfahrzeugen.
- Der Volumenstrom ist proportional zur Antriebsdrehzahl und dem Verdrängungsvolumen.
- Durch die Verstellung des Schwenkwinkels kann der Volumen strom stufenlos verändert werden.
- Günstiges Leistungsgewicht, kleine Abmessungen, optimale Wirkungsgrade, wirtschaftliche Konzeption
- Hohe Selbstsaugfähigkeit
- Flansch und Welle für den direkten Anbau am Nebenabtrieb von Nutzfahrzeugen
- Niedriges Geräuschniveau

Druckflüssigkeit

Die Verstellpumpe A18VO ist für den Betrieb mit Mineralöl HLP nach DIN 51524 konzipiert. Anwendungshinweise und Anwendungsforderungen zu den Druckflüssigkeiten entnehmen Sie vor der Projektierung den folgenden Datenblättern:
90220: Hydraulikflüssigkeiten auf Basis von Mineralölen und artverwandten Kohlenwasserstoffen
90221: Umweltverträgliche Hydraulikflüssigkeiten
90222: Schwerentflammbare, wasserfreie Hydraulikflüssigkeiten (HFDR/HFDU)

Drehrichtung

Die Drehrichtung der Axialkolbeneinheit ist über einen in den Arbeitsanschluss geschraubten Druckstutzen festgelegt und kann auf einfache Weise geändert werden. Durch Wechseln des Druckstutzens werden der Arbeits- und Sauganschluss getauscht, wodurch die zulässige Antriebdrehrichtung geändert wird. Dies ist z. B. beim Anbau an einen Nebenabtrieb mit Drehrichtung links erforderlich.

Art. Nr.	Bezeichnung
R902202038	A18VO055DRS00/11NLWK0E810-0 77720.3216
R902191846	A18VO055DRS00/11NRWK0E810-0
R902207689	A18VO080DRS00/11NLWK0E810-0
R902207688	A18VO080DRS00/11NRWK0E810-0 77722.3115
R902191759	A18VO107DRS00/11NLWK0E810-0 77725.3116
R902191760	A18VO107DRS00/11NRWK0E810-0 77725.3115

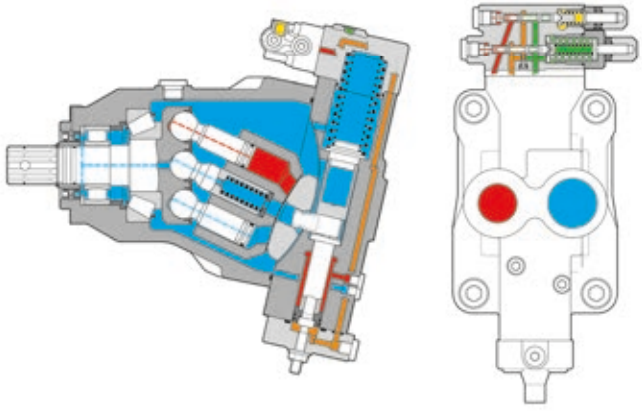

Zubehör

Saugstutzen - Abmessungen

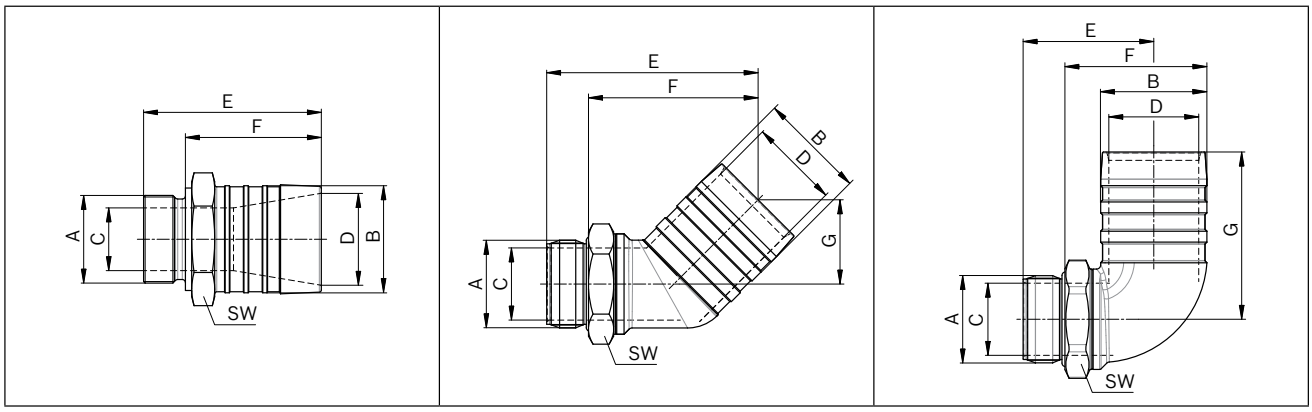

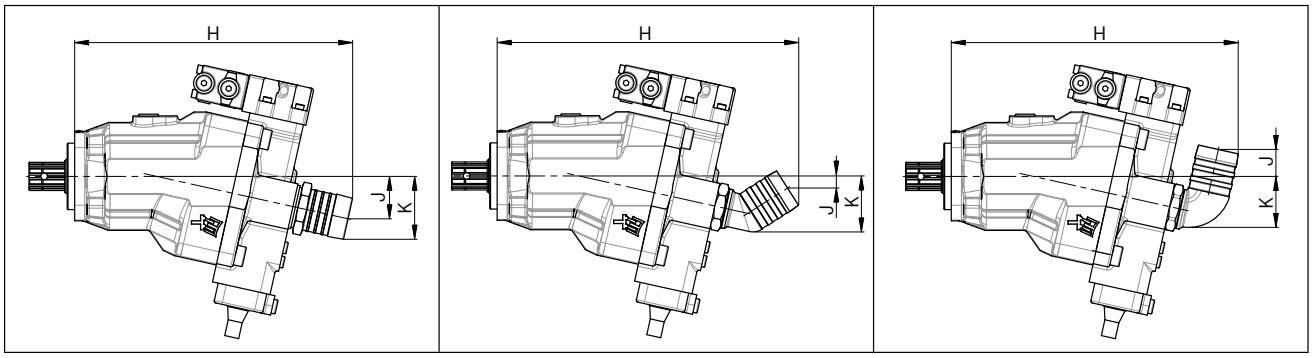

Axialkolbeneinheit NG	Anschluss S	Saugstutzen Innen-ø		Aus-führung	Material-nummer	øC	øD	E	F	G	SW	H	J	K
55	G1	1 1/2	39	gerade	R902600251	23.5	33.5	72	54	–	41	301	44	63
55	G1	2	51		R902602028	26	44	82	64	–	55	312	47	70
80	G1 1/4	2	51		R902600252	30	44	85	65	–	55	335	51	76
107												354	55	79
107	G1 1/4	2 1/2	63		R902601630	31	54	82	64	–	65	354	54	79
55	G1	1 1/2	39	45°	R909831600	26	31	101	82	45	41	342	7	59
55	G1	2	51		R902602029	26	43	100	81	44	41	344	7	61
80	G1 1/4	2	51		R909831597	34	43	101	81	40	50	364	15	68
107												383	18	71
107	G1 1/4	2 1/2	63		R902601631	35	54	100	81	44	50	387	14	74
55	G1	1 1/2	39	90°	R909831599	26	31	64	44	85	41	321	41	56
55	G1	2	51		R902602030	26	43	62	42	81	41	324	38	58
80	G1 1/4	2	51		R909831598	35	43	63	43	80	50	346	33	66
107												365	29	70

*** Der Saugstutzen ist nicht im Lieferumfang der Pumpe enthalten und muss separat bestellt werden.**

we think transport

BPW AIRSAVE

IMMER RICHTIG UNTER DRUCK.

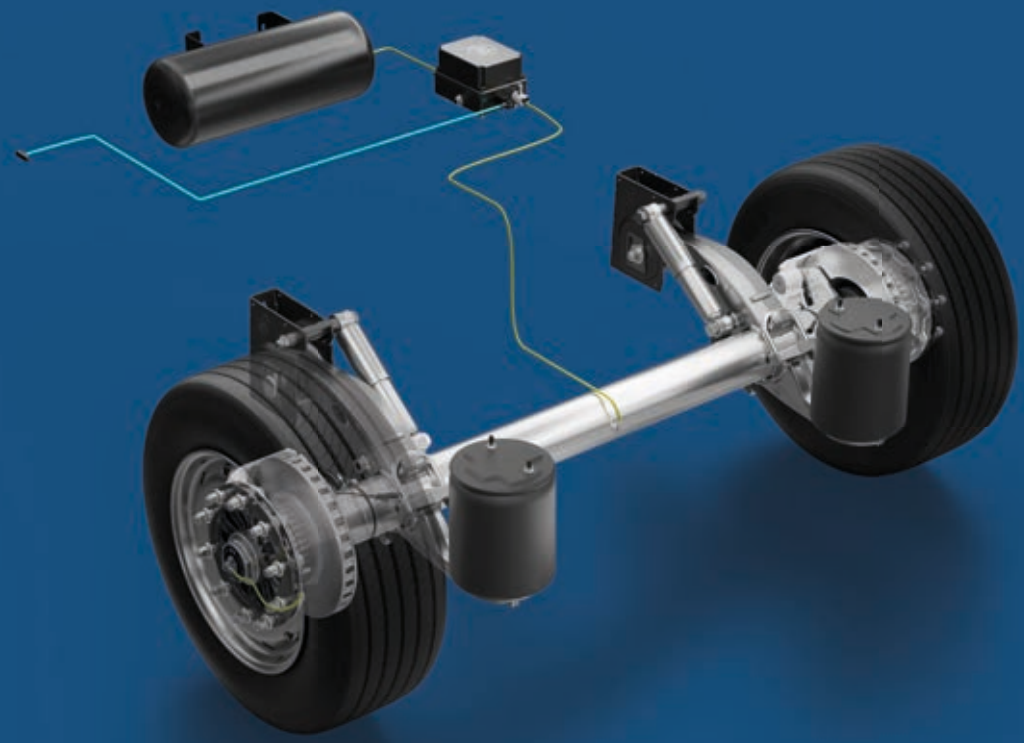

KIPPLAGER UND KIPPZYLINDER

16



Kugelkipplager Ø 45 mm

Type [mm]	Art.-Nr.
Kugelkipplager Ø 45 kompl., links	14.45- RD/LI
Kugelkipplager Ø 45 kompl., rechts	14.45- RD/RE
Steckbolzen mit Kette und Karabinerhaken	14.1027

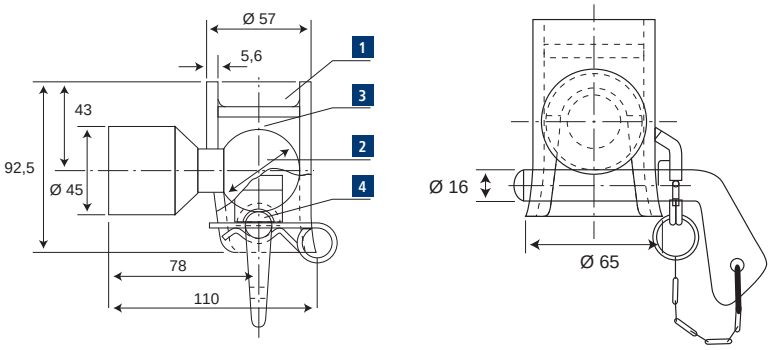

1 Kipplager
2 Kugel
3 Durethanschale mit Senkinbusschraube
4 Steckbolzen

Kugelkipplager Typ 1000 bis 8 t Gesamtgewicht mit 45 mm Kugeldurchmesser

- Einsatz: Im landwirtschaftlichen Fahrzeug- und Leichtkipperbau für Hinterkipper oder Dreiseitenkipper (keine Überkreuzstecksicherung!) mit Geräuschdämpfung.

Type	Art.-Nr.
Kugelkipplager Ø 45 mm links mit loser auswechselbarer Durethanschale	14.1335
Kugelkipplager Ø 45 mm rechts mit loser auswechselbarer Durethanschale	14.1336
Anschweißkugel Ø 45 mm mit 45 mm Rundzapfen	14.1334
Steckbolzen mit Kette und Karabinerhaken	14.1027

nur für Ersatzbedarf

Type [mm]	Art.-Nr.
lose auswechselbare Durethanschale für 45 mm	14.1338

Kippauslegerlager Typ 9000

- Das neue Kippauslegerlager Typ 9001 mit Geräuschdämpfung und die dazu passende Kippauslegergabel Typ 9002, verfügt über einen seitlichen Längenausgleich und ist kombinierbar mit dem Kugelkipplager 100 mm Ø Typ 4000 und den dazu passenden Steckbolzen.
- Freigegeben bis zu 40 t Gesamtgewicht.

Einsatz für:
- Zwei- und Dreiseitenkippaufbauten für LKW und Anhänger
- Sattelkippauflieger bis zu 40 t Gesamtgewicht

Leisinger Kippauslegerlager bestehend aus:
1 Stk. Auslegerlager mit Geräuschdämpfung
1 Stk. Auslegergabel
1 Stk. Steckbolzen mit Kette und Federstecker

Bild	Type	Art.-Nr.
1	40 Tonnen Auslegerlager Typ 9001, mit nachstellbarer Geräusch-dämpfung, Bohrung 32/28 mm	14.90013228
	40 Tonnen Auslegerlager Typ 9001, mit nachstellbarer Geräusch-dämpfung, Bohrung 30 mm	14.900130
2	Auslegergabel Typ 9002, 40 Tonnen	14.9002
3	Steckbolzen gerade, Ø 30 mm, mit Kette und Federstecker	14.1278
4	Steckbolzen mit abgesetztem Schaft, Ø 32 / 28 mm	14.1279

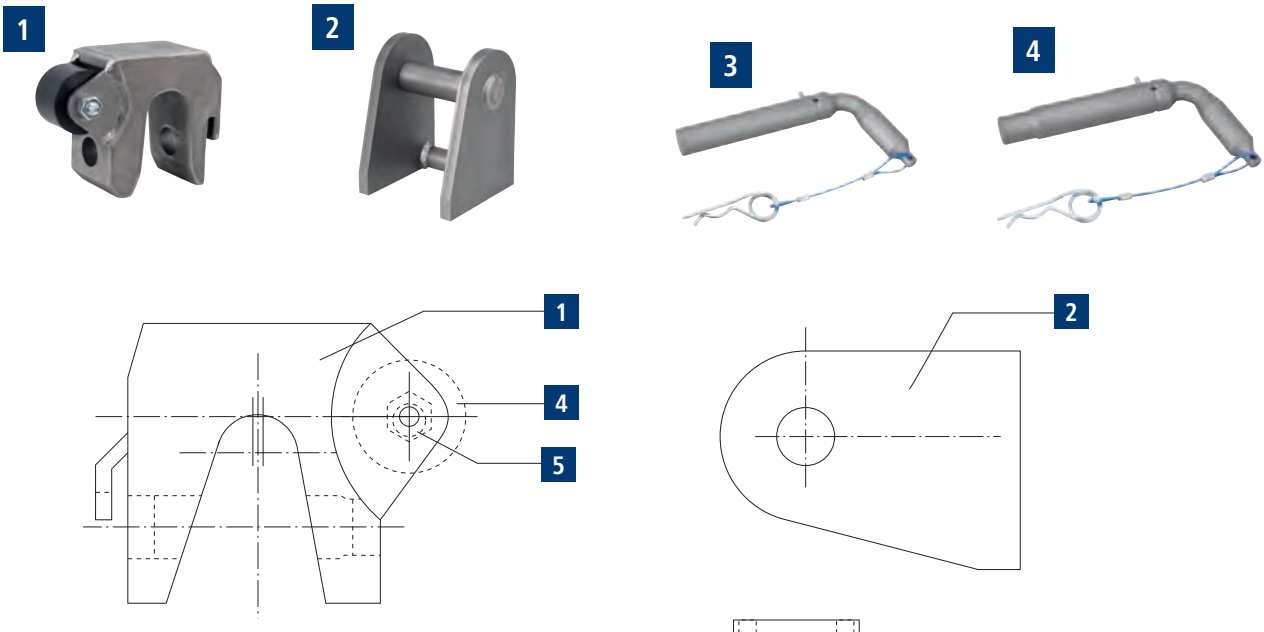

1 Kippauslegerlager
2 Kippauslegergabel
3 Steckbolzen
4 Geräuschdämpfung - Vulkollanrolle
5 Geräuschdämpfung - Exzenterschraube

Kippauslegerlager Typ 8000

- Das neue Kippauslegerlager Typ 8001 mit Geräuschdämpfung und die dazu passende Kippauslegergabel Typ 8002, verfügt über einen seitlichen Längenausgleich und ist kombinierbar mit dem Kugelkipplager 80 mm Ø Typ 3000 und den dazu passenden Steckbolzen.
- Freigegeben bis zu 28 t Gesamtgewicht.

Einsatz für:
- Zwei- und Dreiseitenkippaufbauten für LKW und Anhänger
- Sattelkippauflieger bis zu 28 t Gesamtgewicht

Leisinger Kippauslegerlager bestehend aus:
1 Stk. Auslegerlager mit Geräuschdämpfung
1 Stk. Auslegergabel
1 Stk. Steckbolzen mit Kette und Federstecker

Bild	Type	Art.-Nr.
1	28 Tonnen Auslegerlager Typ 8001, mit nachstellbarer Geräusch-dämpfung, Bohrung 25/22 mm	14.80012522
	28 Tonnen Auslegerlager Typ 8001, mit nachstellbarer Geräusch-dämpfung, Bohrung 24 mm	14.800124
2	Auslegergabel Typ 8002, 28 Tonnen	14.8002
3	Steckbolzen gerade, Ø 24 mm, mit Kette und Federstecker	14.1269
4	Steckbolzen mit abgesetztem Schaft, Ø 25/22 mm	14.1270

1



2



3



4



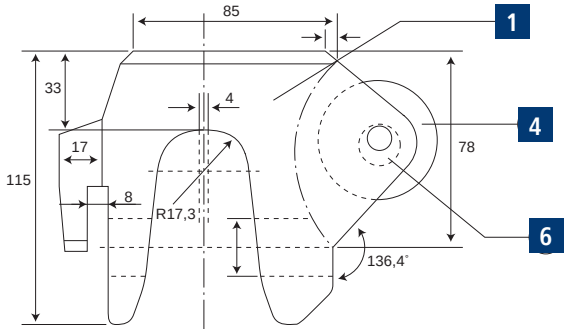

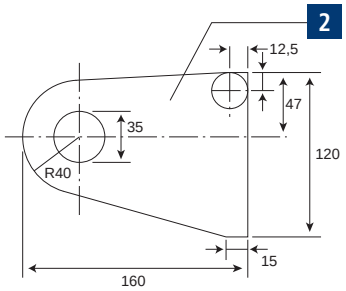

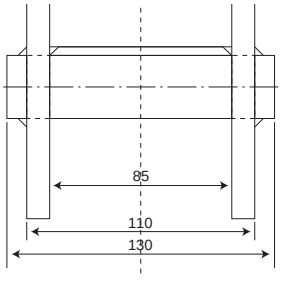

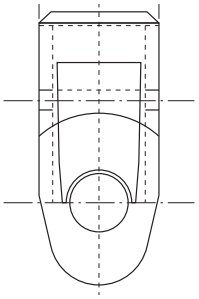

1 Kippauslegerlager

2 Kippauslegergabel

3 Steckbolzen

4 Geräuschdämpfung - Vulkollanrolle

5 Geräuschdämpfung - Exzenterschraube

Kugelkipplager Typ 2000

- bis 12 t Gesamtgewicht
- mit 60 mm Kugel-Durchmesser

Type	Art.-Nr.
Anschweißkugel Ø 60 mm, mit Ø 65 mm Rundzapfen	14.1255
Anschweißkugel Ø 60 mm, mit 80 mm Vierkantzapfen	14.1256
Kugelkipplager Ø 60 mm, mit auswechselbarer Kunststoffeinlage, ohne Geräuschdämpfung, Bohrung: 19/19 mm	14.1257
Kugelkipplager Ø 60 mm, mit auswechselbarer Kunststoffeinlage, ohne Geräuschdämpfung, Bohrung: 20/18 mm	14.1258
Kugelkipplager Ø 60 mm, mit auswechselbarer Kunststoffeinlage, mit Geräuschdämpfung, Bohrung: 19/19 mm	14.1259
Kugelkipplager Ø 60 mm, mit auswechselbarer Kunststoffeinlage, mit Geräuschdämpfung, Bohrung: 20/18 mm	14.1260
Steckbolzen gerade 19 mm, mit Kette und Vorstecker	14.1261
Steckbolzen mit Kette und Vorstecker, mit abges. Schaft: 20/18 mm	14.1262

nur für Ersatzbedarf

Type	Art.-Nr.
auswechselbare Kunststoffeinlage (Durethan) für 60 mm Kugel	14.1263
Vulkollan-Geräuschdämpferrolle: 50 x 42 x 18 mm	14.1264

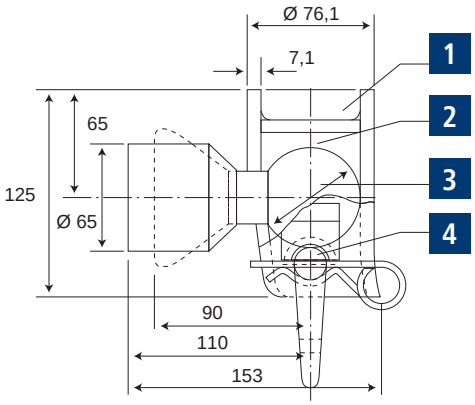

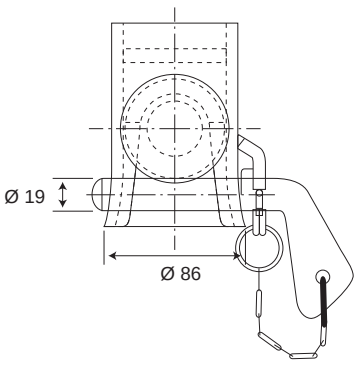

1 Kipplager
2 Kugel
3 Durethanschale mit Senkinbusschraube
4 Steckbolzen

Kugelkipplager Typ 3000

- bis 24 t Gesamtgewicht
- mit 80 mm Kugel-Durchmesser

Type	Art.-Nr.
Anschweißkugel Ø 80 mm, mit Ø 106 mm Rundzapfen	14.1265/1
Kugelkipplager Ø 80 mm, mit auswechselbarer Kunststoffeinlage, mit Geräuschdämpfung, Bohrung: 24/24 mm	14.1267
Kugelkipplager Ø 80 mm, mit auswechselbarer Kunststoffeinlage, mit Geräuschdämpfung, Bohrung: 25/22 mm	14.1268
Steckbolzen gerade 24 mm, mit Kette und Federstecker	14.1269
Steckbolzen mit Kette und Federstecker, mit abges. Schaft: 25/22 mm	14.1270

nur für Ersatzbedarf

Type	Art.-Nr.
auswechselbare Kunststoffeinlage	14.1271
Vulkollan- Geräuschdämpferrolle	14.1272
Exzenterschraube: 18 x 45 x 10 mm	14.1273

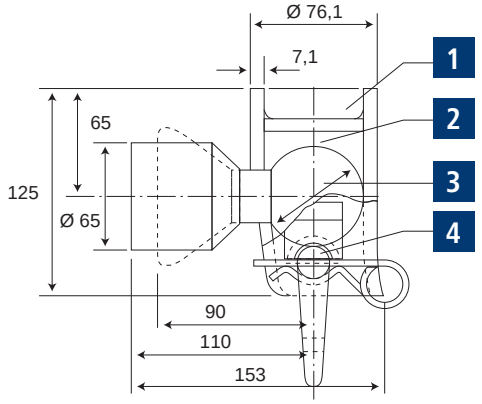

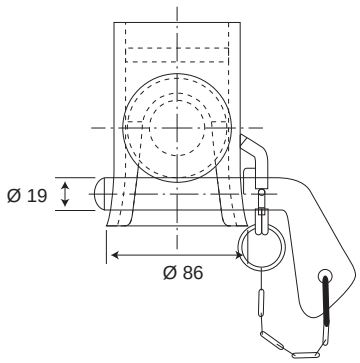

1 Kipplager
2 Kugel
3 Durethanschale mit Senkinbusschraube
4 Steckbolzen
5 Geräuschdämpfung - Vulkollanrolle
6 Geräuschdämpfung - Exzenterschraube

Kugelkipplager Typ 4000

- bis 36 t Gesamtgewicht
- mit 100 mm Kugel-Durchmesser

Type	Art.-Nr.
Anschweißkugel Ø 100 mm, mit Ø 120 mm Rundzapfen	14.1274/1
Anschweißkugel Ø 100 mm, mit 1/10 mm Vierkantzapfen	14.1275
Kugelkipplager Ø 100 mm, mit auswechselbarer Kunststoffeinlage mit Geräuschdämpfung, Bohrung: 30/30 mm	14.1276
Kugelkipplager Ø 100 mm, mit auswechselbarer Kunststoffeinlage mit Geräuschdämfpung, Bohrung: 32/28 mm	14.1277
Steckbolzen gerade 30 mm, mit Kette und Federstecker	14.1278
Steckbolzen mit Kette und Federstecker, mit abges. Schaft: 32/28 mm	14.1279

nur für Ersatzbedarf

Type	Art.-Nr.
auswechselbare Kunststoffeinlage (Durethan) für 100 mm Kugel-Ø passend	14.1280
Vulkollan-Geräuschdämpferrolle: 60 x 42 x 18 mm	14.1371
Exzenterschraube: 18 x 45 x 10 mm	14.1273

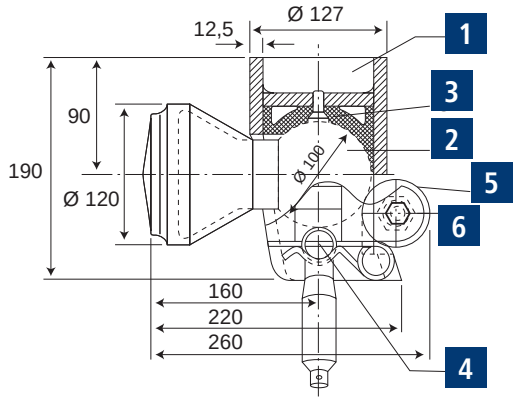

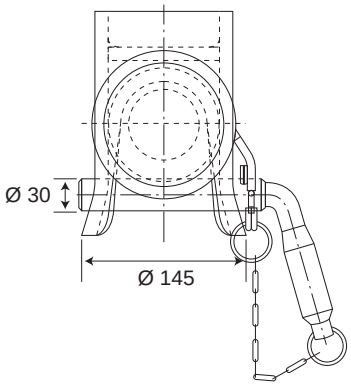

1 Kipplager
2 Kugel
3 Durethanschale mit Senkinbusschraube
4 Steckbolzen
5 Geräuschdämpfung - Vulkollanrolle
6 Geräuschdämpfung - Exzenterschraube

Kugelkipplager Typ 5000

- bis 24 t Gesamtgewicht
- mit 80 mm Kugel-Durchmesser

Type	Art.-Nr.
Anschweißkugel Ø 80 mm mit Ø 106 mm Rundzapfen	14.1265/1
Drehlageroberteil Ø 80 mm mit auswechselbarer Durethan-Verschleißschale	14.1283
Drehlagerunterteil Ø 80 mm mit auswechselbarer Durethan-Verschleißschale	14.1284

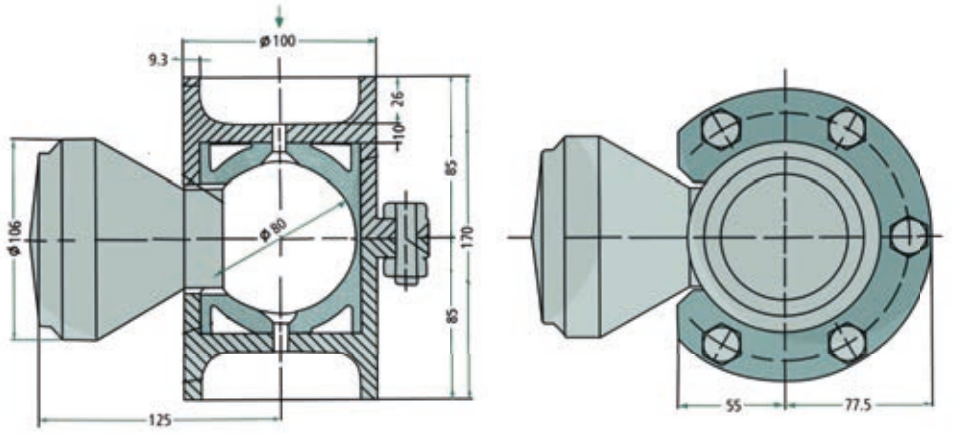

Kugelkippdrehlager Typ 6000

- bis 36 t Gesamtgewicht
- mit 100 mm Kugel-Durchmesser

Type	Art.-Nr.
Anschweißkugel Ø 100 mm, mit Ø 120 mm Rundzapfen	14.1274/1
Anschweißkugel Ø 100 mm, mit Ø 110 mm Vierkantzapfen	14.1275
Drehlageroberteil Ø 100 mm mit auswechselbarer Durethan-Verschleißschale	14.1285/1
Drehlagerunterteil Ø 100 mm mit auswechselbarer Durethan-Verschleißschale	14.1286/1

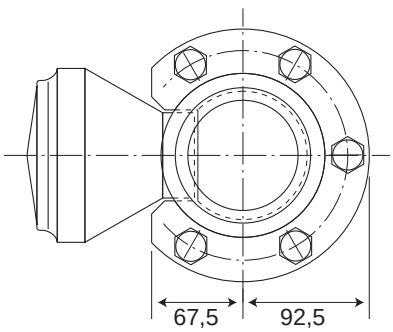

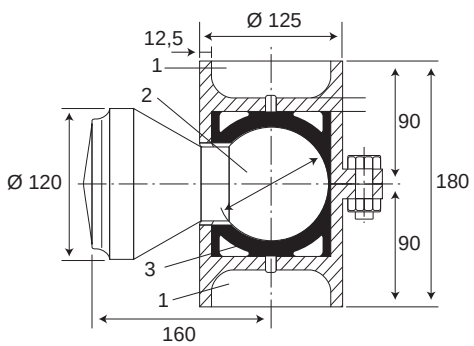

bei Ersatzbedarf

- Die Durethan-Verschleißschalen sind bei Ober- und Unterteilen der Drehlager gleich!

Type	Art.-Nr.
für 60 mm Kugelkippdrehlager	14.1263
für 80 mm Kugelkippdrehlager	14.1271
für 100 mm Kugelkippdrehlager	14.1280

Steckbolzen mit Kette und Karabinerhaken

Bolzenstärke [mm]	Ausführung	Länge bis Bund [mm]	Gewicht [kg]	Art.-Nr.
16	Steckbolzen	80	0,37	14.1027
20	Steckbolzen	85	0,54	14.1029

Kippbrückenlagerung POLYP

- elastische Fangvorrichtung mit Geräuschdämpfung

Einbauhinweise: Gummihohlraum einfetten, Stahlkegel eindrücken (in Schraubstock oder Presse), danach die Fanglager in der Nähe der Kippgabeln am Fahrzeugrahmen und am Brückenrahmen oben (siehe Einbauzeichnung*) leicht elektrisch anschweißen, Brücke ankippen, wodurch der Fangzapfen ausgelöst wird.
Elastik-Fanglager ausbauen, Stahlseile fertig anschweißen, untere Schale mit zwei Knotenblechen verstärken und Elastikfanglager wieder einbauen.

***steht auf Wunsch zur Verfügung**

Die komplette Fangvorrichtung besteht aus:
1. oberer Zapfenschale
2. unterer Lagerschale
3. Gummikörper mit 16-mm-Schraube und Mutter

Art.-Nr. komplett	Bolzenstärke [kg]	Art.-Nr.
“POLYP”-Kippbrückenlagerung komplett	3,3	14.1046
loser Gummikörper mit Schraube	1,2	14.1047
obere Zapfenschale	1,3	14.1048
untere Lagerschale	0,8	14.1049

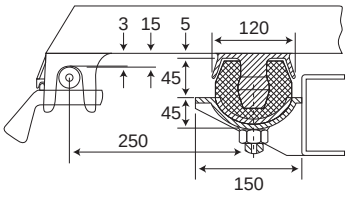

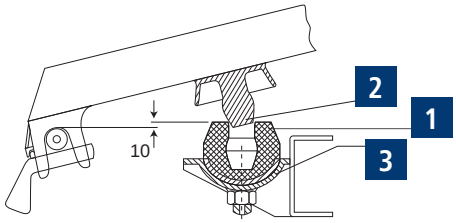

250mm von jedem Drehpunkt nicht unterschreiten!

1 Elastischer Fangkörper mit Hohlschraube

2 Lagerschale mit Kegelzapfen

3 Lagerschale zum Befestigen des Fangkörpers

Teleskopzylinder 2-stufig

- **Standard Lieferprogramm**

- **Bevorzugte Anwendungsgebiete:**
  Die einfachwirkenden Teleskopzylinder sind vorwiegend als Kippzylinder für Ackerwagen - 2 - Seiten - Kippvorrichtungen konstruiert. Es ist eine Hubbegrenzung vorzusehen, die verhindert, dass die Zylinder auf Endanschlag gefahren werden. Schwenkwinkel je max.27° - 30°.

- **Konstruktionsprinzip:**
  Die aufgeführten Teleskopzylindertypen sind in Plungerbauweise mit kolbenstangenseitiger Absichtung ausgeführt. Am Zylindermantel befinden sich Aufhängezapfen mit einem Kardanring. Die letzte Kolbenstufe ist mit einer Bohrung versehen. Eine langjährig bewährte Sprengringbauweise kombiniert mit verschleißarmen Abstreif- und Dichtelementen aus Polyurethan gewährleisten Zuverlässigkeit und geringe Schmierfilmdicke.

- **Vorteile:** Zertifikat nach ISO 9001, Oberfläche grundiert, Stufenrohre verchromt, hoher Nenndruck. Entlüftungsschraube ab Kolbendurchmesser 75 mm aufwärts.

- Dichtungsbestückung: Bewährte Standard Nutringe und Abstreifer aus Polyurethan gewährleisten geringe Schmierfilmdicke und gute Abstreifwirkung.

- Hubgeschwindigkeitsbereich: bis 0,1 m/s

- Temperaturbereich: von -10° bis +80° Celsius

- Hydraulisches Druckmedium: Mineralöl oder Bioöle (nach vorheriger Rücksprache). Viskosität 10 bis 300 cst.

- Nenndruck: 200 bar

- Prüfdruck: 220 bar

- Kolbenstangenausführung: Die ausfahrenden Kolbenstufen sind maßhart verchromt.

Hub in mm ± 25 mm	Hubkraft bei 200 bar									Abmessungen in mm													Art. Nr.
	Stufen Ø [mm]				Kardanring					Zylinder													
	3,2 t	5,7 t	8,8 t	12,7 t	Kardanring Nr.	max. Last in t	A Zapfen Ø ± 1,5	B Zapfenabstand	W Zapfenlänge	C Zapfenpos.	D Zapfenlänge	E Zapfenabst. ±2	F Baulänge	G Mantel	L Anschluss	M Bohrungsabst.	N Bolzen	O Bohrungsabst.	Q Bolzen Ø	T Zapfen Ø -2	Ölvolumen in l	
	45	60	75	90																			
500	■	■			1	4	25	152	20	100	25	98	372	80	M 16x1,5	27	41,5	20	25,5	25	1,7	TZE 2B 4505
500		■	■		2	5	30	165	25	120	25	114	400	95	M 16x1,5	45	53,5	25	30,5	30	2,2	TZE 2B 6005

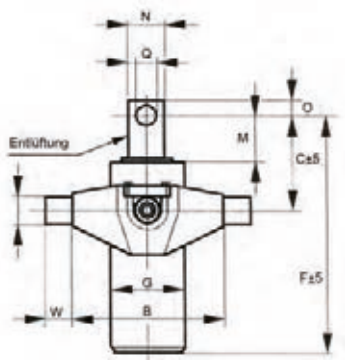

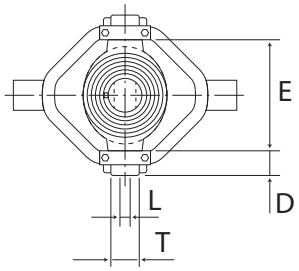

Die Einbau-, Betriebs- und Wartungsanleitungen sind zu beachten!

Teleskopzylinder 3-stufig

- **Standard Lieferprogramm**

- **Bevorzugte Anwendungsgebiete:**
  Die einfachwirkenden Teleskopzylinder sind vorwiegend als Kippzylinder für Ackerwagen - 2 - Seiten - Kippvorrichtungen konstruiert. Es ist eine Hubbegrenzung vorzusehen, die verhindert, dass die Zylinder auf Endanschlag gefahren werden. Schwenkwinkel je max.27° - 30°.

- **Konstruktionsprinzip:**
  Die aufgeführten Teleskopzylindertypen sind in Plungerbauweise mit kolbenstangenseitiger Absichtung ausgeführt. Am Zylindermantel befinden sich Aufhängezapfen mit einem Kardanring. Die letzte Kolbenstufe ist mit einer Bohrung versehen. Eine langjährig bewährte Sprengringbauweise kombiniert mit verschleißarmen Abstreif- und Dichtelementen aus Polyurethan gewährleisten Zuverlässigkeit und geringe Schmierfilmdicke.

- **Vorteile:** Zertifikat nach ISO 9001, Oberfläche grundiert, Stufenrohre verchromt, hoher Nenndruck. Entlüftungsschraube ab Kolbendurchmesser 75 mm aufwärts.

- Dichtungsbestückung: Bewährte Standard Nutringe und Abstreifer aus Polyurethan gewährleisten geringe Schmierfilmdicke und gute Abstreifwirkung.

- Hubgeschwindigkeitsbereich: bis 0,1 m/s

- Temperaturbereich: von -10° bis +80° Celsius

- Hydraulisches Druckmedium: Mineralöl oder Bioöle (nach vorheriger Rücksprache). Viskosität 10 bis 300 cst.

- Nenndruck: 200 bar

- Prüfdruck: 220 bar

- Kolbenstangenausführung: Die ausfahrenden Kolbenstufen sind maßhart verchromt.

Hub in mm ± 25 mm	Hubkraft bei 200 bar								Abmessungen in mm														Art. Nr.
	Stufen Ø [mm]								Kardanring				Zylinder										
	1,6 t	3,2 t	5,7 t	8,8 t	12,7 t	17,3 t	22,6 t	30,8 t	Kardanring Nr.	max. Last in Ton.	A Zapfen Ø ± 1,5	B Zapfenabstand	C Zapfenpos.	D Zapfenlänge	E Zapfenabst. ±2	F Baulänge	G Mantel	I Pfannenbreite	J Bohrung Ø ± 0,5	K Lochkreis Ø ±0,2	L Anschluss	T Zapfen Ø -2	Hubvolumen in l	
	32	45	60	75	90	105	120	140																
760	■	■	■						3	6	40	230	170	23	127	408	80	95	13,5	100	M 16x1,5	40	2	TZE 3P 3208
1020	■	■	■						3	6	40	230	170	23	127	493	80	95	13,5	100	M 16x1,5	40	2,6	TZE 3P 3210
750		■	■	■					3	6	40	230	170	23	127	417	95	95	13,5	100	M 16x1,5	40	2,7	TZE 3P 4507
1000		■	■	■					3	6	40	230	170	23	127	503	95	95	13,5	100	M 16x1,5	40	3,6	TZE 3P 4510
1000			■	■	■				4	8	40	230	180	38	141	514	110	125	14,5	125	M 16x1,5	40	5,4	TZE 3P 6010
1200			■	■	■				4	8	40	230	180	38	141	578	110	125	14,5	125	M 16x1,5	40	6,4	TZE 3P 6012
1400			■	■	■				4	8	40	230	180	38	141	641	110	125	14,5	125	M 16x1,5	40	7,4	TZE 3P 6014
1200				■	■	■			4	8	40	230	180	38	155	578	125	125	14,5	125	M 16x1,5	40	10,4	TZE 3P 7512
1400				■	■	■			4	8	40	230	180	38	155	641	125	125	14,5	125	M 16x1,5	40	11,4	TZE 3P 7514
1500				■	■	■			4	8	40	230	180	38	155	679	125	125	14,5	125	M 16x1,5	40	12,9	TZE 3P 7515
1600				■	■	■			4	8	40	230	180	38	155	721	125	125	14,5	125	M 16x1,5	40	13,9	TZE 3P 7516
1800				■	■	■			4	8	40	230	180	38	155	786	125	125	14,5	125	M 16x1,5	40	15,5	TZE 3P 7518
1200					■	■	■		5	12	45	230	180	38	169	578	145	125	14,5	125	M 22x1,5	40	14,1	TZE 3P 9012
1400					■	■	■		5	12	45	230	180	38	169	641	145	125	14,5	125	M 22x1,5	40	16,2	TZE 3P 9014
1600					■	■	■		5	12	45	230	180	38	169	721	145	125	14,5	125	M 22x1,5	40	18,9	TZE 3P 9016



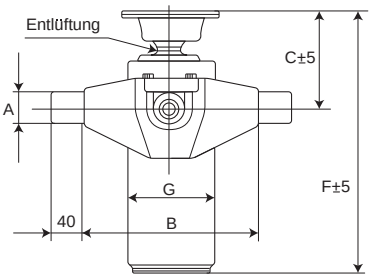

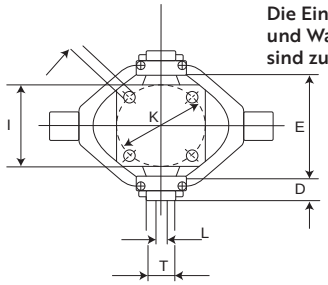

Die Einbau-, Betriebs- und Wartungsanleitungen sind zu beachten!

Teleskopzylinder 4-stufig

- **Standard Lieferprogramm**

- **Bevorzugte Anwendungsgebiete:**
  Die einfachwirkenden Teleskopzylinder sind vorwiegend als Kippzylinder für Ackerwagen - 3 - Seiten - Kippvorrichtungen konstruiert. Es ist eine Hubbegrenzung vorzusehen, die verhindert, dass die Zylinder auf Endanschlag gefahren werden. Schwenkwinkel je max. 30°.

- **Konstruktionsprinzip:**
  Die aufgeführten Teleskopzylindertypen sind in Plungerbauweise mit kolbenstangenseitiger Absichtung ausgeführt. Am Zylindermantel befinden sich Aufhängezapfen mit einem Kardanring. Die letzte Kolbenstufe ist mit einer Bohrung versehen. Eine langjährig bewährte Sprengringbauweise kombiniert mit verschleißarmen Abstreif- und Dichtelementen aus Polyurethan gewährleisten Zuverlässigkeit und geringe Schmierfilmdicke.

- **Vorteile: Zertifikat nach ISO 9001, Oberfläche grundiert, Stufenrohre verchromt, hoher Nenndruck. Entlüftungsschraube ab Kolbendurchmesser 75 mm aufwärts.**

- Dichtungsbestückung: Bewährte Standard Nutringe und Abstreifer aus Polyurethan gewährleisten geringe Schmierfilmdicke und gute Abstreifwirkung.

- Hubgeschwindigkeitsbereich: bis 0,1 m/s

- Temperaturbereich: von -10° bis +80° Celsius

- Hydraulisches Druckmedium: Mineralöl oder Bioöle (nach vorheriger Rücksprache). Viskosität 10 bis 300 cst.

- Nenndruck: 200 bar

- Prüfdruck: 220 bar

- Kolbenstangenausführung: Die ausfahrenden Kolbenstufen sind maßhart verchromt.

1850Hub in mm ± 25 mm	Hubkraft bei 200 bar									Abmessungen in mm															Art. Nr.
	Stufen Ø [mm]									Kardanring				Zylinder											
	1,6 t	3,2 t	5,7 t	8,8 t	12,7 t	17,3 t	22,6 t	30,8 t	40,2 t	Kardanring Nr.	max. Last in Ton.	A Zapfen Ø ± 1,5	B Zapfenabstand	C Zapfenpos.	D Zapfenlänge	E Zapfenabst. ±2	F Baulänge	G Mantel	I Pfannenbreite	J Bohrung Ø ± 0,5	K Lochkreis Ø ±0,2	L Anschluss	T Zapfen Ø -2	Hubvolumen in l	
	32	45	60	75	90	105	120	140	160																
450										3	6	40	230	170	23	127	268	80	95	13,5	100	M 16x1,5	40	1,4	TZE 4P 3205
1000										3	6	40	230	170	23	127	421	80	95	13,5	100	M 16x1,5	40	3	TZE 4P 3210
1350										3	6	40	230	170	23	127	506	95	95	13,5	100	M 16x1,5	40	4	TZE 4P 3213
1600										3	6	40	230	170	23	127	573	95	95	13,5	100	M 16x1,5	40	4,7	TZE 4P 3216
1000										4	8	40	230	180	38	141	421	110	125	14,5	125	M 16x1,5	40	4,6	TZE 4P 4510
1350										4	8	40	230	180	38	141	506	110	125	14,5	125	M 16x1,5	40	6,1	TZE 4P 4513
1600										4	8	40	230	180	38	141	570	110	125	14,5	125	M 16x1,5	40	7,2	TZE 4P 4516
1200										4	8	40	230	180	38	155	481	125	125	14,5	125	M 16x1,5	40	7,9	TZE 4P 6012
1350										4	8	40	230	180	38	155	517	125	125	14,5	125	M 16x1,5	40	8,8	TZE 4P 6013
1600										4	8	40	230	180	38	155	581	125	125	14,5	125	M 16x1,5	40	10,4	TZE 4P 6016
1850										4	8	40	230	180	38	155	644	125	125	14,5	125	M 16x1,5	40	11,9	TZE 4P 6019
1350										4	8	40	230	180	38	155	517	125	125	14,5	125	M 16x1,5	40	13,1	TZE 4P 7513
1600										4	8	40	230	180	38	155	581	125	125	14,5	125	M 16x1,5	40	15,4	TZE 4P 7516
1850										5	12	45	230	180	38	169	644	145	125	14,5	125	M 22x1,5	40	17,8	TZE 4P 7519
2400										5	12	45	230	180	38	169	789	145	125	14,5	125	M 22x1,5	40	22,9	TZE 4P 7524
1600										6	16	45	230	180	38	169	581	165	125	14,5	125	M 22x1,5	40	20,9	TZE 4P 9016
1850										6	16	45	280	180	40	189	644	165	125	14,5	125	M 22x1,5	40	24,1	TZE 4P 9019
2150										6	16	45	280	180	40	189	724	165	125	14,5	125	M 22x1,5	40	27,7	TZE 4P 9021
2400										6	16	45	280	180	40	189	789	165	125	14,5	125	M 22x1,5	40	31,0	TZE 4P 9024
2000										7	18	50	384	245	55	225	709	185	Drehteil Ø 93			3/4“	50	30,5	TZE 4P 10520

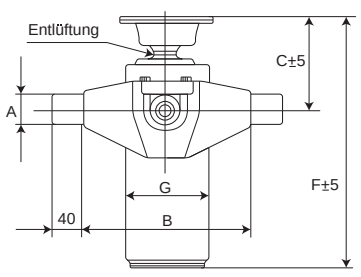

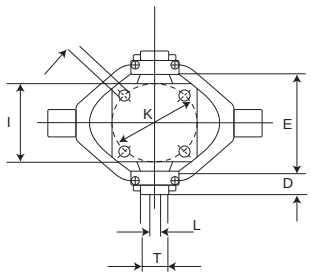

Die Einbau-, Betriebs- und Wartungsanleitungen sind zu beachten!

Teleskopzylinder 5/6-stufig

- **Standard Lieferprogramm**

- **Bevorzugte Anwendungsgebiete:**
  Die einfachwirkenden Teleskopzylinder sind vorwiegend als Kippzylinder für Ackerwagen - 3 - Seiten - Kippvorrichtungen konstruiert. Es ist eine Hubbegrenzung vorzusehen, die verhindert, dass die Zylinder auf Endanschlag gefahren werden. Schwenkwinkel je max. 30°.

- **Konstruktionsprinzip:**
  Die aufgeführten Teleskopzylindertypen sind in Plungerbauweise mit kolbenstangenseitiger Absichtung ausgeführt. Am Zylindermantel befinden sich Aufhängezapfen mit einem Kardanring. Die letzte Kolbenstufe ist mit einer Bohrung versehen. Eine langjährig bewährte Sprengringbauweise kombiniert mit verschleißarmen Abstreif- und Dichtelementen aus Polyurethan gewährleisten Zuverlässigkeit und geringe Schmierfilmdicke.

- **Vorteile:** Zertifikat nach ISO 9001, Oberfläche grundiert, Stufenrohre verchromt, hoher Nenndruck. Entlüftungsschraube ab Kolbendurchmesser 75 mm aufwärts.

- Dichtungsbestückung: Bewährte Standard Nutringe und Abstreifer aus Polyurethan gewährleisten geringe Schmierfilmdicke und gute Abstreifwirkung.

- Hubgeschwindigkeitsbereich: bis 0,1 m/s

- Temperaturbereich: von -10° bis +80° Celsius

- Hydraulisches Druckmedium: Mineralöl oder Bioöle (nach vorheriger Rücksprache). Viskosität 10 bis 300 cst.

- Nenndruck: 200 bar

- Prüfdruck: 220 bar

- Kolbenstangenausführung: Die ausfahrenden Kolbenstufen sind maßhart verchromt.

1850Hub in mm ± 25 mm	Hubkraft bei 200 bar									Abmessungen in mm															Art. Nr.
	Stufen Ø [mm]									Kardanring				Zylinder											
	1,6 t	3,2 t	5,7 t	8,8 t	12,7 t	17,3 t	22,6 t	30,8 t	40,2 t	Kardanring Nr.	max. Last in Ton.	A Zapfen Ø ± 1,5	B Zapfenabstand	C Zapfenpos.	D Zapfenlänge	E Zapfenabst. ±2	F Baulänge	G Mantel	I Pfannenbreite	J Bohrung Ø ± 0,5	K Lochkreis Ø ±0,2	L Anschluss	T Zapfen Ø -2	Hubvolumen in l	
	32	45	60	75	90	105	120	140	160																
850	■	■	■	■	■					4	8	40	230	230	38	141	328	110	95	13,5	100	M 16x1,5	40	3,4	TZE 5P 3208
1850			■	■	■	■	■			5	12	45	230	180	38	169	559	145	125	14,5	125	M 22x1,5	40	14,5	TZE 5P 6018
3000				■	■	■	■	■		6	16	45	280	180	55	189	792	165	125	14,5	125	M 22x1,5	40	33	TZE 5P 7530
2500					■	■	■	■	■	7	18	50	384	245	55	225	709	185	Drehteil Ø 93			3/4“	50	34,1	TZE 5P 9025

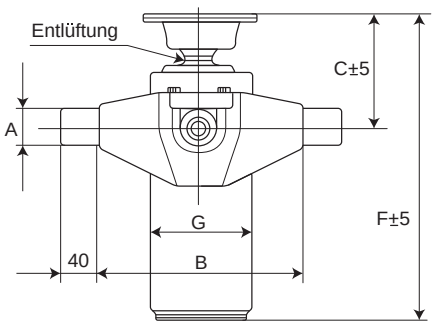

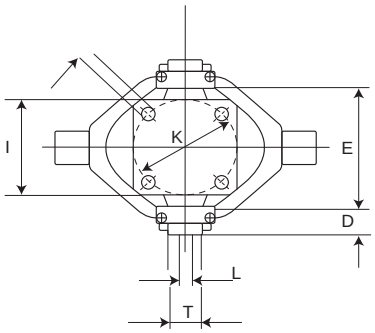

Die Einbau-, Betriebs- und Wartungsanleitungen sind zu beachten!

Teleskopzylinder TZE

- Einbau-, Betriebs- und Wartungsanleitung

Für den langjährigen, zuverlässigen Betrieb sind folgende Richtlinien einzuhalten:

1.) Anwendungsgebiet
Die TZE Baureihe wurde speziell für den Einsatz in landwirtschaftlichen Kippfahrzeugen entwickelt und auf die entsprechenden Betriebsparameter (Betriebsdruck, Lastwechsel, etc.) abgestimmt. Jede anderweitige Verwendung – z.B. im Nutzfahrzeugbereich bedarf einer entsprechenden Erprobung und Herstellerfreigabe, ansonsten können wir Gewährleistungsansprüche nicht anerkennen.

2.) Einbau
2.1. Der Einbau des Zylinders hat so zu erfolgen, dass bei voll abgesenkter Ladefläche die kleinste Stufe ca. 30 mm ausgezogen ist.

2.2. Während der Montage und bei späteren Arbeiten am Fahrzeug ist der Zylinder vor Beschädigung zu schützen (z.B. Schweiß- und Lackierarbeiten, etc.). Nachträgliche Schweißarbeiten am Zylinder sind unzulässig.

2.3. Das Überschreiten des zulässigen Schwenkwinkels kann zur Beschädigung von Zylinder und Kardanring führen und ist daher zu vermeiden.

2.4. Das Hydrauliksystem ist fachgerecht mit Ölfilter, hydraulischem Hubbegrenzer, Kipperfangseil und einem Druckbegrenzungsventil auszurüsten. Die Hubbegrenzung ist so auszulegen, dass die letzte Stufe nicht auf inneren Anschlag gefahren werden kann.

2.5. Qualitätsöle entsprechend spezifischer Belastung einsetzen. Verwendung von Bioölen nur nach vorheriger Rücksprache.

2.6. Einhaltung des höchstzulässigen Nenndruckes, der Höchstlast des Kardanringes und der Betriebstemperatur entsprechend letztgültigem WEBER-HYDRAULIK - Maßblatt.

2.7. Das Hydrauliksystem ist vor Inbetriebnahme mehrmals, bei ausgefahrenem Zylinder über die Entlüftungsschraube in der Kolbenstange zu entlüften. Zylinder mit Kolbendurchmesser < 75 mm müssen über die Hydraulikanschlüsse entlüftet werden.

2.8. Als Ersatzteile dürfen nur original WEBER-HYDRAULIK Teile verwendet werden.

3.) Betrieb
3.1. Das Bewegen des Fahrzeuges mit ausgefahrenem Kippzylinder ist absolut unzulässig. Durch den erhöhten Schwerpunkt besteht Unfall- und Beschädigungsgefahr.

3.2. Die Angaben des Geräteherstellers sind zu beachten.

4.) Wartung
4.1. Die Kugelpfanne ist bei Inbetriebnahme, nach längerem Stillstand, mindestens jedoch alle 3 Monate mit säurefreiem Fett nachzuschmieren.

4.2. Eine ausreichende Konservierung des ausgefahrenen Bereiches der Druckstufen ist mindestens halbjährlich oder bei Dauerbetrieb nach Bedarf durchzuführen. Neue Zylinder weisen aufgrund der bei der Montage verwendeten Öle einen verstärkten Schmierfilm auf.

4.3. Beim Tausch von Stufenrohren ist auf jeden Fall der komplette Dichtsatz auszuwechseln.

4.4. Stufenrohre, die längere Zeit nicht bewegt werden und ungeschützt Umwelteinflüssen ausgesetzt sind, müssen mit säurefreiem Fett konserviert werden.

4.5. Die einschlägigen Bedienungs- und Wartungsvorschriften des Geräteherstellers sind zu beachten.

5.) Reinigung
5.1. Die Reinigung des Hydraulikkreislaufes (z.B. nach Arbeiten am System) vor Inbetriebnahme ist Voraussetzung für klaglosen Betrieb. Zur Reinigung dürfen keinesfalls aggressive Medien verwendet werden. Demontierte und im Innenraum gereinigte Zylinder müssen mit dem entsprechenden Betriebsmedium ausreichend gespült werden.

5.2. Festhaftender Schmutz und Eis müssen vor der Betätigung des Zylinders sorgsam entfernt werden. Bei Verwendung eines Hochdruckreinigungsgerätes ist der Dichtungsbereich abzudecken, um eine interne Verunreinigung zu vermeiden. Die Schwenkzapfen und die Kugelpfanne sind nach jeder Reinigung nachzuschmieren.

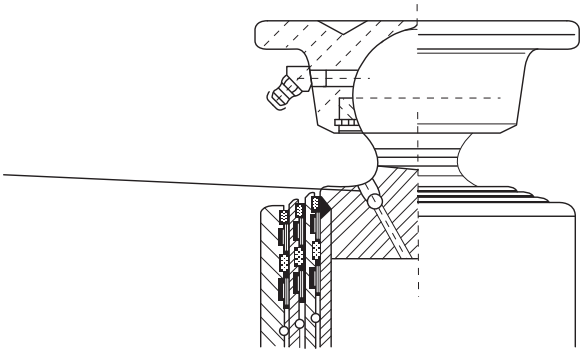

Italienische Kippzylinder

Bezeichnung	Type [t]	Anzahl der Stufen	Hub [mm]	A [mm]	B [mm]	C [mm]	D [mm]	E [mm]	G [mm]	H [mm]	I [mm]	L [mm]	M [mm]	N [mm]	R [mm]	Gewicht [kg]	Volumen [l]	Art. Nr.
Kipp-zylinder	5	5	1050	145	150	230	127	40	145	290	70	360	100	45	1/2	26	6,5	1004658
Kipp-zylinder	5	5	1150	145	150	230	127	40	145	311	70	381	100	45	1/2	25	7	1004658/1150

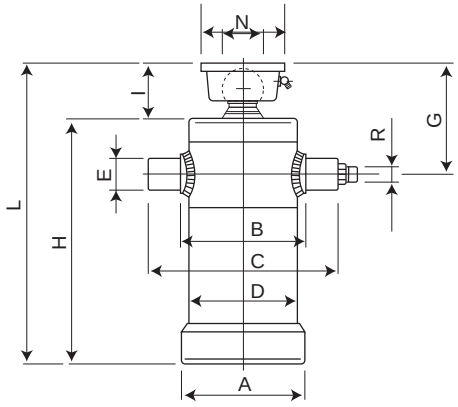

Kardanring

Bezeichnung	A [mm]	B [mm]	C [mm]	D [mm]	E [mm]	F [mm]	G [mm]	H [mm]	K [mm]	Gewicht [kg]	Art. Nr.
Kardanring	230	155	107	40	31	40	40	60°	124	10,4	20010003

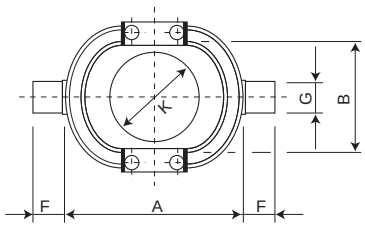

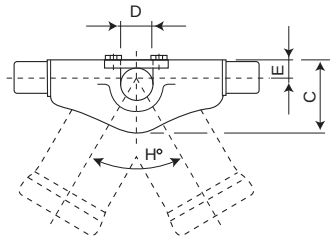

Halter für Kardanring

Bezeichnung	A [mm]	B [mm]	C [mm]	D [mm]	E [mm]	F [mm]	G [mm]	Gewicht [kg]	Art. Nr.
Halter für Kardanring	40,5	105	140	45	33	15	15	1,2	20010040

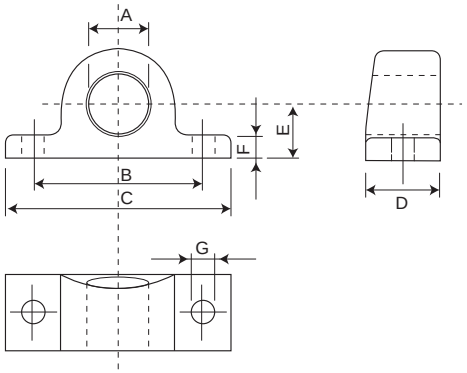

Elektrische Hydraulik Pumpen

Type	Garnitur [kg]	Art. Nr.
Elektrische Hydraulik Pumpe 12 V, 2 KW, Tankinhalt 10 Liter, Nutzvolumen 4,2 Liter/min., max. Druck 160 bar mit Schaltpult, Endschalter und 1 m Druckschlauch und Armaturen	18	1004580
Elektrische Hydraulik Pumpe 24 V, 3 KW, Tankinhalt 10 Liter, Nutzvolumen 4,2 Liter/min., max. Druck 180 bar mit Schaltpult, Endschalter und 1 m Druckschlauch und Armaturen	18	1004636
Motor 24 V	8	1014636

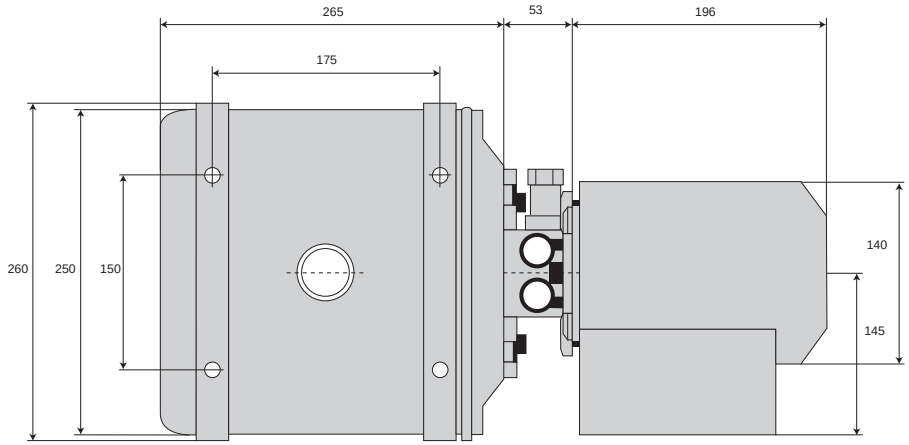

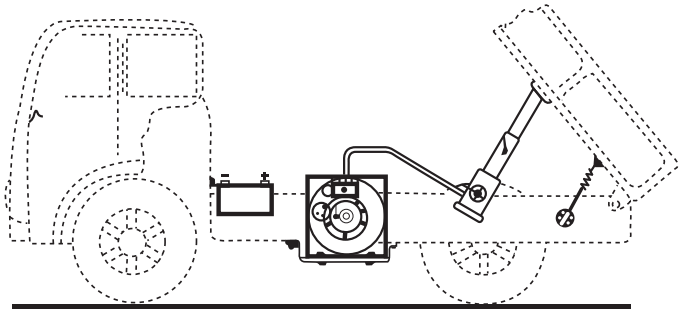

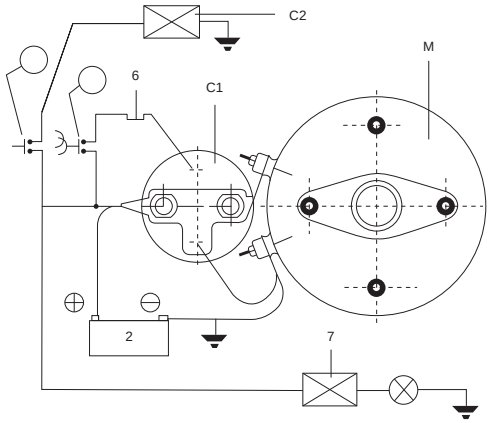

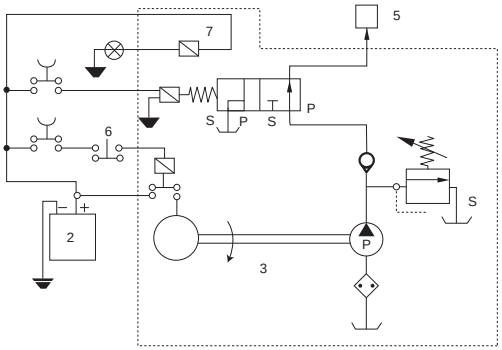

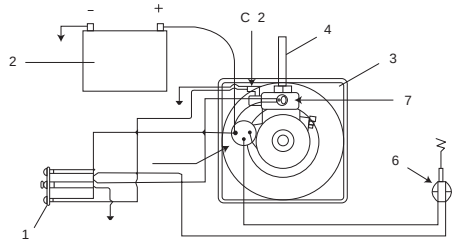

Symbolerklärung:

C1 = Fernschalter
C2 = Stromspule (Elektrozylinder für Kommando „Senken“)

PM1 = Kommandoknopf „Heben“
PM2 = Kommandoknopf „Senken“

1 = Steuerung
2 = Batterie
3 = Hydraulikaggregat komplett
4 = Hochdruckschlauch
5 = Zylinder
6 = Mikroendschalter / Endzugschalter
7 = Druckanzeiger

Montageanleitung

- **Befestigung**
  Diese Miniaggregate sind für eine horizontale Montage vorgesehen. Befestigung von Antivibrations-Dübeln zwischen den Anschlusspunkten ist ratsam.

- **Elektrischer Anschluss**
  Der elektrische Anschluss muss unbedingt korrekt ausgeführt werden, vor allem ist die Spannung der Kabel sowie die der Batterie genauestens zu kontrollieren.

- **Ölladung**
  Verwendung von Hydrauliköl optimaler Qualität, Viskosität 3,5 zu 5,5° Engler bei 50° C mit hohem Viskositäts-Code (140 - 160). Die Leitungen sind unbedingt sauber zu halten.

- **Anfahren**
  Nach Überprüfung der elektrischen und hydraulischen Anlagen unbedingt einige Probeläufe fahren, Überprüfung des Ölstandes. Überprüfung der eingestellten Werte (max. Druck, Arbeitsleistung).

- **Handhabung**
  Periodenmäßige Überprüfung der Kabelanschlüsse sowie des Niveaus und des Grades der Verunreinigung des Öls.

- **Kabelauswahl**
  Für die Dimensionierung der Zuleitungskabel in Kupfer sind folgende Richtlinien definiert:
  bis zu - 80 A - Kabeldurchmesser 6 mm
  bei 80 - 180 A - Kabeldurchmesser 8 mm
  bei 180 - 250 A - Kabeldurchmesser 10 mm

- **Unregelmäßigkeiten und Hilfsmittel**
  Im Falle eines teilweisen oder totalen Ausfalles ist folgendes zu prüfen:

1) Grad der Batteriespannung

2) Effektive Spannungsverbindung des Motors (mit Hilfe eines Voltmeters muss die Spannung zwischen den Klemmen 12 oder 24 V ergeben).

3) Elektrische Anlage (Sauberkeit der Anschlüsse, Batterie, Motor, Fernschalter, Elektrozylinder).

4) Hydrauliköl (Niveau, Sauberkeit, Zustand). Vergleiche unter Montageanleitung.

5) Zustand des Sicherheitszylinders (der Eichwert muss mit den auf den Anfangsseiten bezeichneten Werten übereinstimmen).

Hydraulische Handpumpe

- Nenndruck pN = 160 bar

Type	Inhalt [l]	Ölbehälter nutzbare Ölmenge [l]	Maß [l]	Gewicht [kg] ohne Ölfüllung	Art. Nr.
Handpumpe HAT 2-20-5	5	4,5	151	9,1	3202.3.07.23
Handpumpe HAT 2-20-7	7	6,5	211	9,3	3202.3.08.13
Handpumpe HAT 2-20-9	9	8,5	274	9,6	3202.3.11.06



Hydraulische Handpumpe

Type	Nennweite [mm]	Gewindeanschluss [mm]	Art. Nr.
Absperrhahn 12 mm	12	M 18 x 1,5	ABSPERRH 12

Abreißhubbegrenzer

Bild	Type [mm]	Art. Nr.
1	Hubbegrenzer für 12 mm Rohr	HB 12 L
2	Hubbegrenzer	HB 17 P 18

1



2



Binotto

- Binotto steht für komplette Kipperausrüstungen, Front- und Unterflurkippzylinder, Hydraulikanlagen, Öltanks, Pumpen, Nebenantriebe und Ventile.

www.binotto.com



Mariz

- Mariz hat seinen Produktschwerpunkt im Markt der leichten Kippfahrzeuge bis 10 Tonnen Gesamtgewicht und Fahrzeuge im landwirtschaftlichen Einsatz.

www.mariz.com



- **Edbro Frontkippzylinder**

  - auf Anfrage



Edbro

we think transport

BPW Active Reverse Control

DAS RANGIER-WUNDER

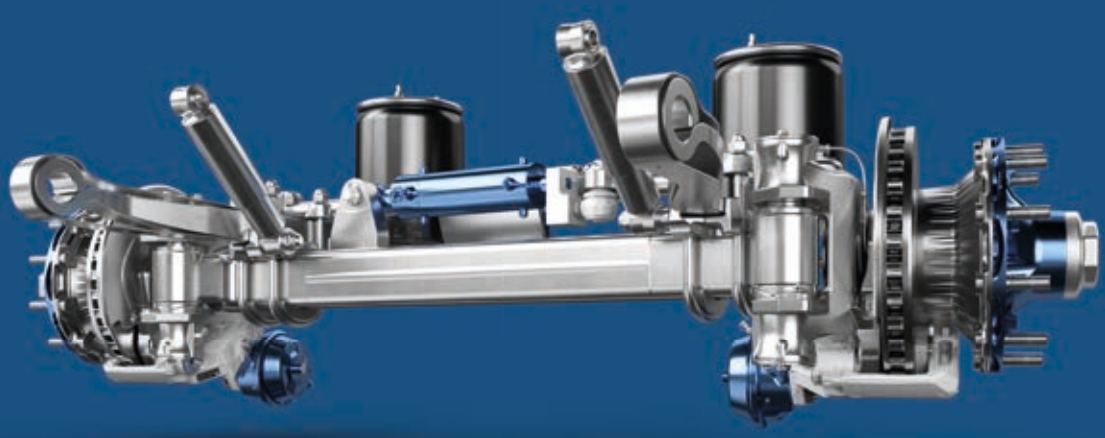



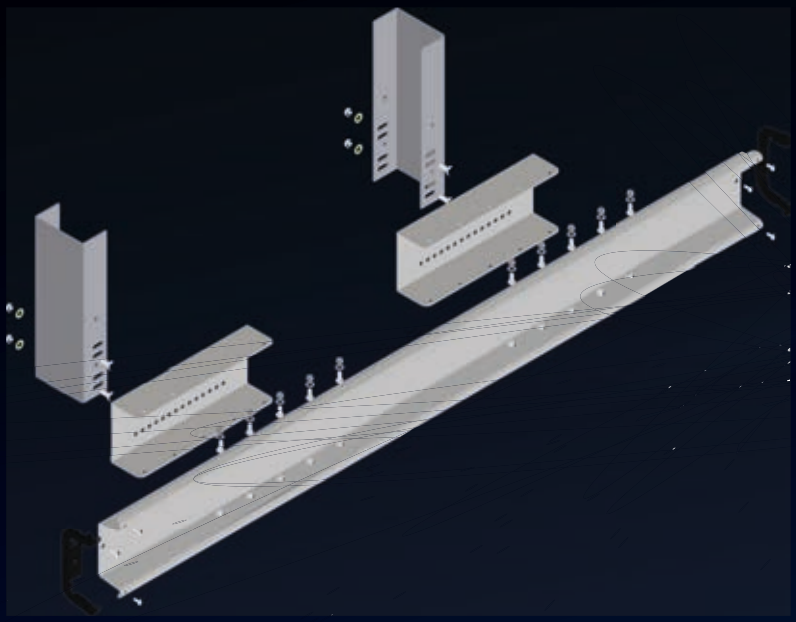

UNTERFAHRSCHUTZ

17



WUF 100 SRK | WUF 100 SRKL

ECE: E4-58R-020541 | E4-58R-020693



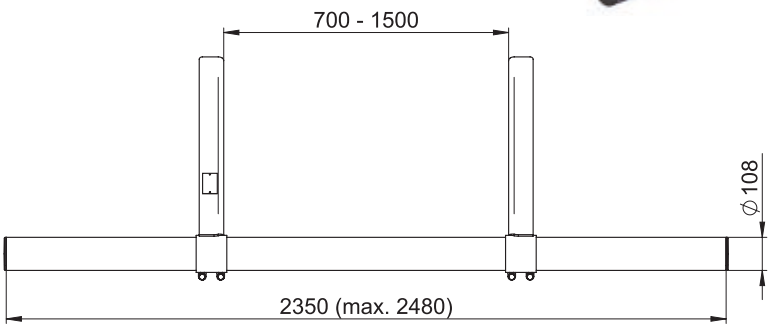

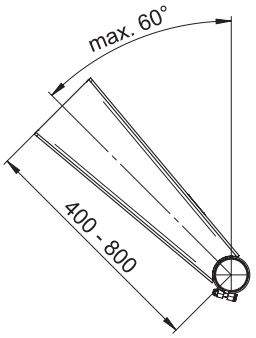

◀◀ Fahrtrichtung

Der WUF 100 SRKL ist nur für Fahrzeuge mit einer Gesamtmasse bis 10 t zulässig !

-25%

WUF 100 S

ECE: E4-58R-020542



Ausführung B

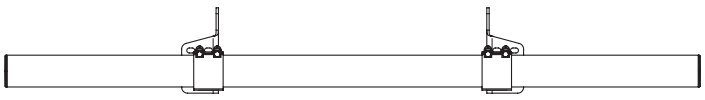

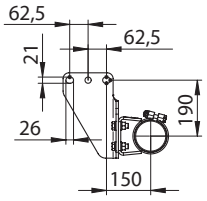

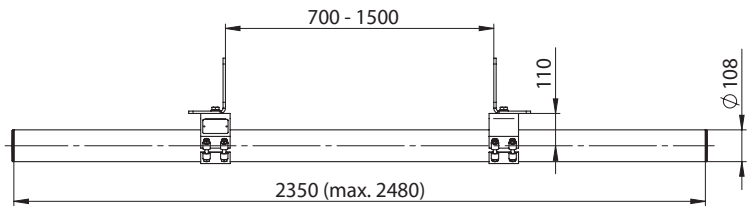

WUF 105 K

ECE: E4-58R-020348



Ausführung A

LW [mm]	L [mm]	T [mm]	H [mm]
758- 1500	400	408	253
	480	477	293
	550	538	328
	615	594	631
	650	624	378

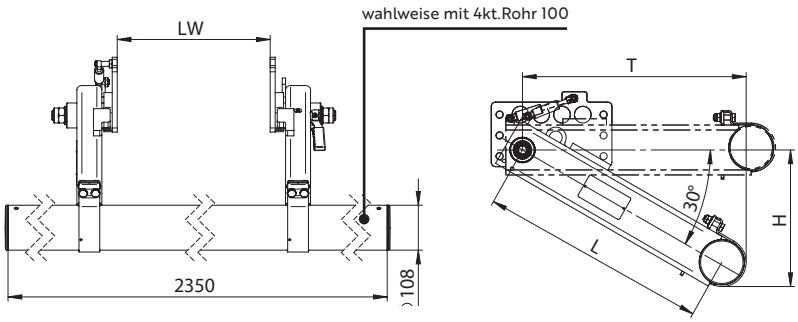

Montageplatte für Ausführung A

Universal 1

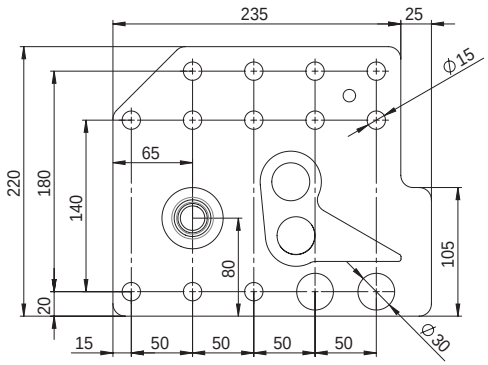

WUF 180K

Unterfahrschutz, klappbar



Ausführung A 1

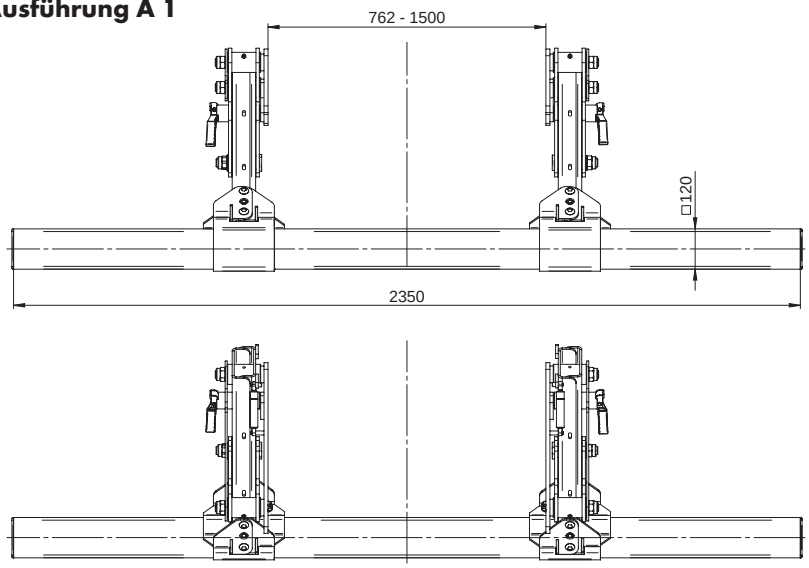

wahlweise mit Rundrohr Ø 121 mm

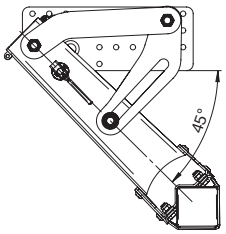

Ausführung E

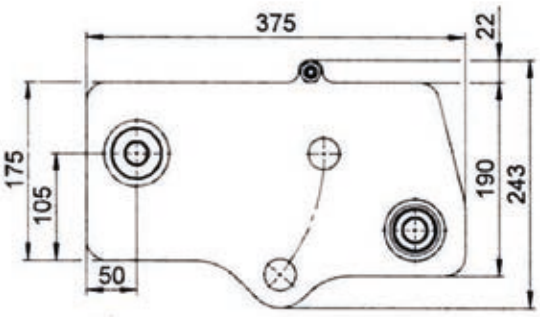

Ausführung D

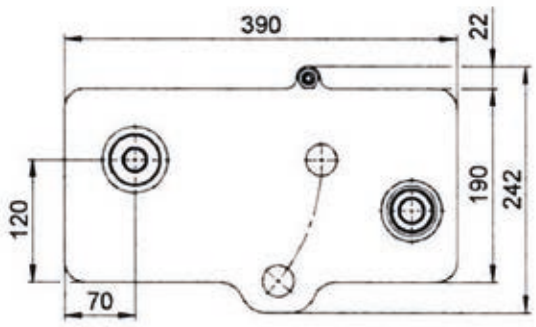

Die neue Unterfahrschutz-Regelung nach ECE R58.03

Seit dem 1. September 2019 müssen alle Neufahrzeuge mit einer neuen Unterfahrschutzeinrichtung mit passender Typgenehmigung ausgestattet sein, die den Anforderungen der neuen Regelung UNECE R58.03 entspricht. Diese neue Norm stellt höhere Anforderungen an die Stabilität, Dauerhaftigkeit, Aufprallabsorption und Passgenauigkeit von Unterfahrschutzsystemen.

Fahrzeuge mit einer Typgenehmigung, die vor dem 1. September 2019 ausgestellt wurden, sowie Fahrzeuge, die einer Einzelabnahme unterzogen wurden, müssen spätestens seit dem 1. September 2021 mit einem Unterfahrschutzsystem nach R58.03 ausgestattet sein. Davon betroffen sind Fahrzeuge über 3,5 Tonnen der Typenklassen N2, N3, O3 und O4.

Die Anforderungen an die Unterfahrschutzeinrichtung sind im Vergleich zur früheren Norm R58.02 deutlich verändert worden. So haben sich die aufzunehmenden Kräfte für die neue Zulassung fast verdoppelt, von 10 Tonnen auf 18 Tonnen. Auch die Anbaumasse für den hinteren Unterfahrschutz wurde verändert. Die komplette Unterfahrschutzeinrichtung, bestehend aus dem Profil und den beiden Konsolen, muss für die Abnahme und Zulassung überprüft werden. Darüber hinaus gehören auch die letzten 500 Millimeter des Fahrzeugrahmens zur Prüfung.

Zusammengefasst

- Geringerer Bodenabstand
- Reduzierter hinterer Überhang
- Erhöhte Prüfkräfte
- Strengerer und deutlicherer Prüfstandaufbau

Siehe die Regelung im Amtsblatt der Europäischen Union.

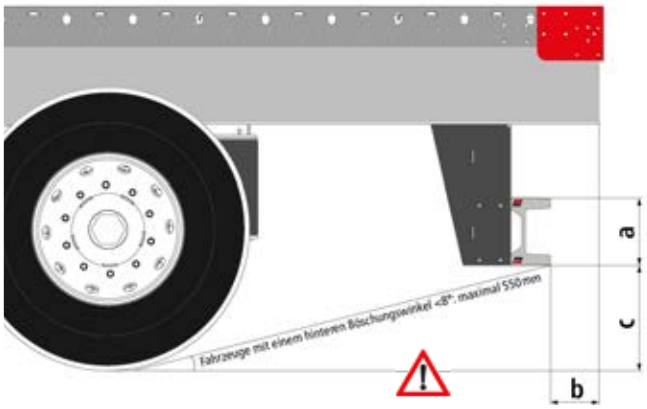

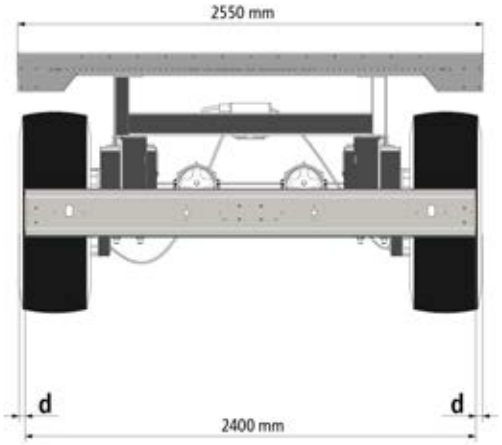

Aktuelle Maße R58-03

Maße	Max. Überhang [mm]	Max Bodenab-stand [mm]	Min. Profilhöhe [mm]	Fahrzeugkategorie
a			120	O1, O2
			100	N2 (< 8 Tonnen)
b	300/400			N2 (> 8 Tonnen), N3 und O3, O4 mit Hebebühne oder ausgelegt als Kippanhänger
	200/300			O3, O4 ohne Hebebühne und nicht als Kippanhänger ausgelegt
	400			N2 (< 8 Tonnen)
c		450		N3, O3, O4 mit pneumatischer Federung
		500		N2 (> 8 Tonnen), N3, O3, O4 mit anderer Federung
		550		N2 (< 8 Tonnen)
d	100			alle Klassen

Auflaufkräfte

kN

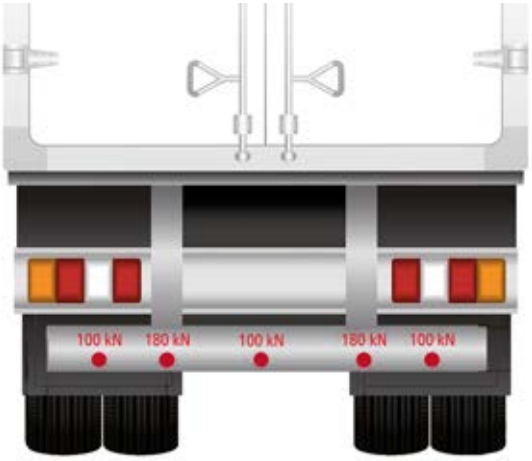

Stahl-Unterfahrschutz bis 12 t

Stahl, schwarz KTL-beschichtet, homologiert nach R58.03/E2 2015/208, Montagemöglichkeiten innen und außen am Fahrgestell, inklusive Haltekonsolensatz



Profil	Länge [mm]	Gewicht [kg]	Art. Nr.
Hexagonalprofil	1900	33,0	380569799
	2100	36,0	380569817
	2250	38,0	380569818



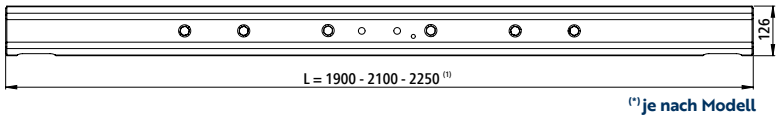

(*) je nach Modell

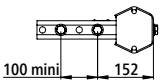

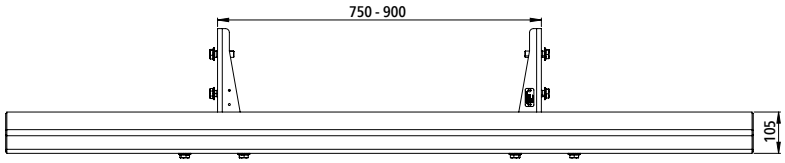

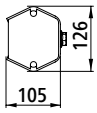







Horizontale Verlängerung für Unterfahrschutz bis 12 t

Schwarz KTL-beschichtet

Länge [mm]	Gewicht [kg]	Art. Nr.
524	11,0	380569807



Universal-Montagesätze

Zur Befestigung der Halter am Fahrgestell

Ausführung	Gewicht [kg]	Art. Nr.
M10	4,0	380569791
M12	4,8	380569792



Kugelkupplung für Hexagonprofil

Schwarz KTL-beschichtet, mit Montageplatte, mit Schraubmaterial, Gewicht 3,8 kg

Art. Nr. 380569746

Durch Montage der Kugelkupplung an das Hexagonalprofil können Anhänger bis max. 3,5 Tonnen gezogen werden.

Aluminium-Unterfahrschutz bis 12 t

Homologiert nach R58.03/E2 2015/208, Montage-möglichkeiten innen und außen am Fahrgestell

Profil	Oberfläche	Länge [mm]	Gewicht [kg]	Art. Nr.
Vierkantprofil	eloxiert	2400	23,6	380350040
Unterfahr-schutzprofil 563040	roh	2400	19,5	380563045
Unterfahr-schutzprofil 563040	eloxiert	2400	19,5	380563040

≤ 12 T

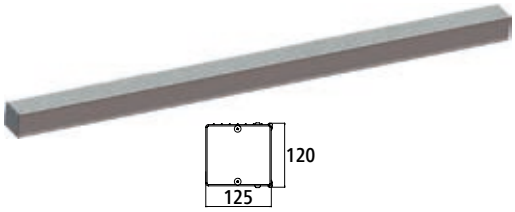



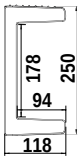

Haltekonsolensatz für schraubbaren Unterfahrschutzhalter bis 12 t

Für Aluminium-Unterfahrschutz-Vierkantprofil 380350040

Stahl, schwarz KTL-beschichtet, je 2 Stück links/rechts, inkl. Schraubmaterial, inklusive Typenschild, Gewicht 7,4 kg

Art. Nr. 380569855



Haltekonsolensatz für schraubbaren Unterfahrschutzhalter bis 12 t

Für Aluminium-Unterfahrschutzprofil Typ 380563040

Stahl, schwarz KTL-beschichtet, je 2 Stück links/rechts, inkl. Schraubmaterial, inklusive Typenschild, Gewicht 15,2 kg

Art. Nr. 380569643



Universal-Montagesatz

Für Aluminium-Vierkantprofil 380350040, Gewicht 1,0 kg

Art. Nr. 380350042

Inklusive Endkappen



Universal-Montagesatz

Für Aluminium-Unterfahrschutzprofil Typ 380563040, Gewicht 1,9 kg

Art. Nr. 380350043

Inklusive Endkappen



Unterfahrschutz-Haltersätze bis 12 t

Schwarz KTL-beschichtet, mit Bohrbild zur Höhenverstellung



Für Fahrzeugtyp	Ausführung	Gewicht [kg]	Art. Nr.
universal	kurz (350 mm)	11,0	380569805
universal	lang (500 mm)	15,0	380569806



350 mm Halter

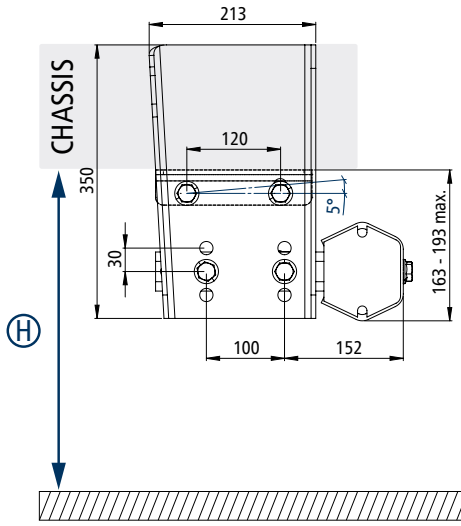

500 mm Halter

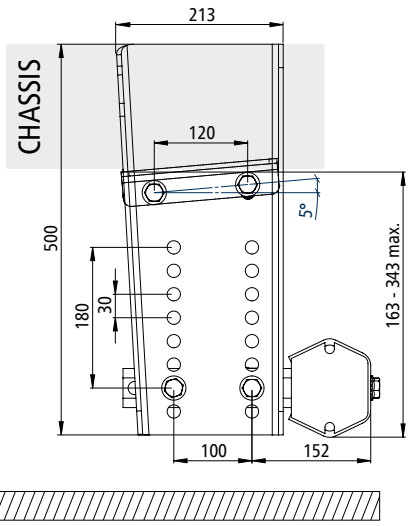

Wahl der Halterlänge:		
Aufhängung	350 mm Halter	500 mm Halter
	H ≤ 793 mm	H ≤ 893 mm
	H ≤ 793 mm	H ≤ 893 mm

Montiert an: **Hexagonalprofil** **Vierkantprofil** **Unterfahrschutzprofil**

Haltekonsolen

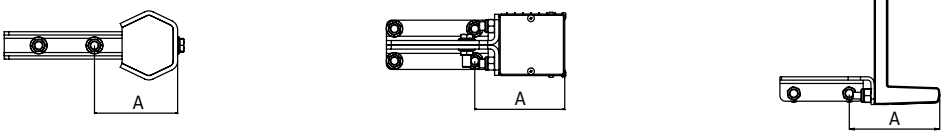

Halter

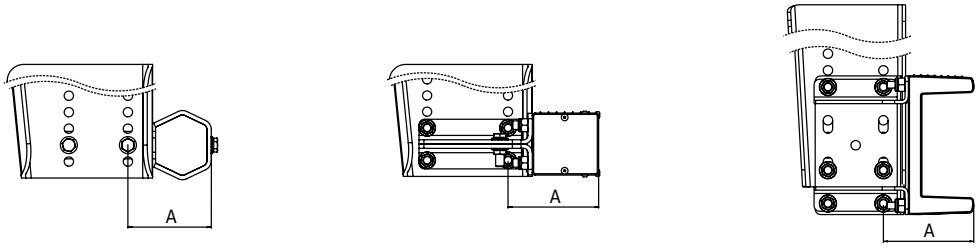

Horizontale Verlängerung

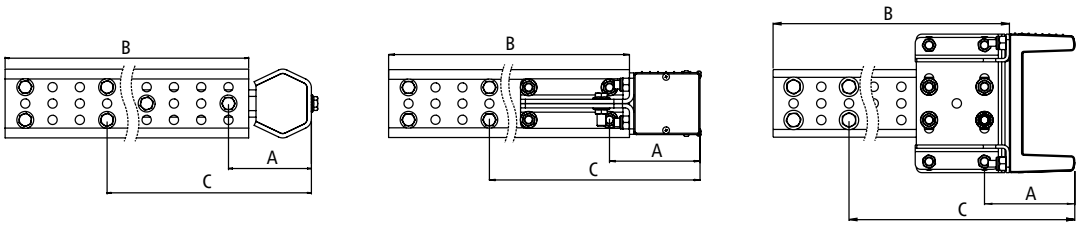

Profil	A [mm]	B [mm]	C max [mm]
	152	524	452
	168	524	468
	195	524	495

≤ 12 T

Stahl-Unterfahrschutz größer 12 t

Schwarz KTL-beschichtet, homologiert nach R58.03, Montagemöglichkeiten innen und außen am Fahrgestell
Inklusive Haltekonsolensatz

Profil	Länge [mm]	Gewicht [kg]	Art. Nr.
Rundprofil	2320	50,0	380569808
Hexagonalprofil	2320	41,7	380569744



Aluminium-Unterfahrschutz größer 12 t

Homologiert nach R58.03, Montagemöglichkeiten innen und außen am Fahrgestell
Haltekonsolensatz separat bestellen (siehe Seite unten)

Profil	Länge [mm]	Gewicht [kg]	Art. Nr.
Vierkantprofil	2400	35,0	380350040



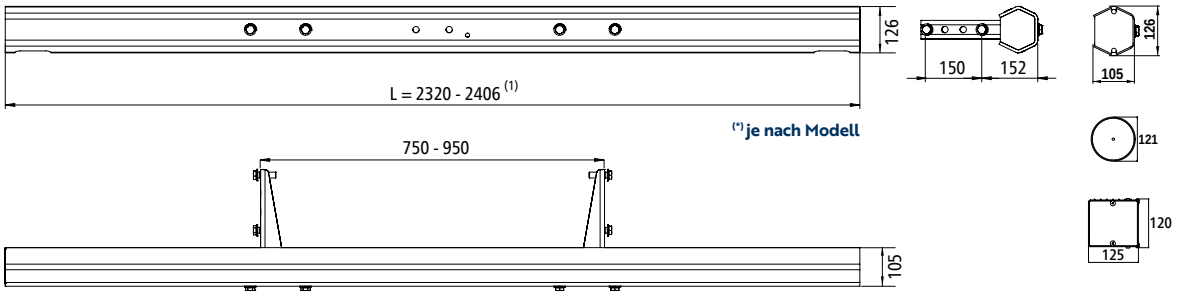

Universal-Montagesätze

Zur Befestigung der Halter am Fahrgestell

Ausführung	Gewicht [kg]	Art. Nr.
M12	4,0	380569840
M14	5,5	380569841
M16	7,0	380569842



Haltekonsolensatz für schraubbaren Unterfahrschutzhalter

Für Aluminium-Unterfahrschutz-Vierkantprofil 380350040
Stahl, schwarz KTL-beschichtet, je 2 Stück links/rechts, inkl. Schraubmaterial, mit Typenschild, Gewicht 15,76 kg

Art. Nr. 380569755



Universal-Montagesatz

Für Aluminium-Vierkantprofil 380350040, Gewicht 1,0 kg

Art. Nr. 380350042

Inklusive Endkappen



Unterfahrschutz-Haltersätze

Für Fahrzeugtyp	Ausführung	Gewicht [kg]	Art. Nr.
universal	kurz (630 mm)	32,5	380569742
universal	lang (750 mm)	38,0	380569757



630 mm Halter

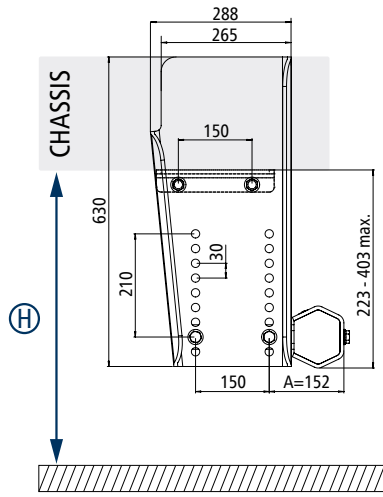

750 mm Halter

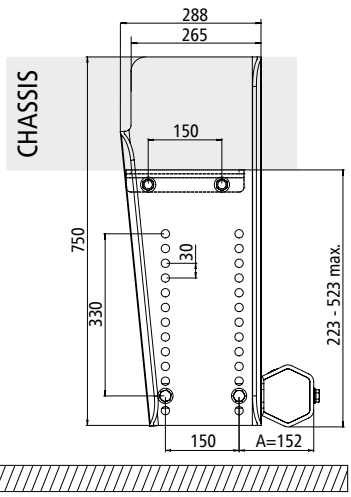

Wahl der Halterlänge:		
Aufhängung	630 mm Halter	750 mm Halter
	H ≤ 853 mm	H ≤ 955 mm
	H ≤ 885 mm	H ≤ 1055 mm

Horizontale Verlängerung für Unterfahrschutz ab 12 t

Schwarz KTL-beschichtet

Länge	Gewicht [kg]	Art. Nr.
524	17,0	380569759
724	23,0	380569758



Kugelkupplung für Hexagonprofil

Schwarz KTL-beschichtet, mit Montageplatte, mit Schraubmaterial, Gewicht 3,8 kg

Art. Nr. 380569746



Durch Montage der Kugelkupplung an das Hexagonalprofil können Anhänger bis max. 3,5 Tonnen gezogen werden.



Unterfahrschutz-Haltersätze



Schwarz KTL-beschichtet

Für Fahrzeugtyp	Ausführung	Gewicht [kg]	Art. Nr.
universal	kurz (630mm)	32,5	380569742
universal	lang (750 mm)	38,0	380569757

630 mm Halter

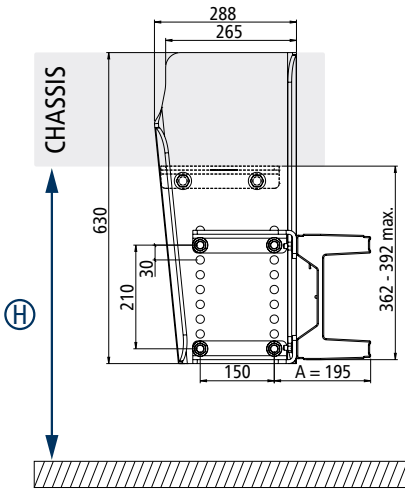

750 mm Halter

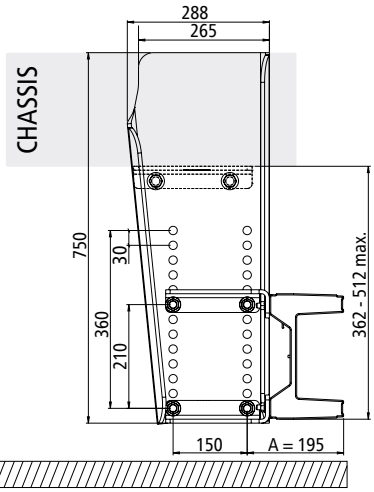

Wahl der Halterlänge:		
Aufhängung	630 mm Halter	750 mm Halter
	H ≤ 853 mm	H ≤ 955 mm
	H ≤ 885 mm	H ≤ 1055 mm

LKW-Heckschürze

1-teilig, PVC, 2360 × 380 mm -
mit Verkehrssymbolen, Gewicht 5,2 kg

Art. Nr. 350381278



Montiert an: **Unterfahrschutzprofil**



Haltekonsolen

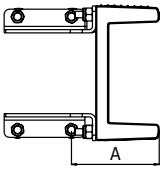

Halter

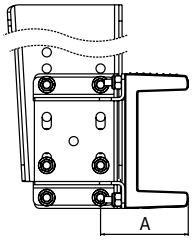

Horizontale Verlängerung 524 mm

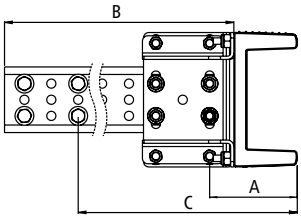



Horizontale Verlängerung 724 mm

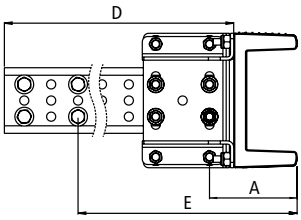

Profil	A [mm]	B [mm]	C max [mm]	D [mm]	E max [mm]
	195	524	495	724	695

Zusammenstellung Variante 1:


+2x

KURZ ODER LANG

+4x




Halter lang für Unterfahrschutz 564040

Stahl roh, kürzbar

Ausführung	Halterhöhe [mm]	Rahmenbreite [mm]	Gewicht [kg]	Art. Nr.
links	400- 530	750- 1400	16,9	380564003
rechts	400- 530	750- 1400	16,9	380564004

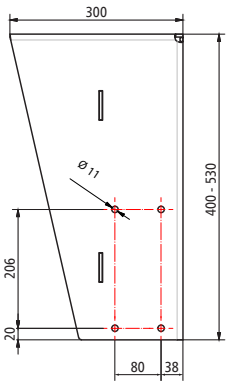

Halter kurz für Unterfahrschutz 564040

Stahl roh

Ausführung	Halterhöhe [mm]	Rahmenbreite [mm]	Gewicht [kg]	Art. Nr.
links	290	750- 1400	10,9	38056413
rechts	290	750- 1400	10,9	380564014

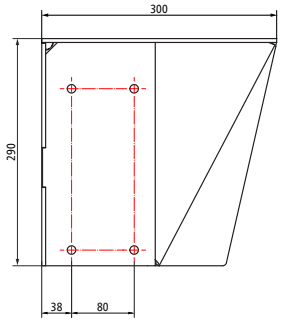

Verstärkung für Unterfahrschutz 564040

Stahl roh

Ausführung	Gewicht [kg]	Art. Nr.
links	1,97	380564005
rechts	1,97	380564006

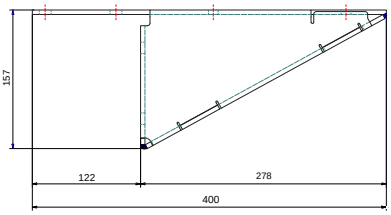

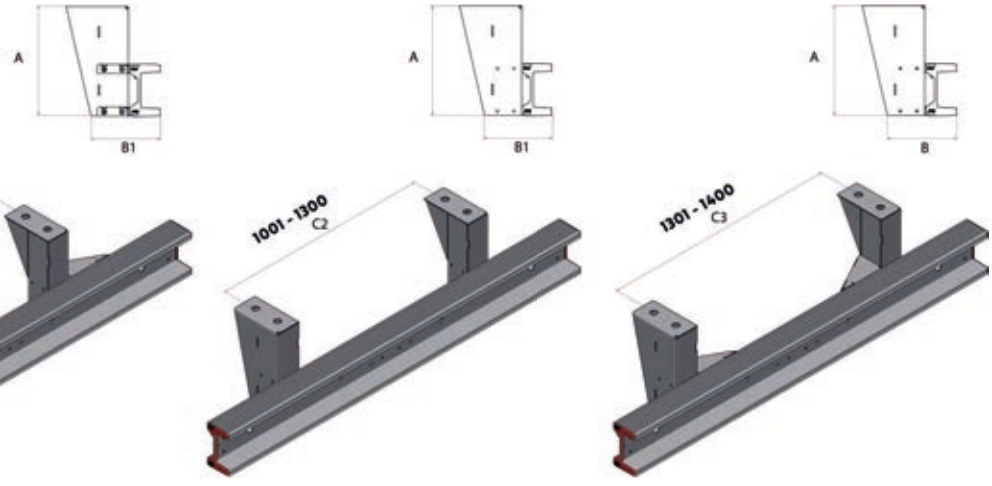

Profil	A [mm]	B [mm]	B1 [mm]	C1 [mm]	C2 [mm]	C3 [mm]
UFS 564040	290/530	330	335	750-1000	1001-1300	1301-1400

Zusammenstellung Variante 2:



+2x





Keine Verstärkung notwendig!



Halter lang für Unterfahrschutz 564040

Stahl roh, kürzbar

Ausführung	Halterhöhe [mm]	Rahmenbreite [mm]	Gewicht [kg]	Art. Nr.
beidseitig	314- 520	980- 1400	11,0	380564031

- **Beidseitig montierbar**
- **Vergleichbar leicht**
- **Halter bodenseitig um bis zu 206 mm kürzbar**
- **Einkürzung von max 8° bei Böschungswinkel möglich**

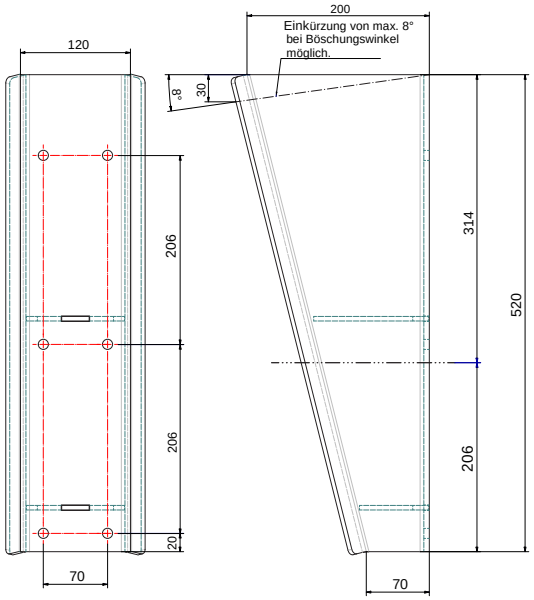

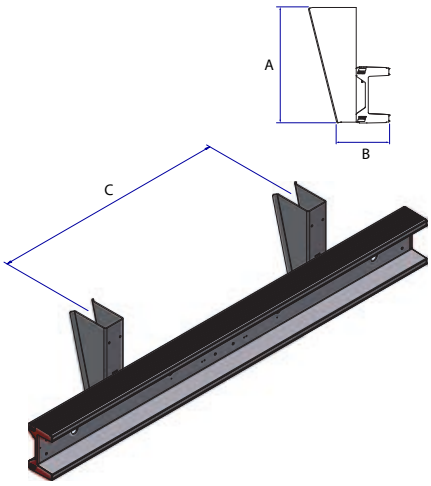



Profil	A [mm]	B [mm]	C [mm]
UFS 564040	520/314	240	980- 140

Montagesatz

Für Aluminium-Unterfahrschutzprofil 564040
Gewicht 1,97 kg

Art. Nr. 380564009

Stahl Unterfahrschutz Typ 2010-S

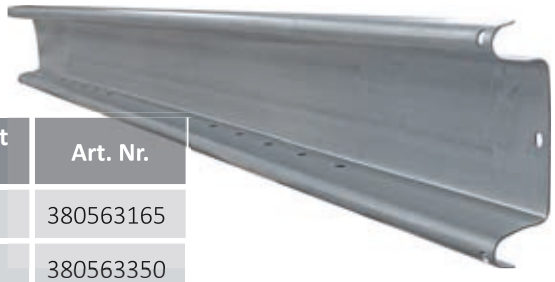

Bild	Ausführung	Länge [mm]	Rahmenbreite [mm]	Gewicht [kg]	Art. Nr.
1	feuerverzinkt	2270	800- 1400	21,92	380563165
		2370	800- 1400	22,88	380563350

Nach Richtline 2006/20/EG

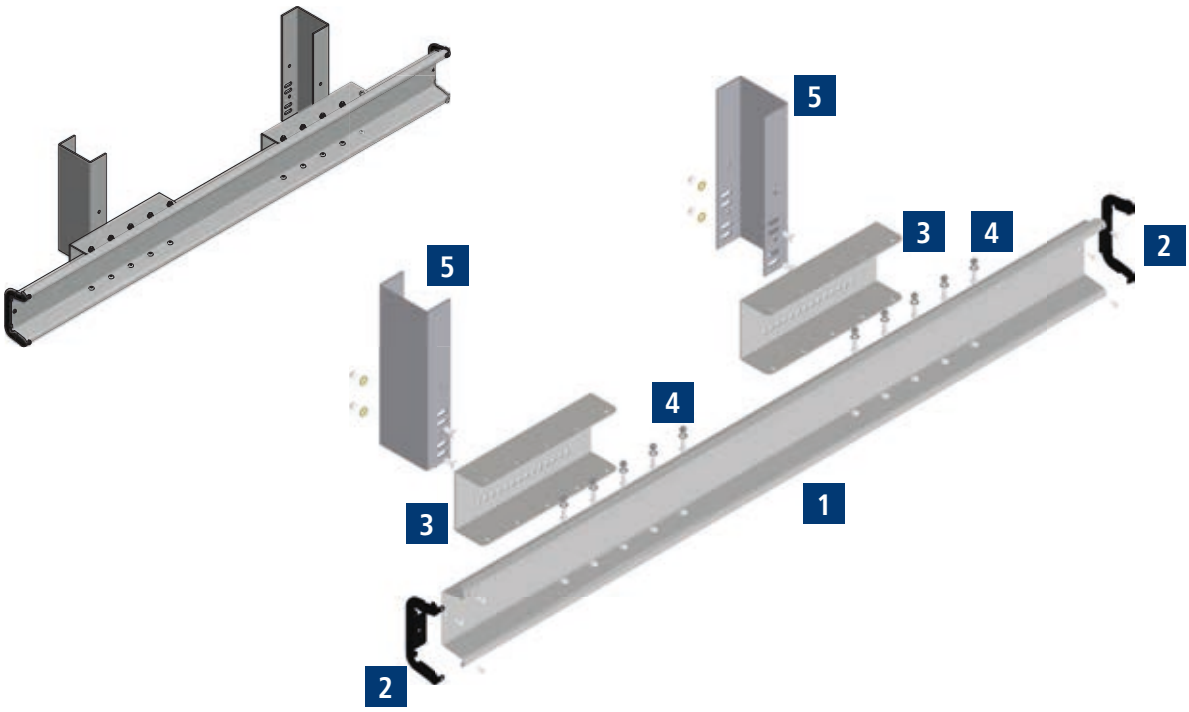

Zubehör

Bild	Produkt	Anzahl	Gewicht [kg]	Art. Nr.
2	Stahl-Abdeckkappe mit Befestigungsmaterial, verzinkt	2	0,4	380561157
2	Stahl-Abdeckkappe mit Befestigungsmaterial, schwarz KTL-beschichtet	2	0,2	380561383
3	Verstärkungskonsole, schwarz KTL-beschichtet	2	7,5	380563163
4	Schraubensatz für 2 x Verstärkungskonsole	1	1,1	380563164
5	Halter 2011, grundiert 270 mm	2	4,2	380561462
5	Halter 2011, grundiert, 330 mm	2	5,1	380561463
5	Halter 2011, grundiert, 450 mm	2	7,0	380561465
5	Halter 2011, grundiert, 510 mm	2	8,0	380561358

Stahl Unterfahrschutz Typ 2340

Stahl, grundiert, nach Richtlinie 2006/20/EG

Profil	Länge [mm]	Gewicht [kg]	Art. Nr.
Rundprofil	23000	26,4	380561459



Nach Richtline 2006/20/EG.

Zubehör

Bild	Produkt	Anzahl	Gewicht [kg]	Art. Nr.
1	Zubehörsatz mit Rundrohrkappe ohne Rückstrahler	1	0,4	380561468
2	Zubehörsatz mit Rundrohrkappe mit Rückstrahler	1	0,2	380561469
-	Halter 2011, grundiert 270 mm	2	4,2	380561462
-	Halter 2011, grundiert, 330 mm	2	5,1	380561463
-	Halter 2011, grundiert, 450 mm	2	7,0	380561465
-	Halter 2011, grundiert, 510 mm	2	8,0	380561358

1



2



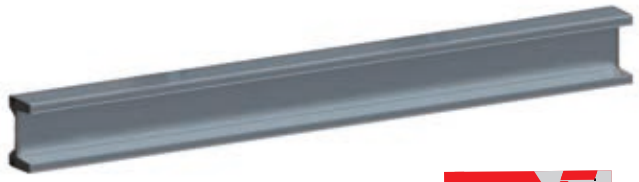





Typgenehmigung 564040
Beim Kauf eines UFS dabei!

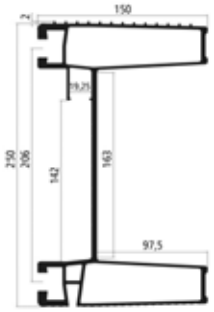

Aluminium-Unterfahrschutz 564040 ab 12 t

Homologiert nach R58.03, Montagemöglichkeiten innen und außen am Fahrgestell
Lochbildfräsung auf Kundenwunsch

Produkt	Oberfläche	Länge [mm]	Gewicht [kg]	Art. Nr.
Unterfahrschutzprofil	eloxiert	2400	23,9	380564001



Zubehör



Art. Nr. 380564008



Art. Nr. 380564007



Art Nr. 380564009



Art. Nr. 350381278

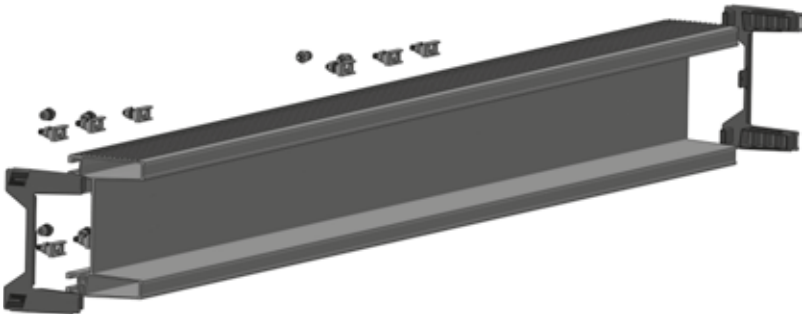

Aluminium-Vierkant-Unterfahrschutz

Eloxiert, homologiert nach R58.03, Montagemöglichkeiten innen und außen am Fahrgestell

Profil	Länge [mm]	Gewicht [kg]	Art. Nr.
Vierkantprofil	2400	35,0	380350040



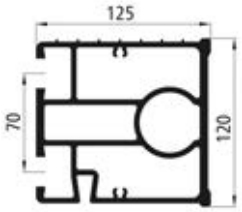

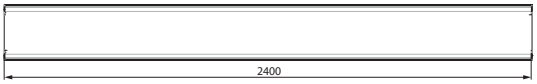

Zubehör



Art. Nr. 380350041



Art. Nr. 380350042

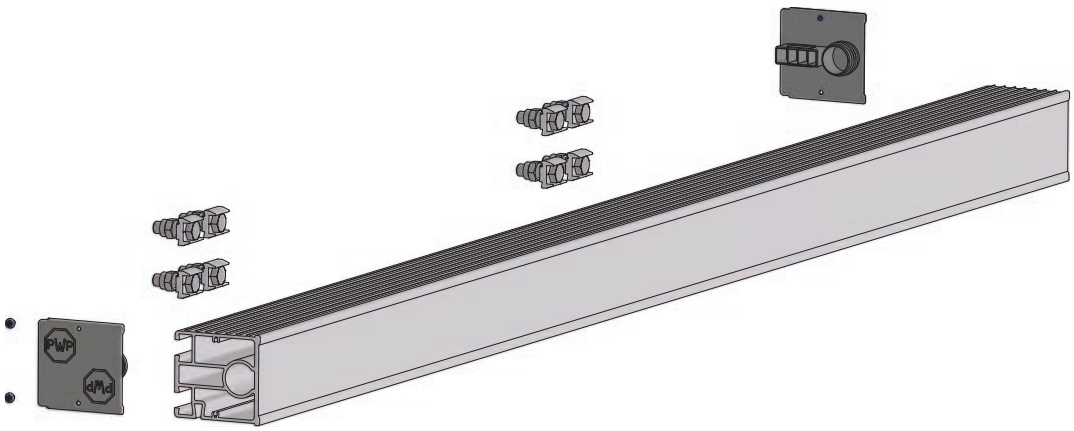

Unterfahrschutz - Einrichtungen

- Unterfahrschutz - für Fahrzeuge bis max. 10 Tonnen zulässiges Gesamtgewicht
- hergestellt aus sedimir-verzinktem Stahlblech
- inkl. 2 lose PUR-Endkappen

Bild	Type	Blechstärke [t]	Länge [mm]	Gewicht [kg]	Art. Nr.
1	2325 G	2,5 bis 10	2300	19,5	56.1161
	2330 G	3,0 ab 10	2300	23,5	56.1165
2	lose PUR Endkappen	-	-	0,30	56.1166
	lose PUR Stahl-Endkappe	-	-	0,37	56.1157

1



2



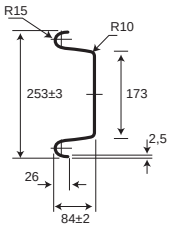

Unterfahrschutz – Anbauteile

Type	Ausführung	Gewicht [kg]	Art. Nr.
1003 SK	Halter schräg, grundiert (1/2 rs), mit Ausgleichs-böcken	9	56.1169

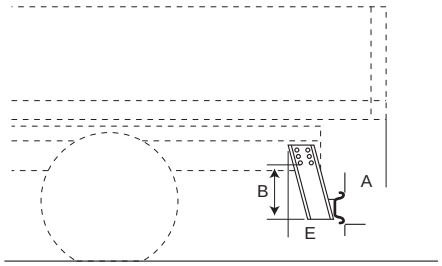

Maß A = max. 365 mm für Fahrzeuge bis 10 to. Ges.-Gew.
Maß A = max. 340 mm für Fahrzeuge über 10 to. Ges.-Gew.
Maß B = max. 485 mm für alle Fahrzeuge
Maß F = max. 550 mm für alle Fahrzeuge
Maß E = max. 465 mm (Halterbreite + Böckchen + 14° Schräge + Unterfahrschutzbreite)

Unterfahrschutz

Richtlinie 2006/20/EG – Was ändert sich?

Die am 11.03.2006 durch die europäische Kommission beschlossene Richtlinie 2006/20/EG erhöht die in der Richtlinie 70/221/EWG festgelegten Anforderungen an Stabilität und Festigkeit von hinteren Unterfahrschutzeinrichtungen. Seit dem 11.09.2007 werden neue EG Typgenehmigungen nur noch für Unterfahrschutzsysteme erteilt, die der neuen Prüfanordnung stand halten. Bestehende Typgenehmigungen sind hiervon zwar zunächst nicht betroffen. Aber ab dem 11.03.2010 sind Zulassung, Verkauf und Inbetriebnahme von Systemen nach alter Prüfanordnung nicht mehr gestattet.

Info	Länge [mm]	Bezeichnung	Art. Nr.
ohne Abdeckkappe, ungebohrt	2400	Unterfahrschutz eloxiert	56.3040
Kunststoff	-	Abdeckkappe	56.3044



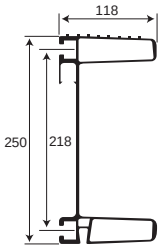

Info	Bezeichnung	Art. Nr.
verzinkt	Nutenschraube	56.3041
-	Typenschild	56.3043



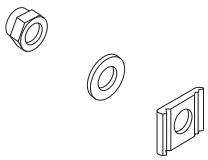

Unterfahrschutz - Stahl verzinkt, Ausführung nach Richtlinie 2006/20/EG

Bezeichnung	Typ	Gewicht [kg]	Art. Nr.
Unterfahrschutz, Länge: 2370 mm	2010/S	24,6	56.3350
Schraubensatz für 2x Verstärkungskonsole: 4 x Linsenschraube m. Kreuzschlitz DIN 7380 M12x45VZ für ALU-Halteschiene 16 x Linsenschraube m Kreuzschlitz DIN 7380 M12x25VZ 20 x Stop Mutter M12VZ 40 x Unterlegscheibe M12VZ	2010/V/KTL	0,15	56.3164
Verstärkungskonsole KTL-beschichtet min.25µm	2010/V/ZUB	7,8	56.3163
Lose PUR-Endkappen	-	0,30	56.1166
Lose Stahl-Endkappen	-	0,37	56.1157
Unterfahrschutzhalter, Stahl grundiert	-	-	UFS-Konsole

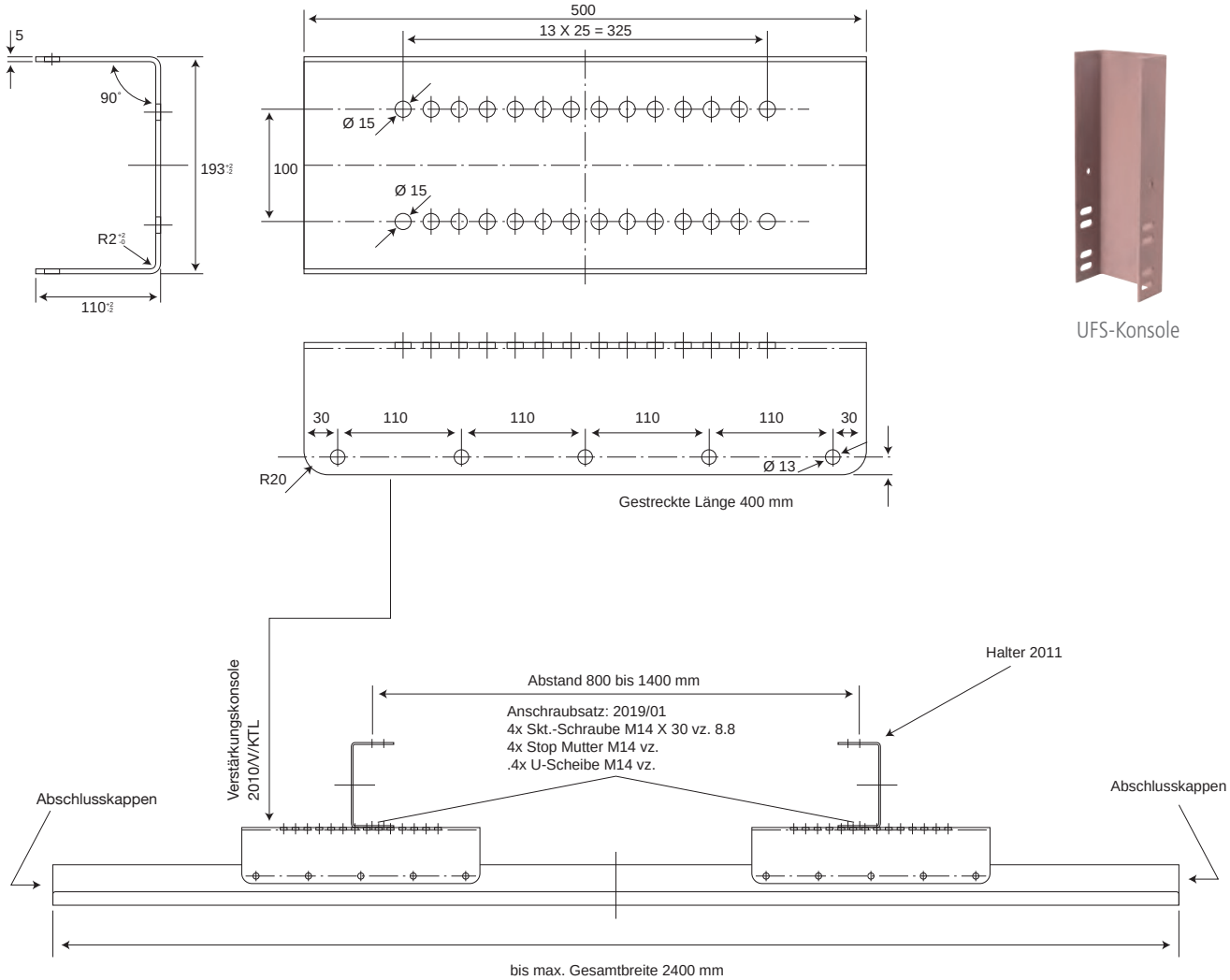

UFS-Konsole

Anbaumaße UFS-System 2010 Ausführung „H“ mit Halter 2011

- Das System 2010 (Typ 30A – Ausführung H) erlaubt die universelle Montage am Fahrzeugheck. Die Verwendung der Verstärkungskonsole 500 erhöht die maximale Einbautiefe, gemessen von der Halter-Vorderkante zum Fahrzeugheck sogar um ca. 30mm gegenüber herkömmlichen Typ 30A-Systemen (z.B. Ausführung G).

Anbaumaße:

A = max. 327 mm
B = max. 510 mm
C = max. 472,5 mm (unbeladen)
D = Abstand vom Längsträger zur Fahrbahnoberfläche im unbeladenen Zustand
E = Montageabstand der Halter zwischen 800 mm und 1400 mm frei wählbar (gemessen von Haltermitte zu Haltermitte)

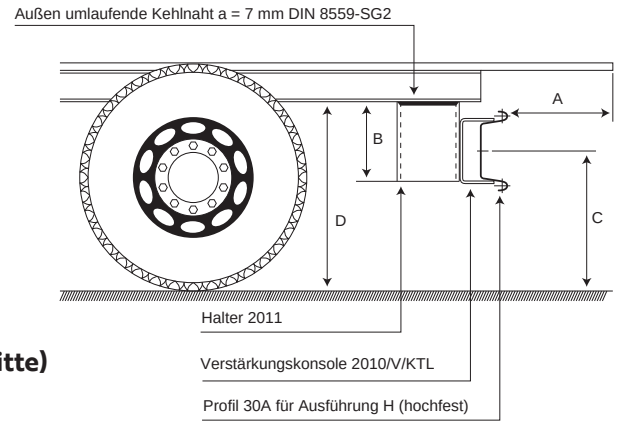

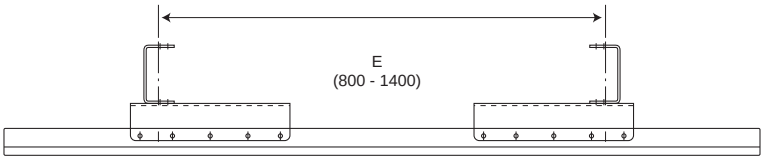

UFS-Halter-Programm Typ 2011 zum Anschweißen

- Mit dem Halter-Programm 2011 bieten wir Ihnen eine bedarfsgerechte Lösung für die Montage von Typ 30A-Systemen (Ausführung G und H). Durch das Rasterlochbild mit zwei Montagehöhen und fünf Halterlängen, sind wir auf die von Ihnen benötigte Anbauhöhe optimal eingestellt.

Bezeichnung	Maße D [mm]	Halterlänge [mm]	Art. Nr.
Unterfahrschutzhalter, Stahl grundiert	970 bis 1030	510	UFS-Konsole

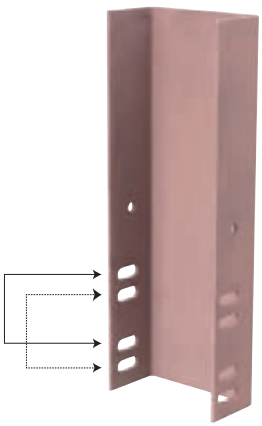

Rasterlochbild für zwei um 30mm versetze Montagepositionen

Gesamthöhe einschl. montiertem Typ 30A Profil: 527,5 und 557,5 mm

Unterfahrschutz Typ 40R, nach Richtlinie 2006/20/EG

Typ	Länge [mm]	Bezeichung	Gewicht [kg]	Art. Nr.
40 R	2300	Unterfahrschutz 2340 rund, grundiert beinhaltet: 2 x Befestigungskonsole grundiert, 300 mm (2019/300/0/G) 1 x Befestigungssatz (2019/01) 2 x Rundrohrkappe mit Rückstrahler 1 x Typenschild	26,2	UFS-TYP-40-2010

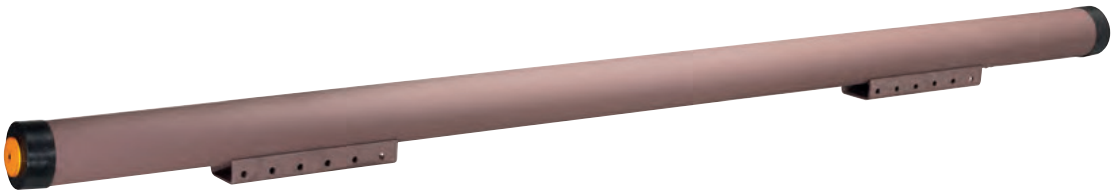

(Hinweis: Das Typgenehmigungsgutachten e4*70/221*2006/20*0105*02 sieht die Montage mit dem Halter 2011 vor)

Hinweise und Anbaumaße UFS-Typ 40R mit Halter 2011 und Befestigungskonsole 300 mm

- Das System 2010 (Typ 30A – Ausführung H) erlaubt die universelle Montage am Fahrzeugheck. Die Verwendung der Verstärkungskonsole 500 erhöht die maximale Einbautiefe, gemessen von der Halter-Vorderkante zum Fahrzeugheck sogar um ca. 30mm gegenüber herkömmlichen Typ 30A-Systemen (z.B. Ausführung G).

Anbaumaße:

A = max. 327 mm
B = max. 510 mm
C = max. 550 mm(unbeladen)
D = Abstand vom Längsträger zur Fahrbahnoberfläche im unbeladenen Zustand
E = Montageabstand der Halter zwischen 800 mm und 1400 mm

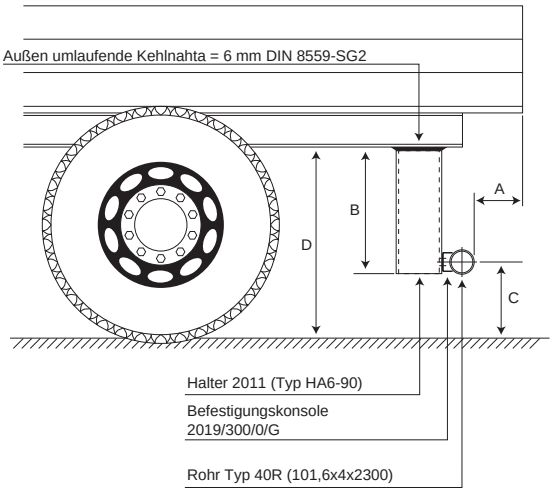

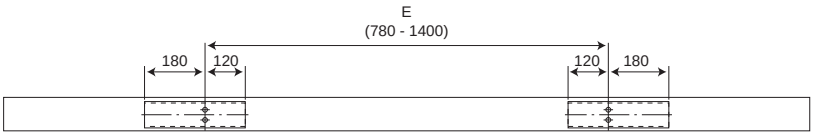

UFS-Halter-Programm 2011 (Typ HA6-90) zum Anschweißen

- Das Halter-Programm 2011 mit dem UFS-Typ 40R und Befestigungskonsole wurde als Komplettsystem geprüft.

Bezeichnung	Maße D [mm]	Halterlänge [mm]	Art. Nr.
Unterfahrschutzhalter, Stahl grundiert	946 bis 976	510	UFS-Konsole



Unteres 30mm Lochbild für Montage der Festigungskonsole 2019/300

Gesamthöhe einschl. montiertem Typ 40A Rohr: 515,8 mm

ZUGEINRICHTUNGEN 18

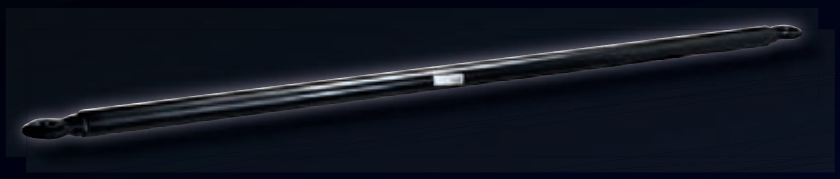







Kugelkupplungen

Bild	Type	Ausführung	Deichselanschluss [mm]	Zuglast [kg]	Art.-Nr.
1	Kupplung WW-8 A	rund	50	750	1018
o. Abb	Kupplung WW-8 B	rund	60	750	1020
o. Abb	Kupplung WW-8 C	rund	70	800	1022
2	Kupplung WW-8 E	vierkant	50	750	1030
o. Abb	Kupplung WW-8 G	vierkant	60	750	1032
o. Abb	Kupplung WW-8 H	vierkant	70	800	1034
3	Kupplung WW-13 N	rund	45/46	1500	1100
	Kupplung WW-150 RB	rund	50/51	1500	1162
4	Kupplung WW-200 B 5	rund	50/51	2000	144
5	Kupplung WW-200/350 B 5	rund	50/51	3500	164/1
6	Kupplung WW-30 D2	rund	45/46	3000	1135
o. Abb	Kupplung WW-150 RG	rund	70	1500	1164
o. Abb	Kupplung WW-30 K+Z	rund	35-51	3000	1146
7	WS3000	rund	35-50	3000	1440

1



2



3



4



5



6



7



Zugkugelkupplungen – Zubehör

Bild	Type	Ausführung	Kugel-Ø [mm]	Zugkraft [kg]	Art.-Nr.
1	Kugelkopf	mit Kronenmutter	50	2000	301
2	K 50 A	Anschraubplatte mit 4 Löchern	50	3500	25.2227
3	Kugel	mit Flansch, Anhängelast 3500kg	50	3000	1105

1



2



3



Diebstahlsicherungen und WS 3000



Type	Art.-Nr.
Universal Diebstahlsicherung inkl. Schloss	45.1087
Schloss zu Universal Diebstahlsicherung	45.1089

Sicherheitskupplung ROBSTOP WS 3000

- dämpft Schlingern und Nicken
- mehr Freiraum zum Fahrzeugheck
- großer Freiraum zwischen Griff und Deichsel
- Uneingeschränkter Kugelhals-Freiraum
- integrierte Automatik-Sicherung
- 3.000 kg Anhängelast
- Stützlast bis 150 kg
- EG Zulassung Nr. 00-0065 e1
- ein-Hebel-System
- Maxi-Soft-Puffer schützt Beine und Stoßfänger
- alle Reibbeläge leicht austauschbar
- extrem schlanke Bauweise
- Verschleißanzeige leicht lesbar
- kein Eintrag erforderlich
- nachrüstbar für alle Anhänger

1



2



Bild	Typ	Zugkraft [kg]	Stützlast	Verschraubung	Deichsel-anschluss	Art.-Nr.
1	WS3000	3000	150	-	Ø 35-50 mm	1440
2	Diebstahlsicherung zu WS 3000	-	-	-	-	1551

Ackerwagenkupplung

- Lochabstand 110 bis 150 mm; Ø 16,5mm
- Type: K80 ~ F 4157

Zulässige Anhängelast: 8000 kg/zul.
Höchstgeschwindigkeit: bis 25 km/h

Für Stützlast nicht zugelassen; nur in Verbindung mit Zugösen DIN 74054

Type	Ausführung	Lochbild [mm]	Anhängerlast [kg]	Stützlast [kg]	Art.-Nr.
Ackerwagenkupplung K 80	ungefedert	110-150	8000	keine	05.206.10.01.0



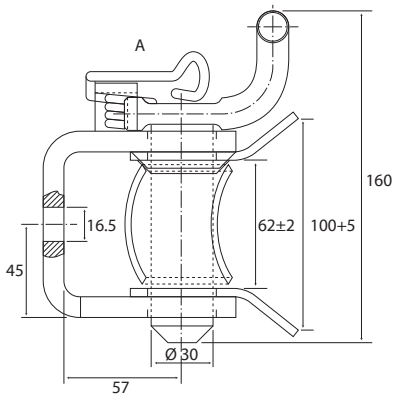

Abschleppkupplung und Rangierkupplung

Type	Ausführung [mm]	Anhängerlast [t]	Art.-Nr.
6434	120 x 55	20	46.2117
6441	140 x 80	25	6441



Type	Ausführung	Anhängerlast [kg]	Stützlast [kg]	Art.-Nr.
Bolzenkupplung m. Kugel	Flansch 2-Loch/90 mm	3500	100	BOLCOMBI3



Kugelkupplungen

Bild	Type [mm]	Ausführung [mm]	Länge ab Mitte Auge [mm]	Gewicht [kg]	Art.-Nr.
1	Zugösen 50 x 50	vierkant, ohne Büchse	300	6	17.14.-Qu50x50 RA
	Zugösen 56 x 65	ohne Büchse	320	7	17.15.-Qu56x65 RA
	Zugösen 56 x 65	mit Büchse	335	7,5	17.16.-Qu56x65B
2	Zugöse 50 Ø	für Abschleppstange	305	2,6	17.1012
3	Zugöse 75 x 80	Profilschaft, Büchse 50 Ø	440	12,35	17.1035
	Zugöse 55 x 65	Profilschaft, Büchse 40 Ø	380	5,4	405171027
4	Zugöse NATO	Vierkant 50 x 65 mit 75 Ø	320	10,55	17.1011
5	Zuggabelöse	mit Büchse, 40 x 40 mit 40 Ø	270	3,50	17.1001
	Zuggabelöse	mit Büchse, 50 x 40 mit 40 Ø	360	4,7	17.1002
	Zuggabelöse	mit Büchse, 65 x 55 mit 40 Ø	385	7,3	17.1006
6	Winkelverstellzugöse	höhenverstellbar, ohne Büchse	300	7,25	17.19.-WV105

1



2



3



4



5



6



Z-039 Flanschzugöse nach DIN 11026

Zugöse	Typ 86 (nach Bestell-Nr.)		
EG-Genehmigungs-Nr.	e4*94/20*0962*00		
zul. D-Wert bis	130 kN		
zul. DC-Wert bis	99 kN		
zul. statische Stützlast am Kuppelpunkt bis	2.500 kg	2.000 kg	1.000 kg
zulässiger V-Wert bis	47 kN	55,2 kN	65 kN
ABG-Genehmigungs-Nr.	N 2068		
zul. D-Wert bis	130 kN		
zul. Höchstgeschwindigkeit	bis 40 km/h	über 40 km/h	
zul. Gesamtgewicht des Starrdeichselanhängers	24.000 kg	24.000 kg	
zul. DC-Wert bis	86,7 kN	86,7 kN	
zul. Stützlast am Kuppelpunkt bis	2.500 kg	2.000 kg	

Teile Liste		
Nr.	**Benennung**	**Art.-Nr.**
1	Zugöse Typ 86 m. Typenschild, mit Buchse, 6-Loch-Flansch-Ausführung A	Z-039
2	Schraube DIN 912, 10.9, M 16 x 50 mm Anziehungsdrehmoment: 300 kN	02.5015.64.80
3	Anschweißplatte 160 x 160 x 30 mm, 8 Loch	03.151.20.01.0

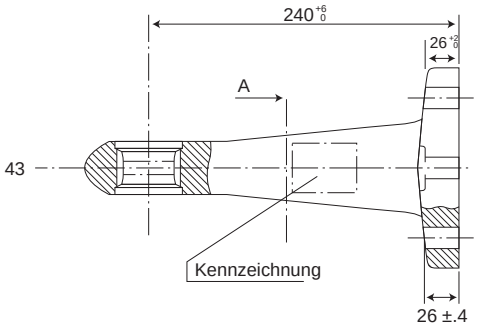

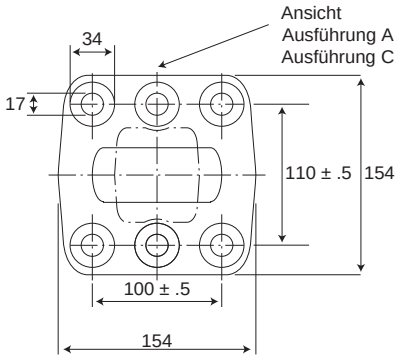

Ösendurchmesser D = 40 mm

Z-041 Flanschzugöse nach DIN 74054-40D

041 Flanschzugöse nach DIN 74054-40D			
Zugvorrichtung			Typ 75
ABG-Genehmigungs-Nr.			M 2977
EWG-Genehmigungs-Nr.			e4*94/20*1205*00
EWG-Werte			ABG-Werte
D-Wert	125 kN	D-Wert	120 kN
DC-Wert	100 kN		
V-Wert	40 kN		
zul. vertikale Stützlast: 1.000 kg		zul. vertikale Stützlast:	1.000 kg über 25 km/h 2.000 kg bis 25 km/h
		zul. Gesamtgewicht des Zentralachsanhängers	14.000 kg

- Anzugsmoment der Schrauben: 250 + 10 Nm

Teile Liste		
Nr.	**Benennung**	**Art.-Nr.**
1	Zugöse Typ 75 Ausführung 1 mit Typenschild	Z-041.1
2	Schraube DIN 912, 10.9, M 16 x 50 mm	02.5015.64.80
3	Anschweißplatte 160 x 160 x 30 mm, 8 Loch	03.151.20.01.0

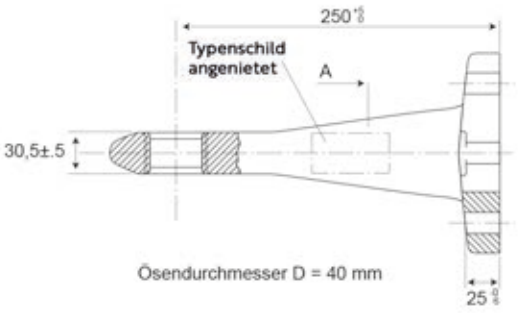

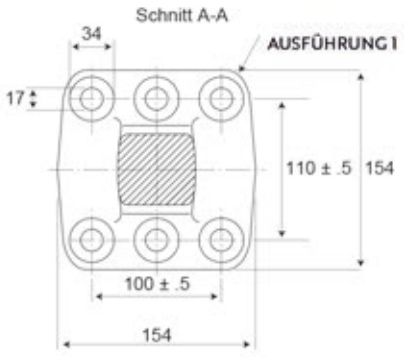

Z-041.1/AGRAR Flanschzugöse nach DIN 74054-40D

041.1 Flanschzugöse nach DIN 74054-40D				
Zugvorrichtung			Typ 652110	
ABG-Genehmigungs-Nr.			-	
EWG-Genehmigungs-Nr.			e100422N0	
EWG-Werte			ABG-Werte	
D-Wert	89,3 kN	D-Wert	-	
DC-Wert	-			
V-Wert	-			
zul. vertikale Stützlast: 2.000 kg		zul. vertikale Stützlast:	-	
		zul. Gesamtgewicht des Zentralachsanhängers	-	

- Anzugsmoment der Schrauben: 250 + 10 Nm

Teile Liste		
Nr.	**Benennung**	**Art.-Nr.**
1	Zugöse Typ 652110 Ausführung 1 mit Typenschild	Z-041.1/AGRAR
2	Schraube DIN 912, 10.9, M 16 x 50 mm	02.5015.64.80
3	Anschweißplatte 160 x 160 x 30 mm, 8 Loch	03.151.20.01.0

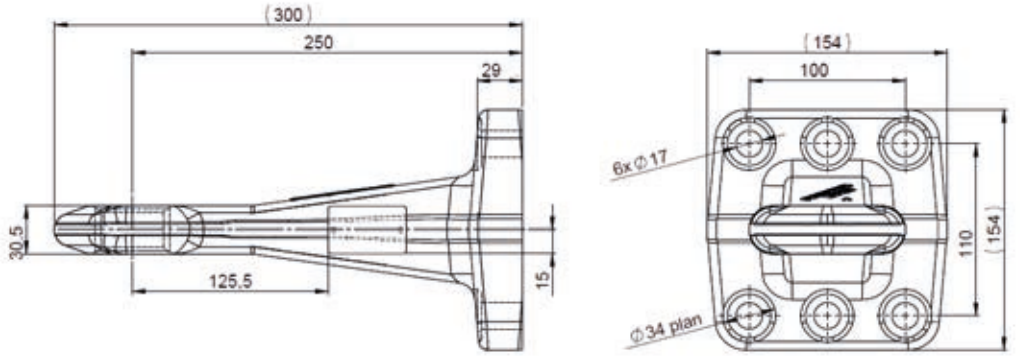

Z-042.2 Flanschzugöse nach DIN 74053-50D1

Flanschzugöse	
Zugvorrichtung:	Typ 80
Klasse:	D50-C1
EWG-Genehmigungs-Nr.	e11*94/20*0226*00
ABG-Genehmigungs-Nr.	M2988

ABG und EWG - Werte				
zul. D-Wert 190 kN	190 kN			
zul. DC-Wert	135 kN			
zul. V-Wert	75 kN	65 kN	55 kN	
zul. statische Stützlast S	1.000 kg	2.000 kg	2.500 kg	LKW-Bereich
zul. Gesamtgewicht des Zentralachs-anhängers	27.000 kg	25.000 kg	23.000 kg	23.000 kg
zul. stat. Stützlast	2.000 kg	2.500 kg	3.000 kg	2.000 kg

- Anzugsmoment der Schrauben: 250 + 10 Nm

Teile Liste		
Nr.	**Benennung**	**Art.-Nr.**
1	Zugöse Typ 80 mit Typenschild	Z-042.2
2	Schraube DIN 912, 10.9, M 16 x 50 mm	02.5015.64.80
3	Anschweißplatte 160 x 160 x 30 mm, 8 Loch	03.151.20.01.0

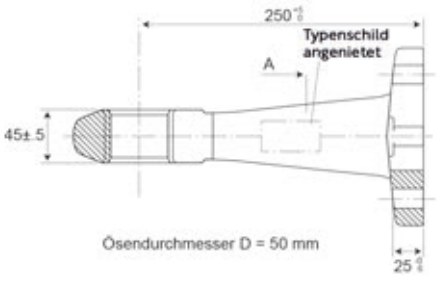

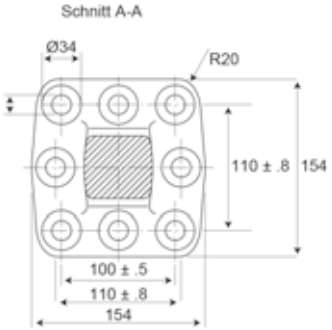

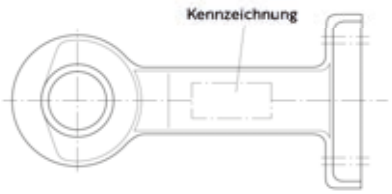

Zugösenbuchsen in geschlossener Ausführung



Ausführung [mm]	Art.-Nr.
Büchse 48,0 Ø	17.1021
Büchse 48,5 Ø	17.1022
Büchse 49,0 Ø	17.1023
Büchse 49,5 Ø	070.753-00
Büchse 50,0 Ø	17.1025

Abschleppstange für LKW und Anhänger

- aus Präzisionsstahlrohr
- beiderseits mit je einer eingeschweißten Zugöse
- 40 mm Bohrung

Ausführung	Länge von Mitte bis Mitte Auge [mm]	Rohr-Außen-Ø x Stärke [mm]	Zugkraft [t]	Gewicht [kg]	Art.-Nr.
grundiert	2250	60 x 4	16	18,5	17.1014/1
	2250	64x 6	32	21,5	17.1015
	2100	63,5 x 6	32	20,3	17.32-2100
	3000	63,5 x 6	32	29	17.32-3000



Abschleppstangenhalterung



- Bestehend aus einer Grundplatte 80 x 80 mm
- mit 4 Befestigungslöchern 8 Bohrungen
- mit Halterohr
- 80 mm lang, 5 mm Wandung
- 38 mm Ø mit Sicherungsloch für Federstecker

Gewicht [kg]	Art.-Nr.
0,5	17.1032

Weitere Maße auf Anfrage.

Standard Zuggabel GNZ



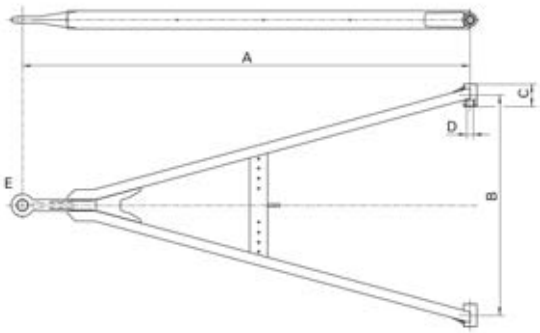

Type GNZ 27
Gesamtgewicht: 27 Tonnen
Vordere Achslast: 12 Tonnen
D Wert: 125 kN
U-Profil 80
EG/ECE: E1-1909

Bezeichnung	D Wert	A [mm]	B [mm]	C [mm]	D [mm]	Buchse	Augen Ø [mm]	EG - Genehmigung	Beschichtung	Art. Nr.
GNZ 27	125 kN	1800	980	100	30	Silentbuchse	40	ja	KTL	YG18009890100
GNZ 27	125 kN	2000	980	100	30	Silentbuchse	40	ja	KTL	YG20009890100
GNZ 27	125 kN	2200	980	100	30	Silentbuchse	40	ja	KTL	YG22009890100
GNZ 27	125 kN	1800	1300	100	30	Silentbuchse	40	ja	KTL	YG18013090100
GNZ 27	125 kN	2000	1300	100	30	Silentbuchse	40	ja	KTL	YG20013090100
GNZ 27	125 kN	2200	1300	100	30	Silentbuchse	40	ja	KTL	YG22013090100

Weitere Maße auf Anfrage.

Standard Zuggabel GZY



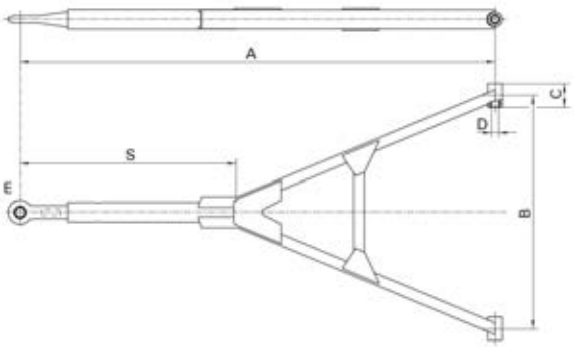

Type GZY 27
Gesamtgewicht: 27 Tonnen
Vordere Achslast: 10 Tonnen
D Wert: 125 kN
U-Profil 80
EG/ECE: E1-2464

Bezeichnung	D Wert	A [mm]	B [mm]	C [mm]	D [mm]	Buchse	Augen Ø [mm]	EG - Genehmigung	Beschichtung	Art. Nr.
GNZ 27	125 kN	2000	980	100	30	Silentbuchse	40	ja	KTL	YY20009890100
GNZ 27	125 kN	1800	1300	100	30	Silentbuchse	40	ja	KTL	YY18013090100
GNZ 27	125 kN	2000	1300	100	30	Silentbuchse	40	ja	KTL	YY20013090100

Bezeichnung	D Wert	A [mm]	B [mm]	C [mm]	D [mm]	Buchse	Augen Ø [mm]	EG - Genehmigung	Beschichtung	Art. Nr.
GNZ 27	125 kN	2000	980	100	30	Silentbuchse	50	ja	KTL	YY20009890300

Weitere Maße auf Anfrage.

Standard Zuggabel GZU



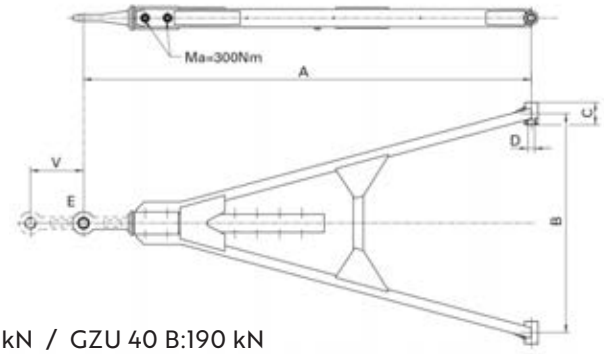

Type GZU 27* / GZU 40A / GZU 40B
Gesamtgewicht: 27 Tonnen
Vordere Achslast: 10 Tonnen
D Wert: GZU*: 125 kN / GZU 40 A: 125 kN / GZU 40 B:190 kN
U-Profil GZU*: 80 / GZU 40 A: 100 / GZU 40 B: 100
EG/ECE: E1-01-2446 / e4 00-1428 / e4 00-1428

GZU 27* ist nicht für Forst- und Baustellenfahrzeuge geeignet

Bezeichnung	D Wert	A [mm]	V [mm]	B [mm]	C [mm]	D [mm]	Buchse	Augen Ø [mm]	EG - Genehmigung	Beschichtung	Art. Nr.
GNZ 27*	125 kN	1600	6x100	1300	100	30	Silentbuchse	40	ja	KTL	YH16013090A00

Weitere Maße auf Anfrage.

Standard Zuggabel GZL



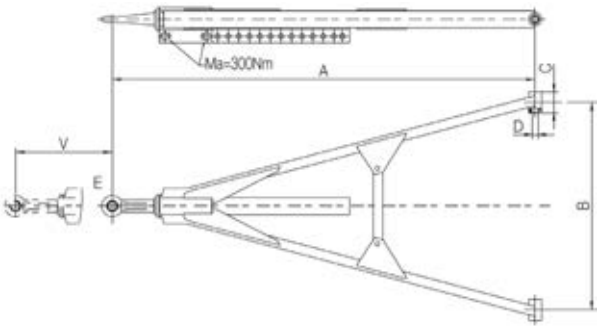

Type GZL 27
Gesamtgewicht: 27 Tonnen
Vordere Achslast: 10 Tonnen
D Wert: 125 kN
U-Profil 80
EG/ECE: E1-01-2471

Bezeichnung	D Wert	A [mm]	V [mm]	B [mm]	C [mm]	D [mm]	Buchse	Augen Ø [mm]	EG - Genehmigung	Beschichtung	Art. Nr.
GZL 27	125 kN	1700	6x50	980	100	30	Silentbuchse	40	ja	KTL	YS17009890L00
GZL 27	125 kN	1700	6x50	1300	100	30	Silentbuchse	40	ja	KTL	YS17013090L00

Federbüchsen aus Vollmessing

Abmessung = innen- Ø x
außen-Ø x Länge



Abmessung [mm]	Gewicht [kg]	Art.-Nr.
24 x 30 x 60	0,14	074.620-00
25 x 30 x 70	0,13	074.620-00A
25 x 30 x 80	0,15	19.1023
26 x 32 x 70	0,18	074.637-00
28 x 34 x 80	0,20	074.644-00
28 x 36 x 80	0,27	074.650-00
30 x 36 x 100	0,27	074.663-20
30 x 40 x 100	0,41	074.671-10
35 x 42 x 100	0,36	074.678-10
40 x 48 x 100	0,47	074.683-10

Zugösenbuchsen in geschlossener Ausführung



Ausführung [mm]	Art.-Nr.
Büchse 48,0 Ø	17.1021
Büchse 48,5 Ø	17.1022
Büchse 49,0 Ø	17.1023
Büchse 49,5 Ø	070.753-00
Büchse 50,0 Ø	070.754-00

Federbolzen für Einheitsanhänger

mit abgesetztem Schaft, komplett mit Schmiernippel, Unterlegscheibe und Kronenmutter



Type	Schaftabmessung [mm]	Gewicht [kg]	Art.-Nr.
1,7 to E2	20 x 14,5 / 24 x 77,5	0,39	074.401-00
3 to E3	22 x 19,5 / 26 x 92,5	0,57	074.403-00
5 to E5	24 x 24,5 / 28 x 107,5	0,76	074.404-00
5 to verl.	24 x 24,5 / 28 x 127,5	0,86	074.405-00
8 to E11	26 x 29 / 30 x 131,5	1,00	074.406-00

Federbolzen für Einheitsanhänger

komplett mit Schmiernippel,
Unterlegscheibe und Kronenmutter



Schaftabmessung [mm]	Gewicht [kg]	Art.-Nr.
26 x 110	0,59	19.1076
25 x 130	0,61	19.1010
30 x140	0,96	19.1090
30 x 180	1,18	074.368-00
28 x 130	0,79	074.348-00
30 x 130	0,91	074.360-00
30 x 150	1,03	074.364-00
30 x 160	1,08	074.366-00

Höheneinstellvorrichtung, stufenlos auf Zug einstellbar



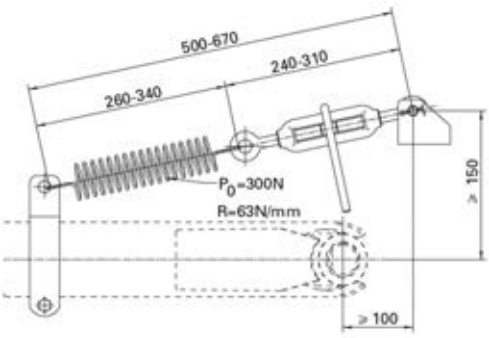

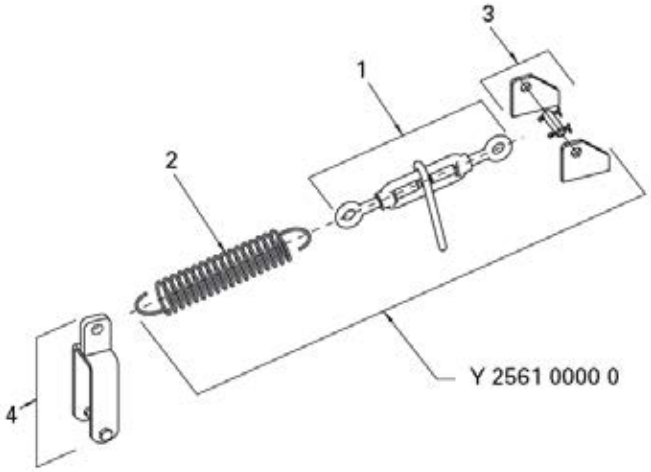

Ersatzteile		
Pos.	Art. Nr.	
1	Y 2550 0041 0	
2	Y 2550 0042 0	
3	Y 2550 0043 0	
4	Y 2590 0017 1	U80

Höheneinstellvorrichtung, Fixierung durch Klemmung

Weitere Maße auf Anfrage.

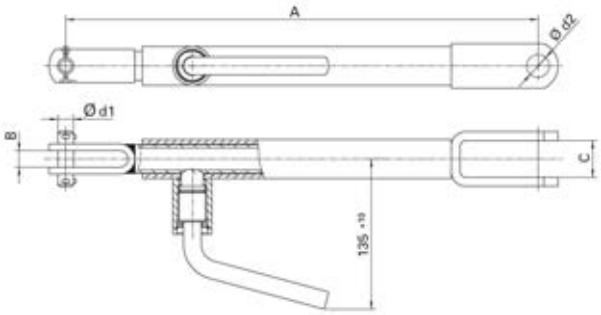

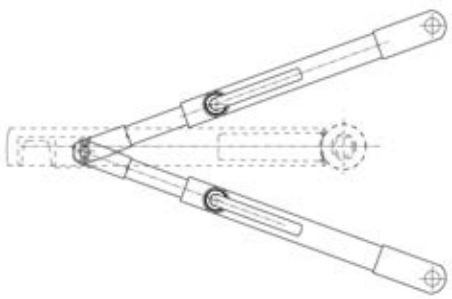

Type	A [mm]	B [mm]	C [mm]	Ø d1 [mm]	Ø d2 [mm]	Art. Nr.
C	680....930	15,5	33	14	20	Y 2582 0000 0

Höheneinstellvorrichtung, Klemmfix



Klemmfix 72/ZD auf Druck wirkend

51.98.01.0014 Klemmfix für Druck (loser Gabelkopf)
51.98.01.0015 Klemmfix für Druck (mit angeschweißtem Gabelkopf)

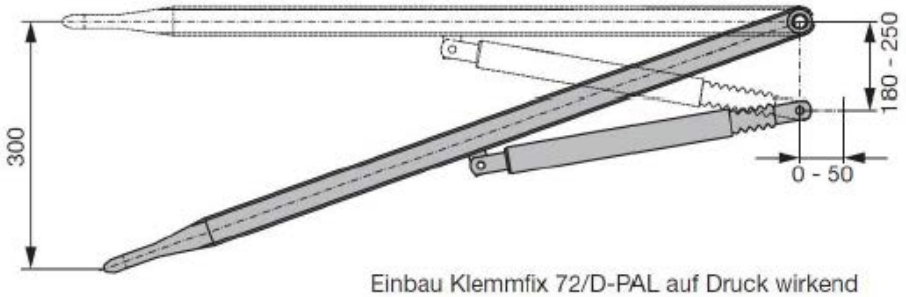

Einbau Klemmfix 72/D-PAL auf Druck wirkend

Klemmfix 72/ZD auf Zug wirkend

51.98.01.0013 Klemmfix für Zug

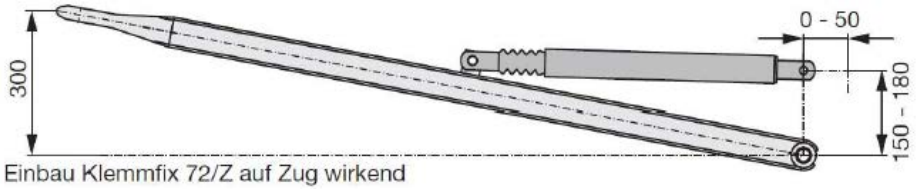

Einbau Klemmfix 72/Z auf Zug wirkend

Wichtig!
Der Faltenbalg der Klemmfix 72/Z muss in horizontaler Lage der Zuggabel nach unten gerichtet sein.

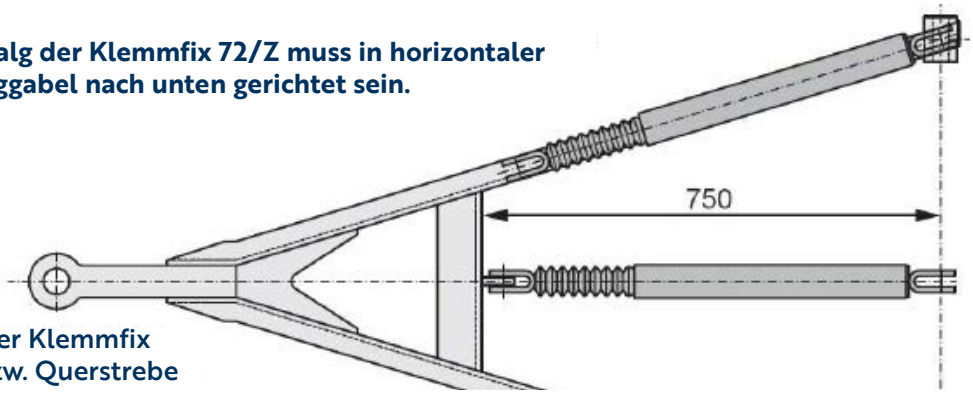

Anschluss der Klemmfix an Längs- bzw. Querstrebe

Ersatzteile und Zubehör

Auf Anfrage.

Zugstangenrohr zu GZL/GZLG



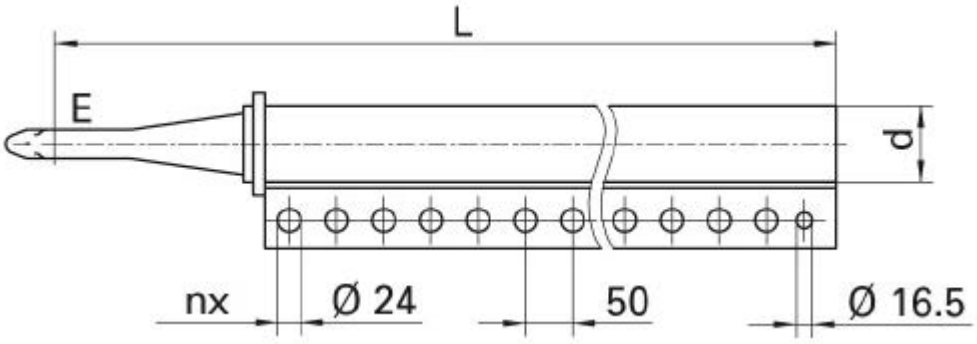

Bezeichnung	V [mm]	nx	L [mm]	d [mm]	Augen Ø [mm]	Art. Nr.
Zugstangenrohr zu GZL/GZLG	16x50	21	1320	81x19	40 DIN 74054	Y254000390

Auf Anfrage.

Zugstangenrohr zu GZU/GZHU

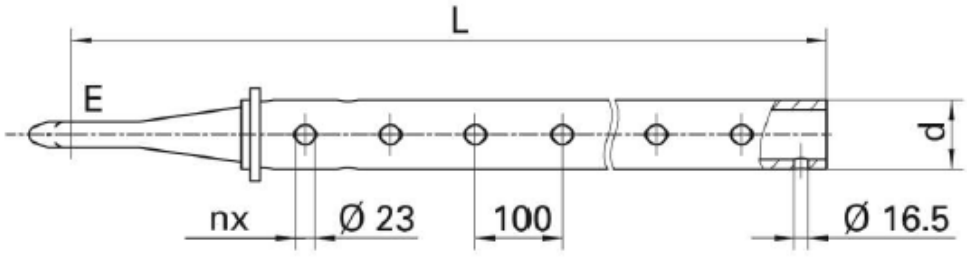

Bezeichnung	V [mm]	nx	L [mm]	d [mm]	Augen Ø [mm]	„A“ Maß der Zuggabel	Art. Nr.
Zugstangenrohr zu GZU/GZHU	6x100	8	1075	81x19	40 DIN 74054	A <= 1900	Y254000800

Ersatzteile und Zubehör

Auf Anfrage.

Zugstangenrohr zu BPW Type: PZL

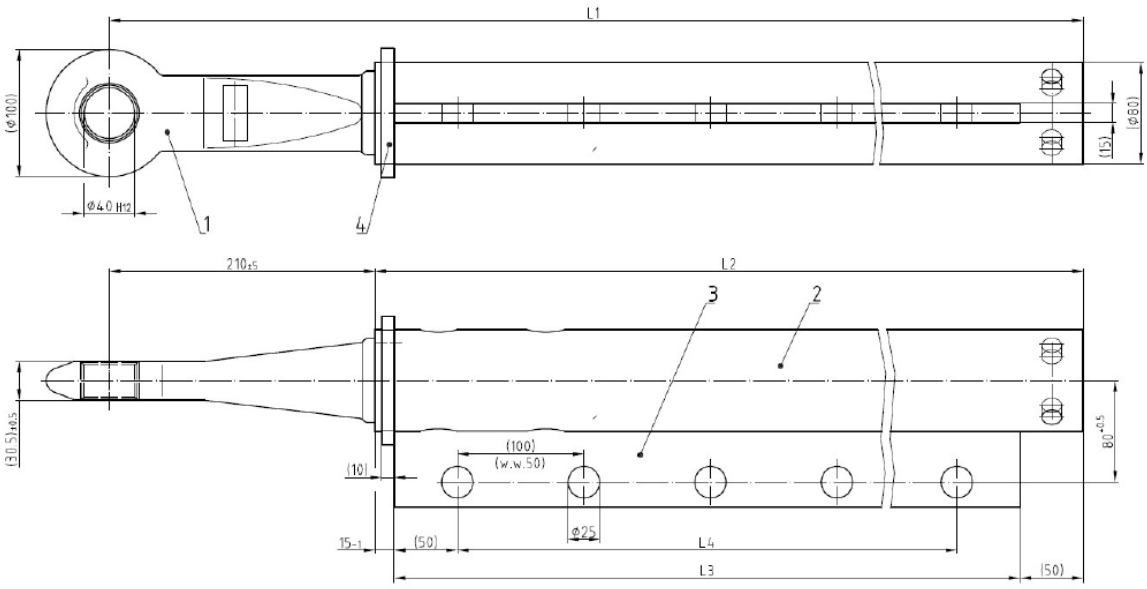

Bezeichnung	V [mm]	L1 [mm]	L2 [mm]	L3 [mm]	L4 [mm]	Augen Ø [mm]	Art. Nr.
Zugrohr zu PZL 27 (inklusive Spannstift; Sicherungsmutter sowie 6Kt. Schraube M10x120mm)	12x50	1175	965	900	800	40 DIN 74054	09.028.45.02.0

Ersatzteile und Zubehör

Silentbuchsenlagerung – Zuggabel

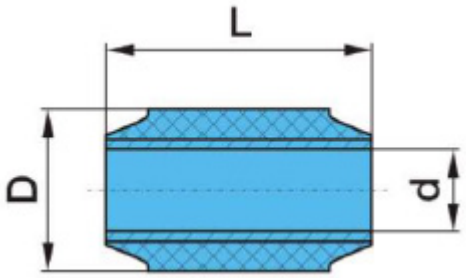

Bezeichnung	L [mm]	D [mm]	d [mm]	Art. Nr.
Silentbuchsenlagerung	102	Ø 60	Ø 30	02.0316.06.00

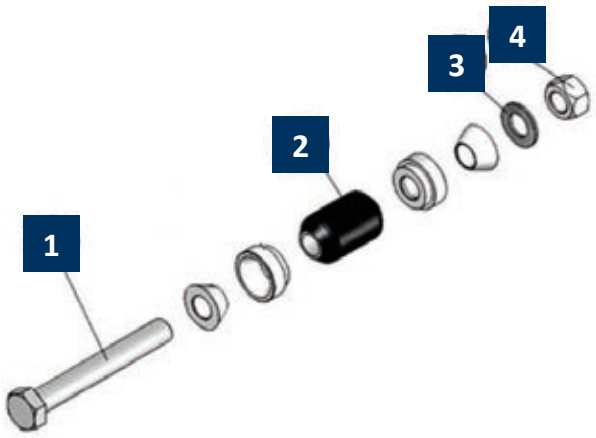

Pos.	Bezeichnung	Art. Nr.
1	Sechskantschraube M 30 x 3,5 x210 mm	03.340.15.23.0
1	Sechskantschraube M 30 x 3,5 x190 mm	03.340.15.27.0
2	Silentbuchsenlagerung	02.0316.06.00
3	Beilagescheibe 31 x 76 x 6 mm	03.320.34.53.0
4	Sechskantmutter M 30 x 3,5 mm	03.260.15.01.0

Ersatzteile und Zubehör

Prüflehre für Kupplungsbolzen und Zugöse

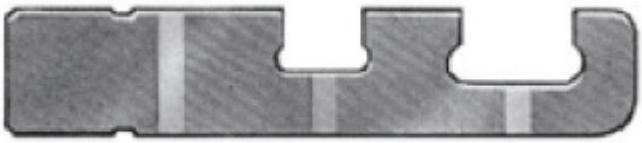

[mm]	Art. Nr.
30 (LOF), 40	ROE 57026
50 (ISO)	ROE 57122

Montagedorn zum Ein- und Ausschlagen von Zugösenbuchse



Ø [mm]	Art. Nr.
40	ROE 57111
50	ROE 57228

ASD 601

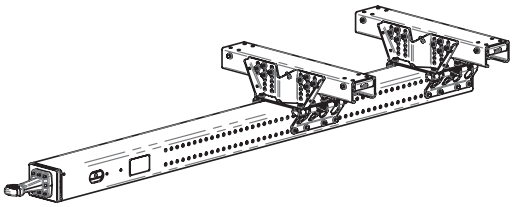

S [kg]	V [kN]	Dc [kN]	ECE
1000	max. 86,9	max. 150	E4-55R-010597

GL [mm]	Zugösenversatz (optional) [mm]
3220 3520 3820 4120 4420	30 60 90 120

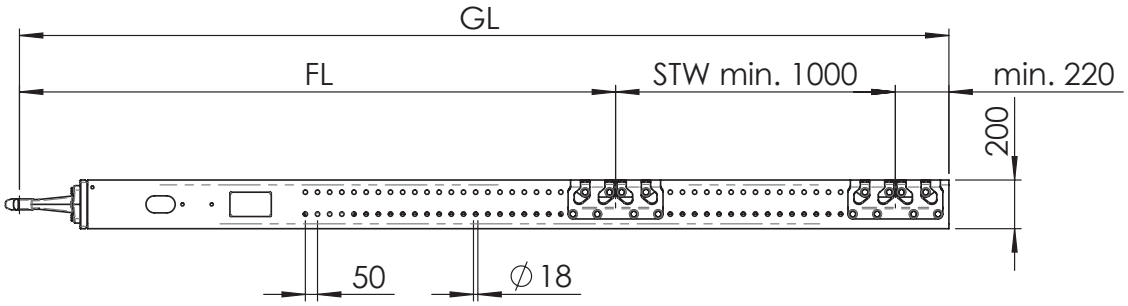

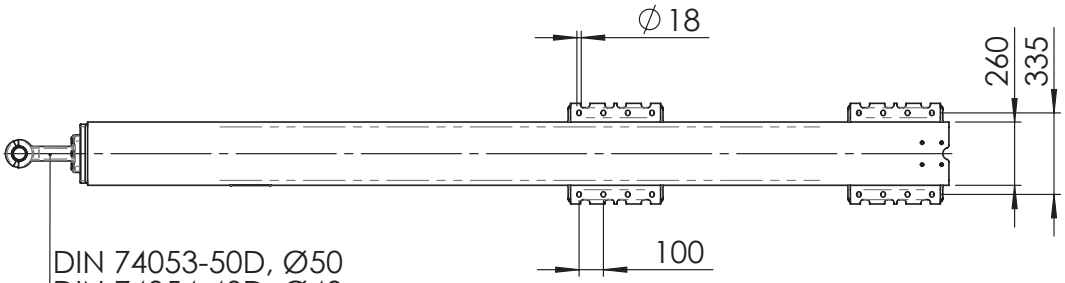

DIN 74053-50D, Ø50
DIN 74054-40D, Ø40
Typ: Ø57,5
Typ: BNA, Ø68
weitere Zugösen möglich

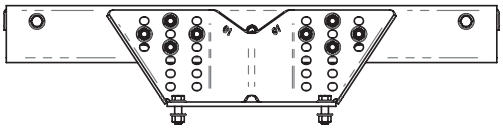

Querträgersystem auf Seite 477

WLZD - TK

S [kg]	V [kN]	Dc [kN]	ECE
1000	max. 95,6	max. 150	E1-R55-023313

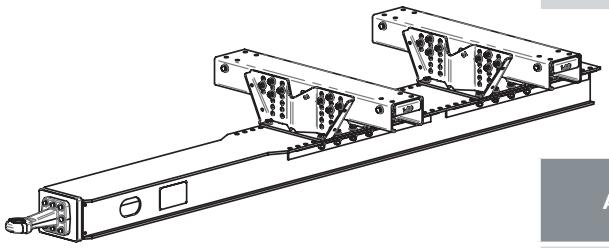

Ausf.	GL [mm]	Zugösenver-satz (optional) [mm]	H [mm]
A	3190 3490 3790 4090 4390	30 60 90 120	180
A1			
B			200
B1			
C			220
C1			

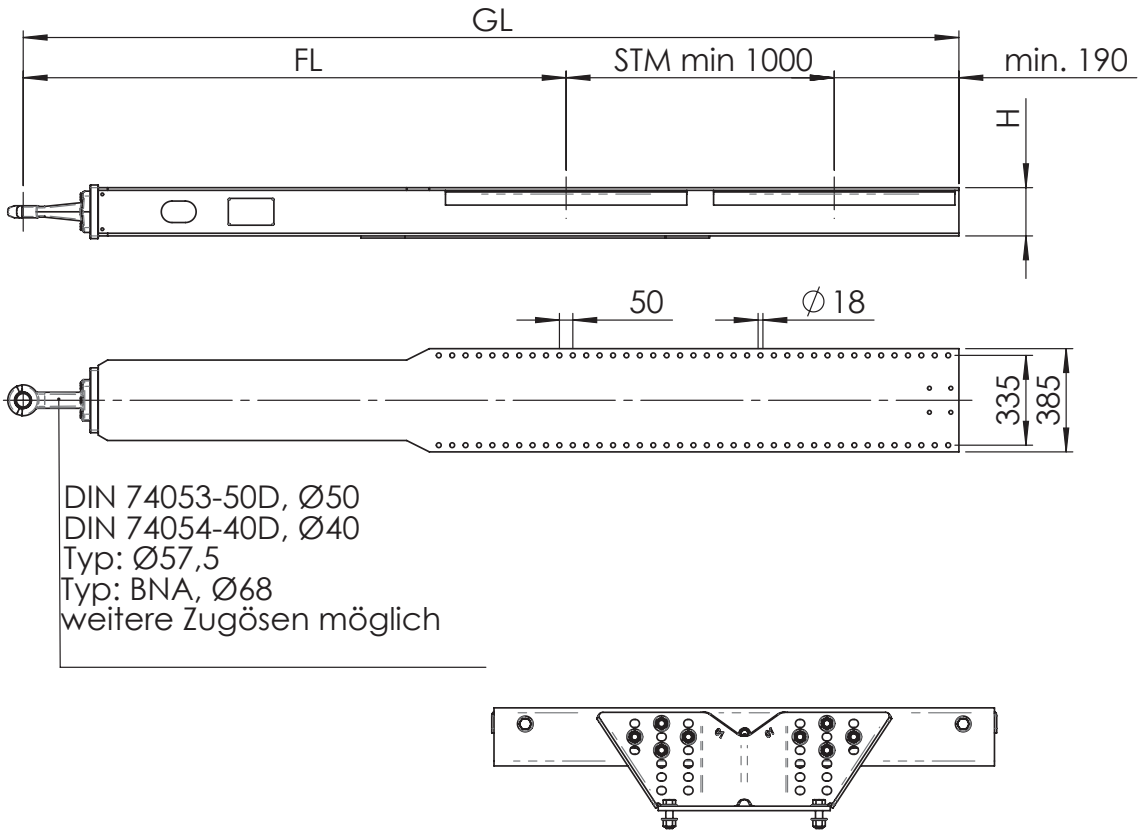

Querträgersystem auf Seite 477

WZD 601 SL

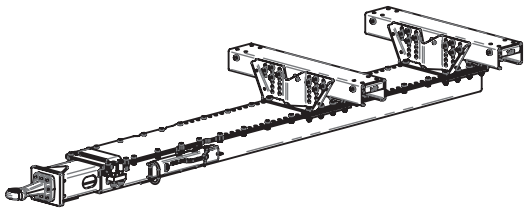

S [kg]	V [kN]	Dc [kN]	ECE
1000	max. 75	max. 150	E4-55R-010291

GL [mm]	Zugösenversatz (optional) [mm]	Verstellung
3190 3490 3790 4090 4390	30 60 90 120	4x100 mm 6x100 mm 8x100 mm max. 2100 mm

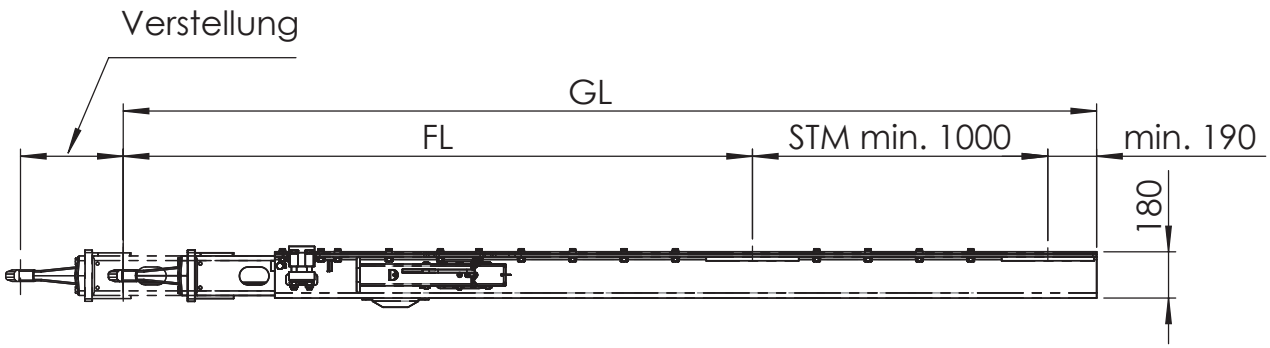

DIN 74053-50D, Ø50
DIN 74054-40D, Ø40
Typ: Ø57,5
Typ: BNA, Ø68
weitere Zugösen möglich

Fahrstellung max. 800 mm Verstellung.

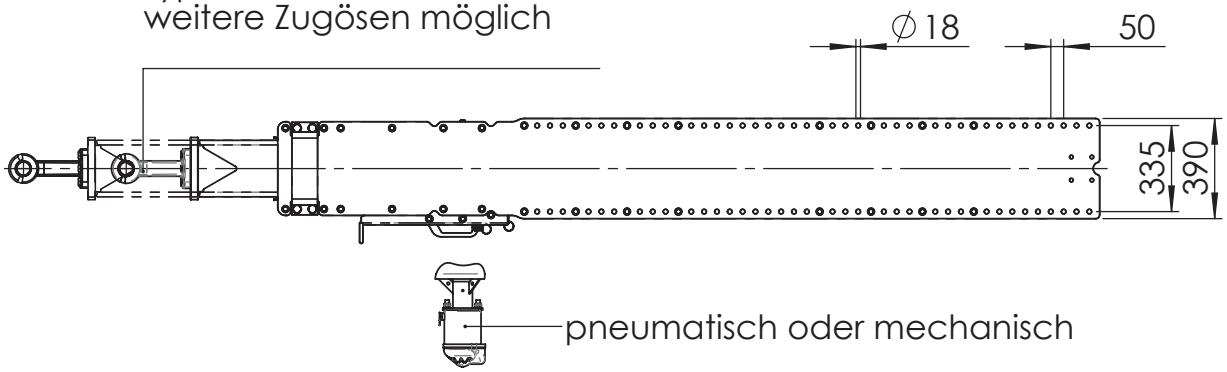

Geschraubtes Außenrohr für einfache Montage und Wartung.

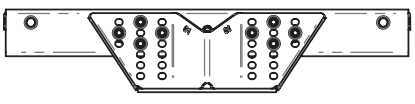

Querträgersystem auf Seite 477

WLZD - TKL

S [kg]	V [kN]	Dc [kN]	ECE
1000	max. 95	max. 150	E1-55R-023314

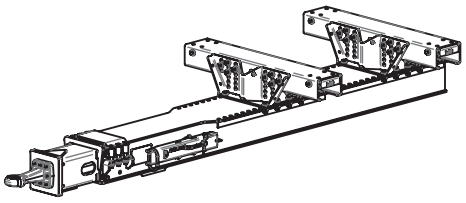

Ausf.	GL [mm]	Zugösenversatz (optional) [mm]	Verstellung	H [mm]
A	3190 3490 3790 4090 4390	30 60 90 120	4x100 mm 6x100 mm 8x100 mm max. 2100 mm	180
A1				
B				200
B1				
C1				220
C2				

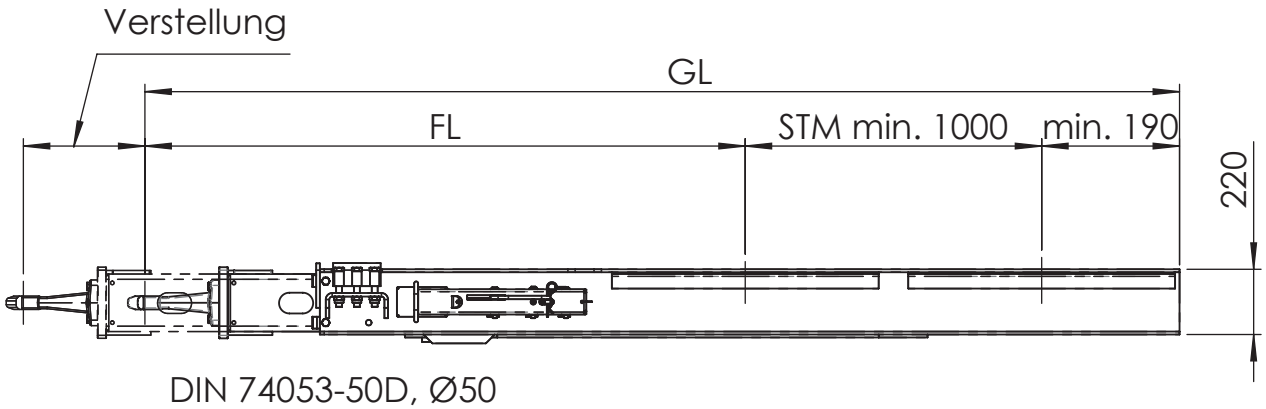

DIN 74053-50D, Ø50
DIN 74054-40D, Ø40
Typ: Ø57,5
Typ: BNA, Ø68
weitere Zugösen möglich

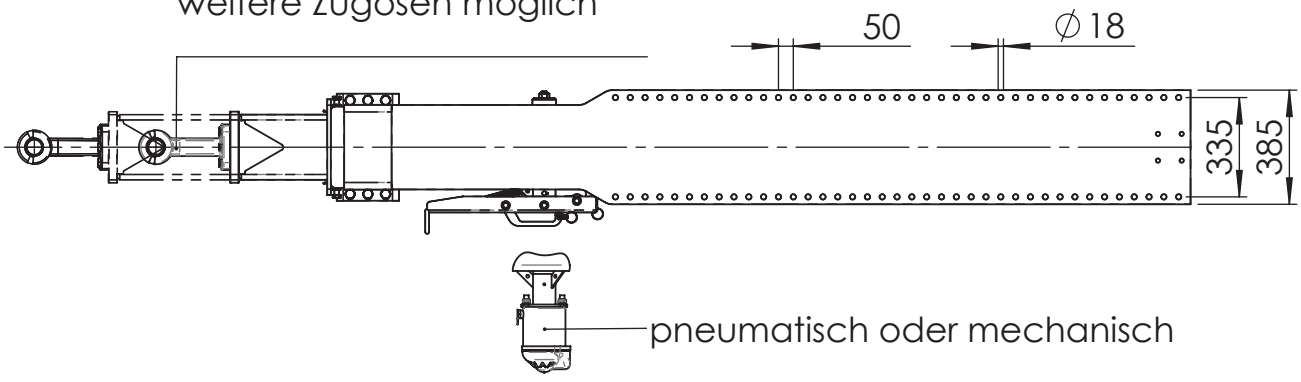

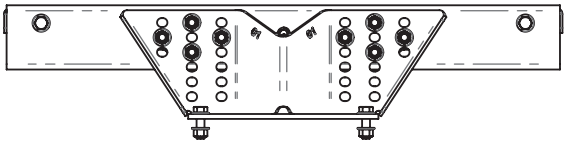

Querträgersystem auf Seite 477

Querträger

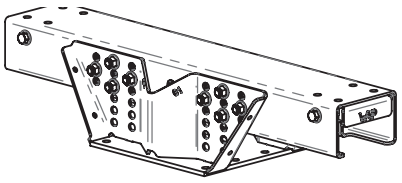

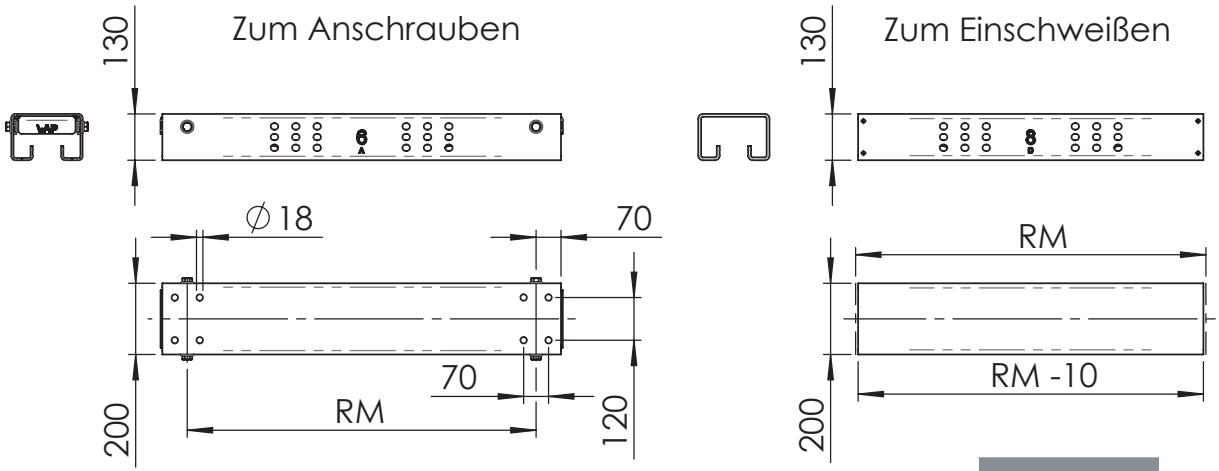

RM [mm]
980
1100
1200
1300
1400

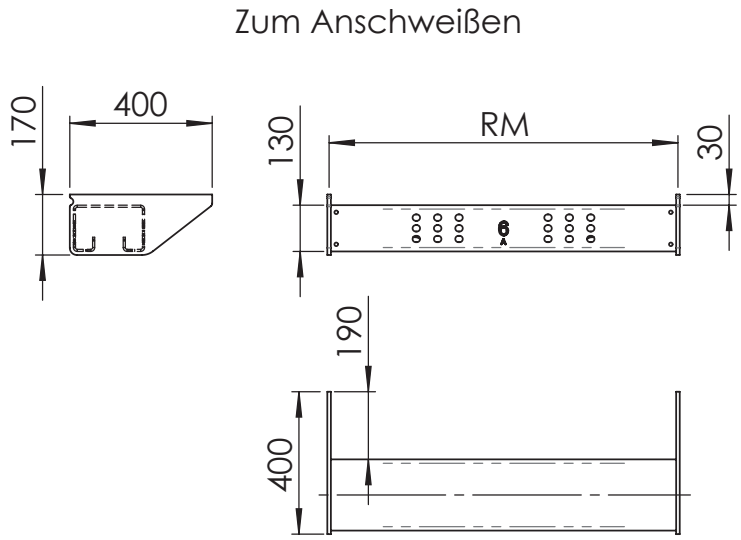

Konsolen

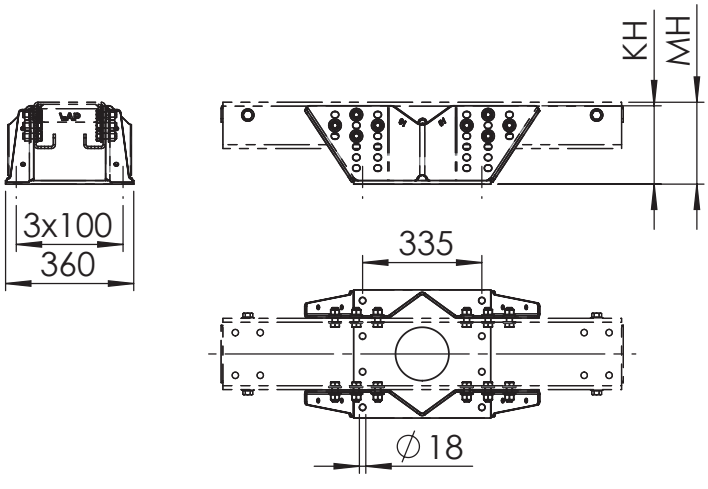

KH [mm]	MH [mm]
220	140 170 200 230
310	230 260 290 320
400	320 350 380 410
490	410 440 470 500
580	500 530 560 590
670	590 620 650 680

WZD 240

S [kg]	V [kN]	Dc [kN]	ECE
1000	max. 95	max. 150	E4-55R-010148

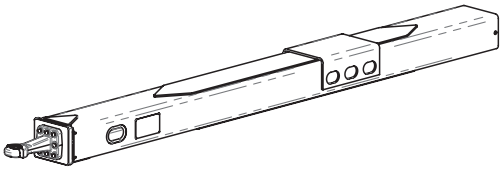

GL [mm]	H [mm]
3280 3580 3880 4180	108
	110
	112
	115

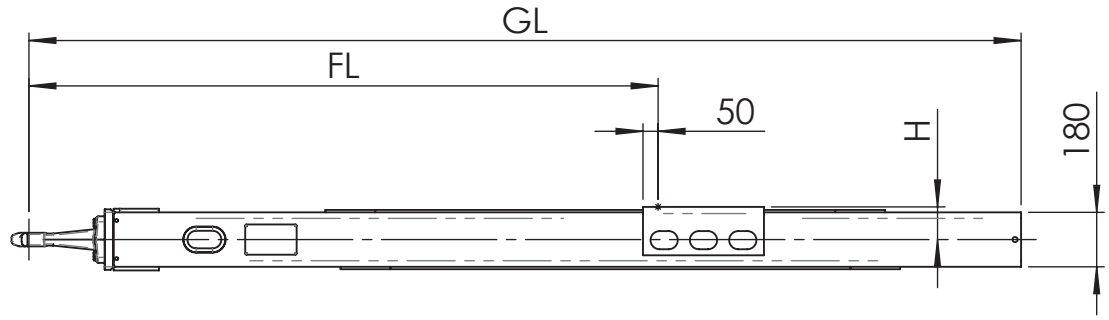

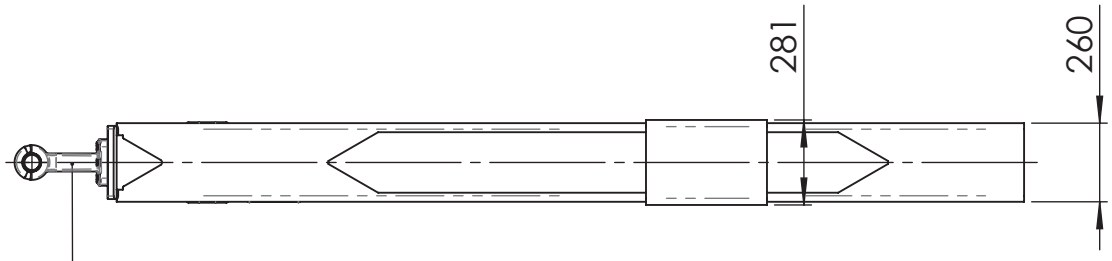

DIN 74053-50D, Ø50
DIN 74054-40D, Ø40
Typ: Ø57,5
Typ: BNA, Ø68
weitere Zugösen möglich

WZD / WZE / WZF

WZD

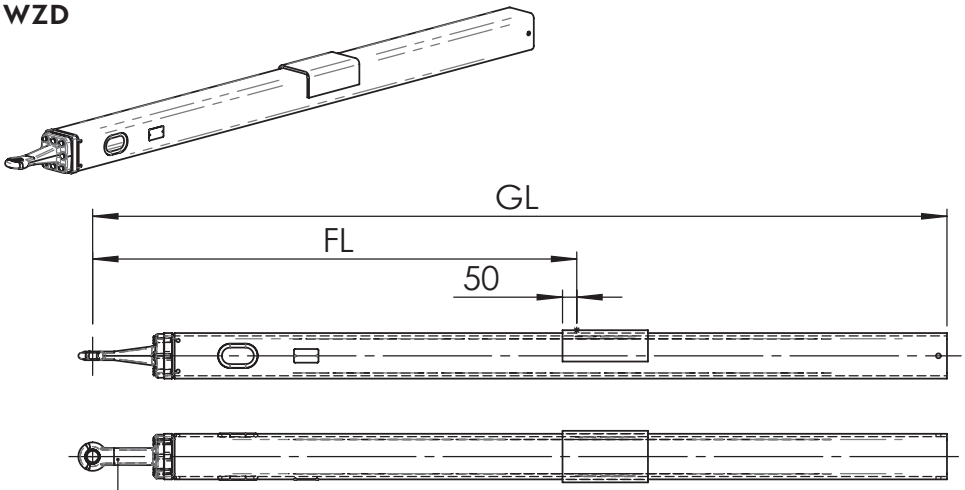

DIN 74053-50D, Ø50
DIN 74054-40D, Ø40
Typ: Ø57,5
Typ: BNA, Ø68
weitere Zugösen möglich

WZE 135

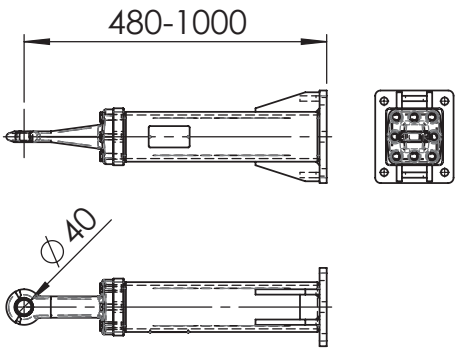

S [kg]	V [kN]	Dc [kN]	ECE
1000	max. 39,5	max. 100	E1-55R-023318

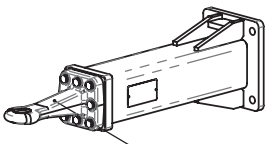

DIN 74053-50D, Ø50
DIN 74054-40D, Ø40
Typ: Ø57,5
Typ: BNA, Ø68
weitere Zugösen möglich

WZF 135

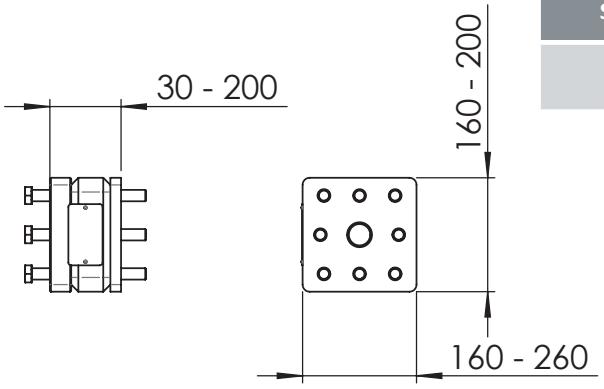

S [kg]	V [kN]	Dc [kN]	ECE
1000	max. 60	max. 140	E1-55R-023319

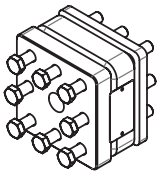

WZD - L

Typ	S [kg]	V [kN]	Dc [kN]	ECE
WZD 180L	1000	max. 66	150	E4-55R-021359
WZD 240L	100	max 95	135	E4-55R-010878

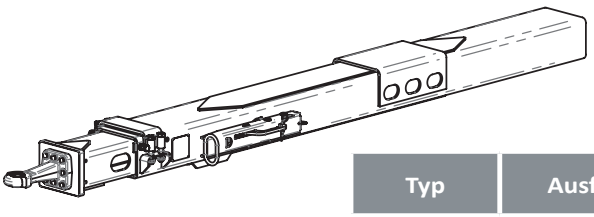

Typ	Ausf.	B [mm]	H [mm]	A [mm]	Verstellung
WZD180L	-	260	180	110	4x100 mm 6x100 mm 8x100 mm max. 3500 mm*
WZD240L	A1	200	200	118	
	B1	220	220	128	
	C1	260	260	148	
	C2	260	260	150	
	C3	260	260	152	

*WZD180L max. 2100 Fahrstellung max. 800 mm Verstellung.

WZD240L Fahrstellung max. 2000 mm Verstellung.

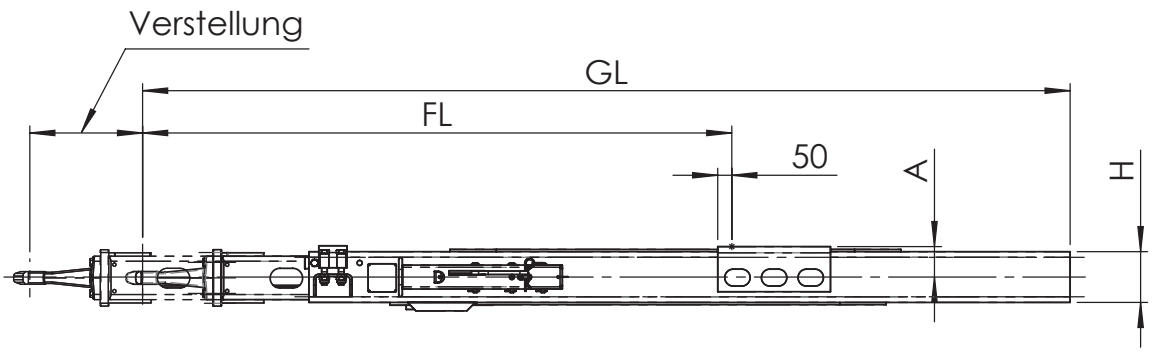

DIN 74053-50D, Ø50
DIN 74054-40D, Ø40
Typ: Ø57,5
Typ: BNA, Ø68
weitere Zugösen möglich

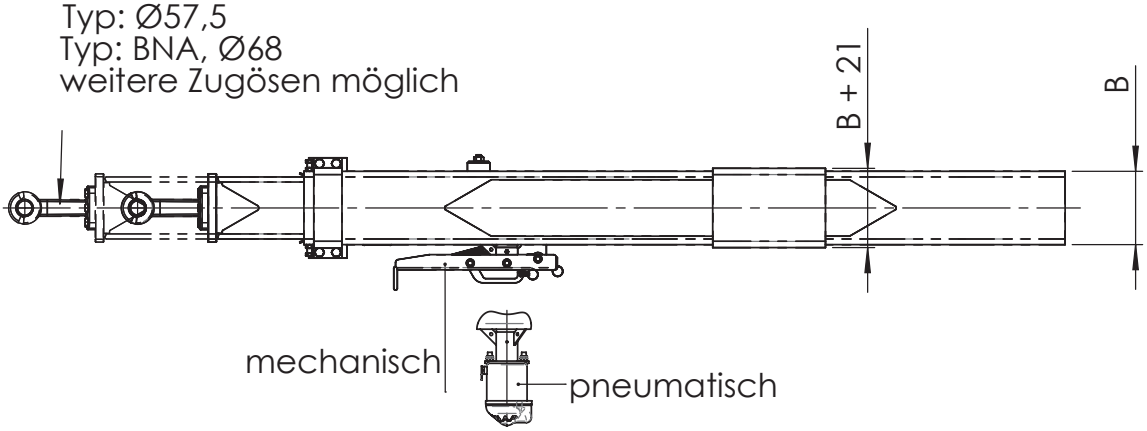

WZD 751 K

S [kg]	V [kN]	Dc [kN]	ECE
1000	max. 95	max. 145	E4-55R-010621

H [mm]
108
110
112
115
110
115

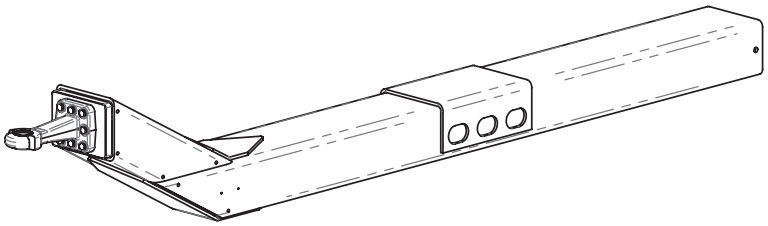

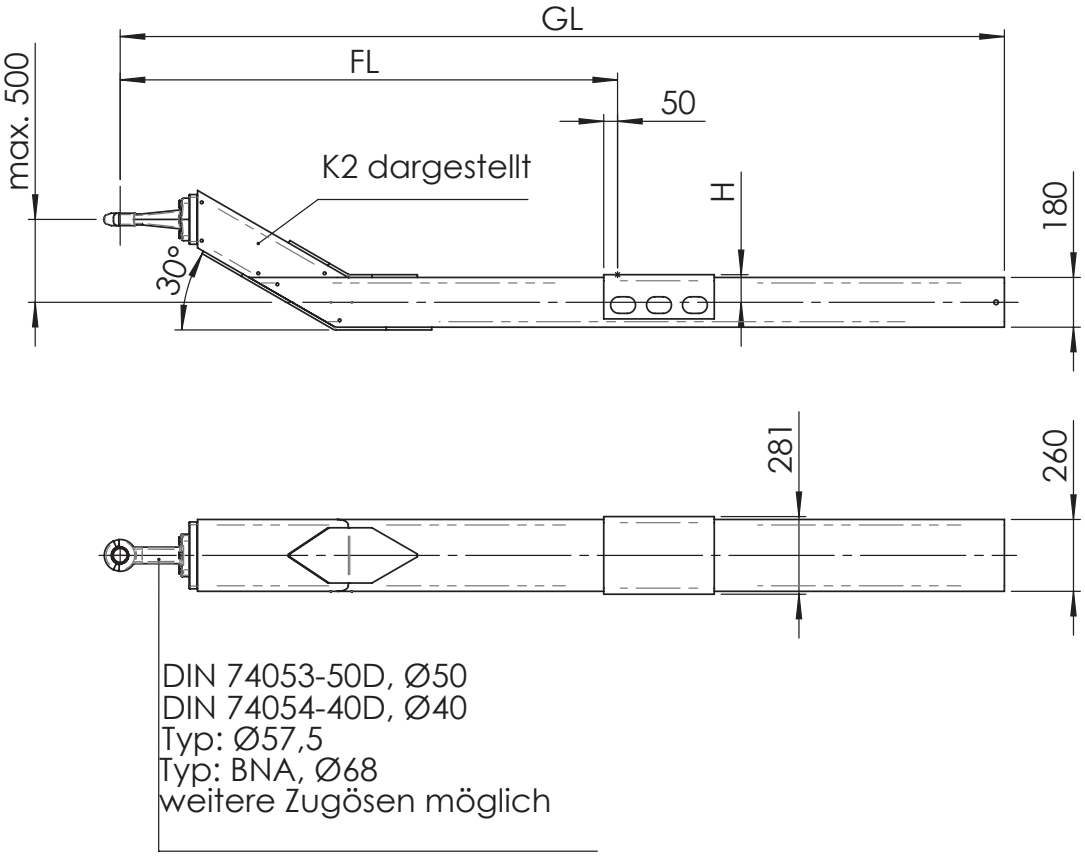

WZD 135 HS

S [kg]	V [kN]	Dc [kN]	ECE
1000	max. 50	max. 100	E1-55R-023316

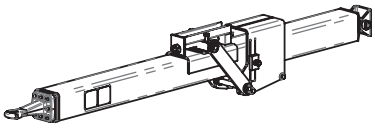

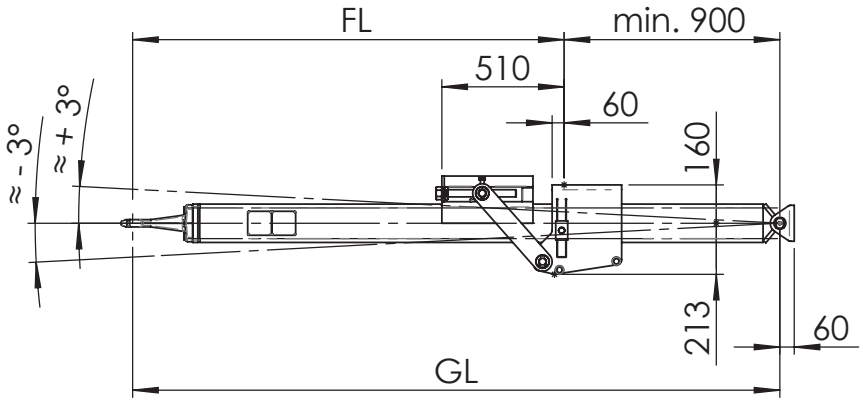

DIN 74053-50D, Ø50
DIN 74054-40D, Ø40
Typ: Ø57,5
Typ: BNA, Ø68

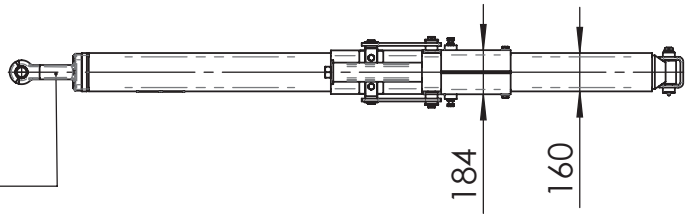

WZD 135 HHS

Zugdeichsel höhenverstellbar mit Vertikalspindel

S [kg]	V [kN]	Dc [kN]	ECE
1000	max. 50	max. 100	E1-55R-023315

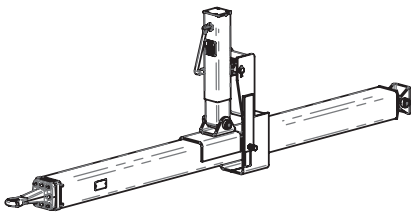

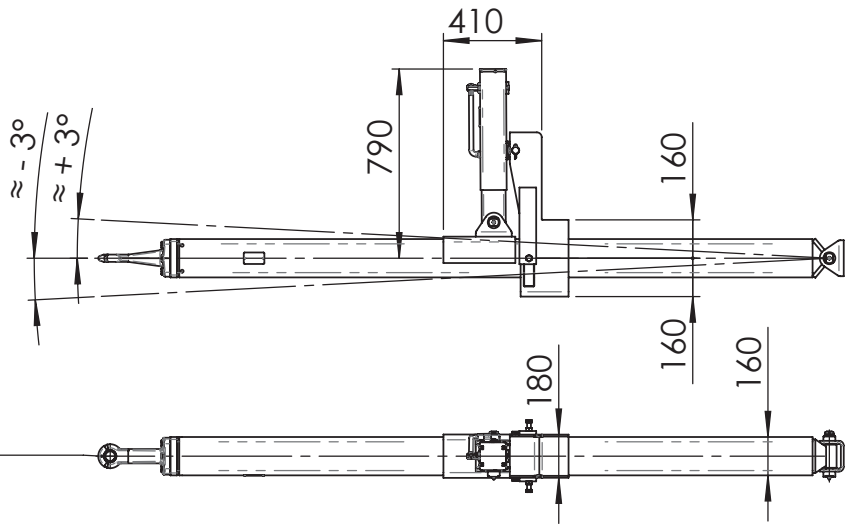

DIN 74053-50D, Ø50
DIN 74054-40D, Ø40
Typ: Ø57,5
Typ: BNA, Ø68

WUB 601 / WUB 751 / WUB 901

Typ	S [kg]	V [kN]	Dc [kN]	D [kN]	ECE
WUB 601	1000	max. 60	max. 110	max. 140	E4-55R-010670
WUB 751	1000	max. 75	max. 130	max. 190	E1-55R-013061
WUB 901	1000	max. 90	max. 140	max. 200	E4-55R-010672

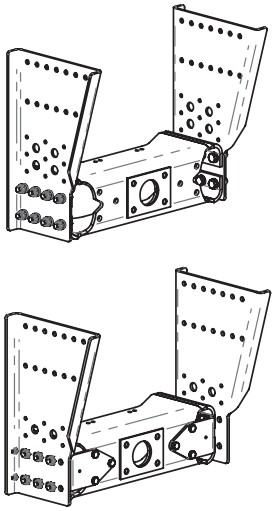

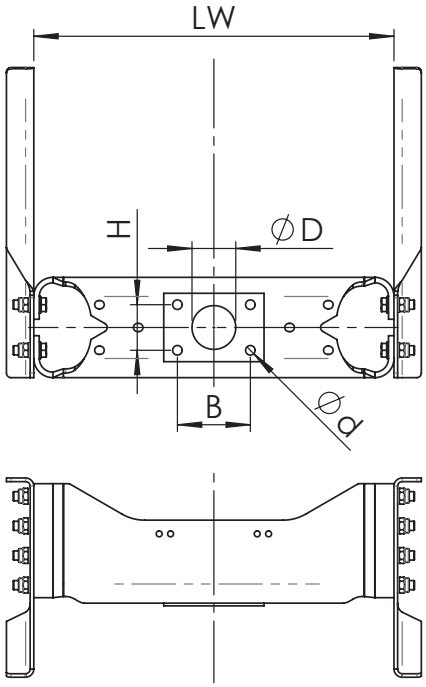

Ausführung AH

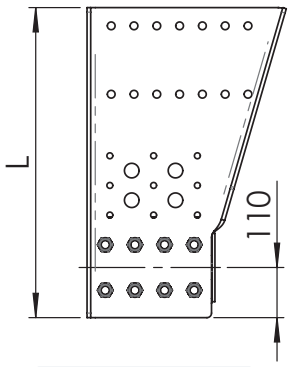

◀◀ Fahrtrichtung

L [mm]	AH / AV / B	G	S1 / S2
	525	525	
	550	550	
	590		590
	620	620	620
	650	650	650
	680	680	680
	720	720	720
	750	750	750
	800	780	800
	850		

LW [mm]
762
770
790
850
854
866

B [mm]	H [mm]	ØD [mm]	Ød [mm]
160	100	96	21
140	80	86	17
120	55	76	15
BNA			

Zubehör auf Seite 490

Nur für WUB 601 und WUB 751

Ausführung AV

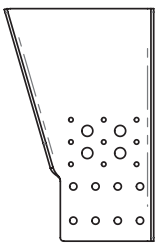

Ausführung B

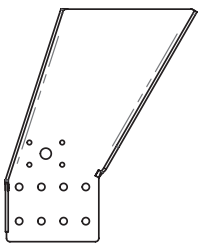

Ausführung G

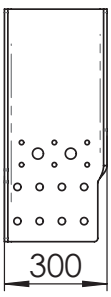

Ausführung S1

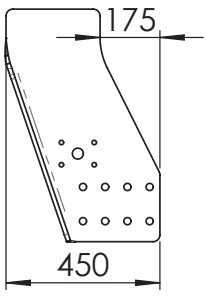

Ausführung S2

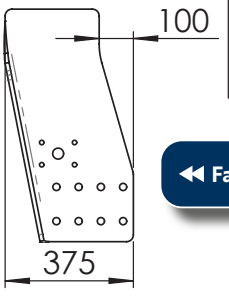

◀◀ Fahrtrichtung

WUB 18/1 US

S [kg]	V [kN]	Dc [kN]	ECE
1000	max. 60	max. 145	E1-55R-023288

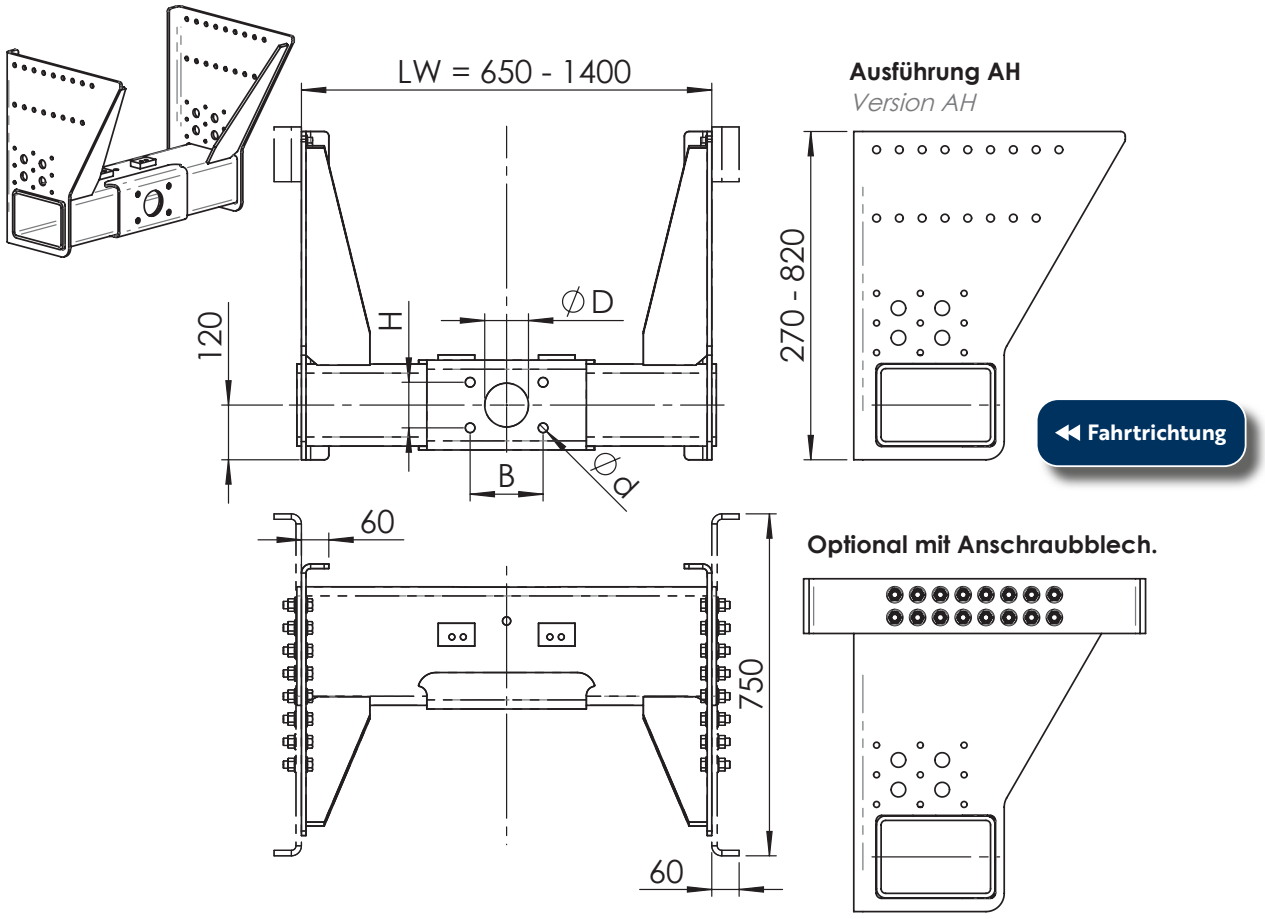

B [mm]	H [mm]	ØD [mm]	Ød [mm]
160	100	96	21
BNA			

Zubehör auf Seite 490

Ausführung AV

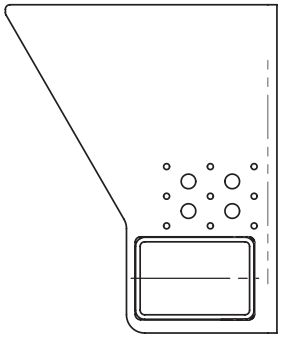

Ausführung B

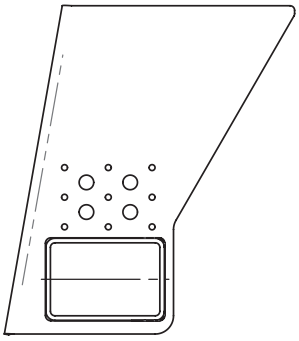

Ausführung C

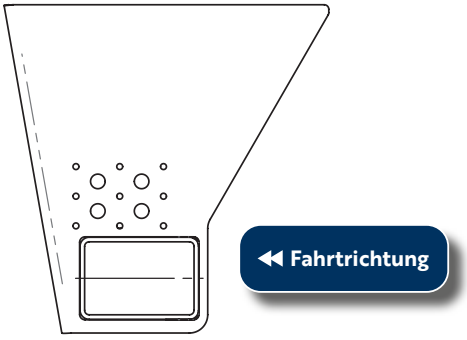

WUB 18/1

Typ	S [kg]	V [kN]	Dc [kN]	D [kN]	ECE
WUB 18/1	1000	max. 60	max. 145	max. 140	E1-55R-023294

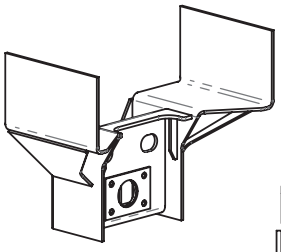

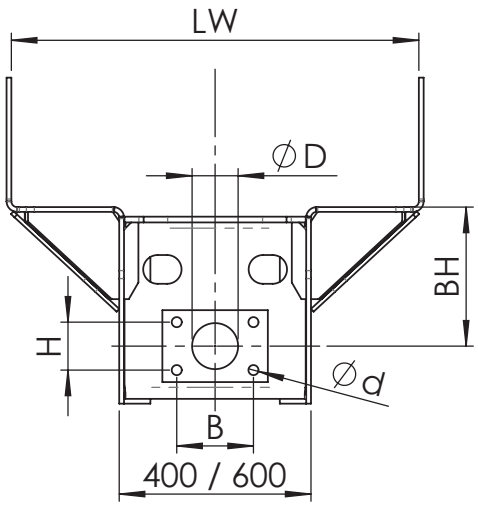

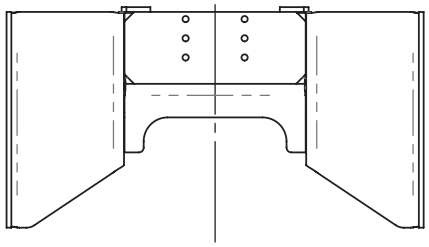

Ausführung G

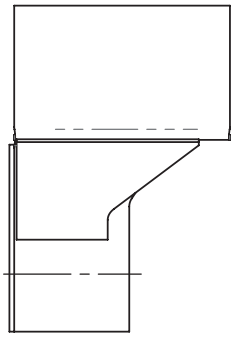

◀◀ Fahrtrichtung

Ausführung K

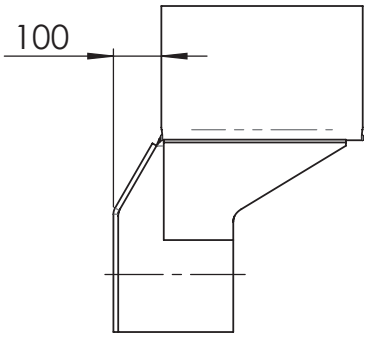

LW [mm]	BH [mm]
762 770 790 850 854 866	240 270 300 330

B [mm]	H [mm]	ØD [mm]	Ød [mm]
160	100	96	21
BNA			

Zubehör auf Seite 490

WUB 751 MIV

S [kg]	V [kN]	Dc [kN]	D [kN]	ECE
1000	max. 75	max. 130	max. 190	E4-55R-010453

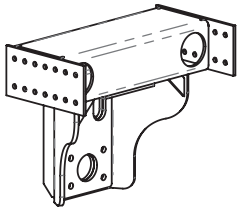

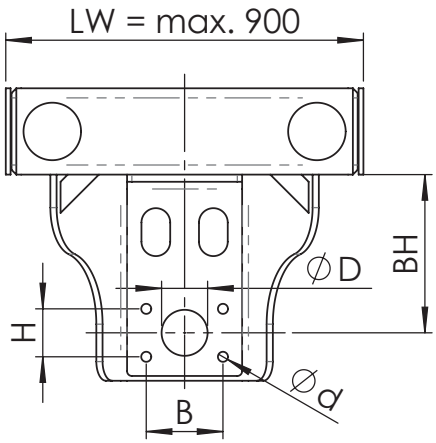

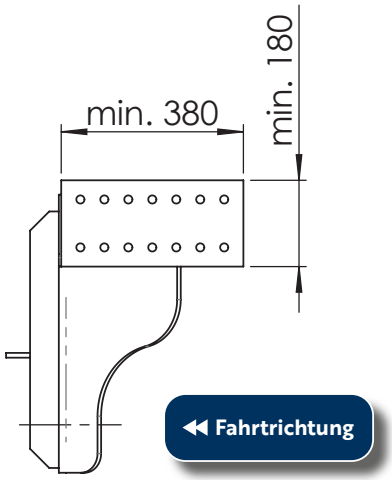

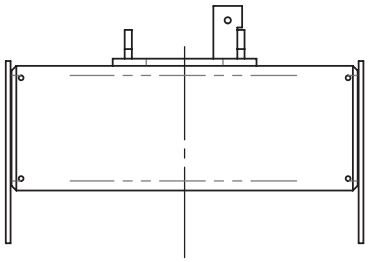

Ausführung	BH [mm]
A	min. 290 max. 340
B	> 340 max. 480

B [mm]	H [mm]	ØD [mm]	Ød [mm]
160	100	96	21

Zubehör auf Seite 490

WUB 751 MI

S [kg]	V [kN]	Dc [kN]	D [kN]	ECE
1000	max. 75	max. 160	max. 190	E4-55R-010379

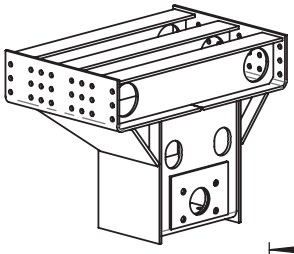

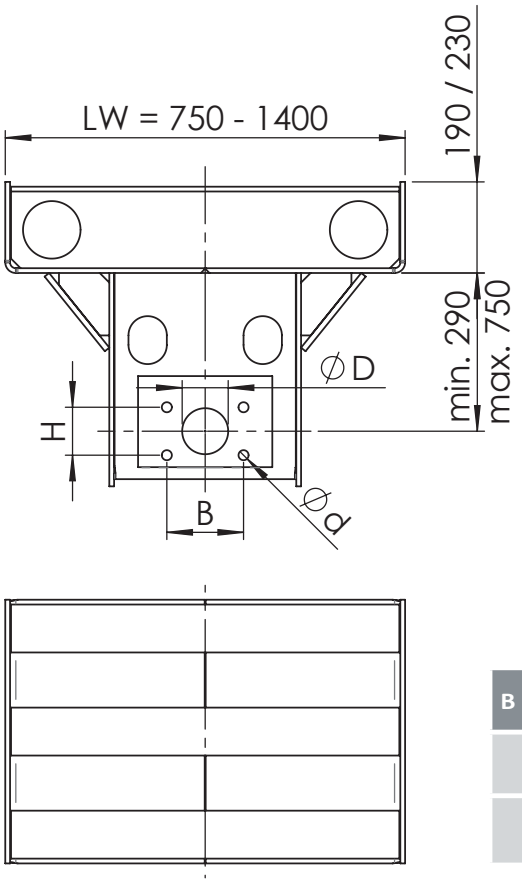

Ausführung A

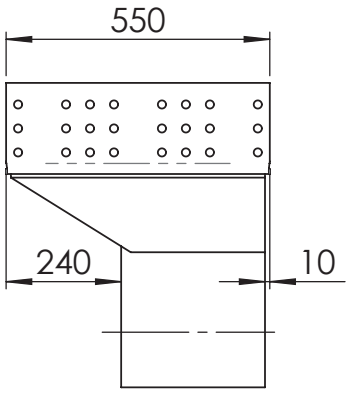

◀◀ Fahrtrichtung

B [mm]	H [mm]	ØD [mm]	Ød [mm]
160	100	96	21
BNA			

Ausführung B

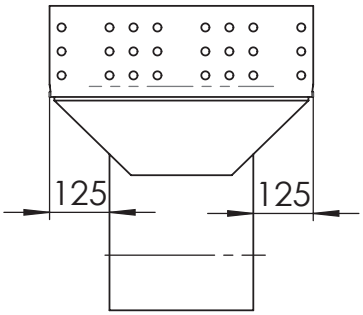

Ausführung C

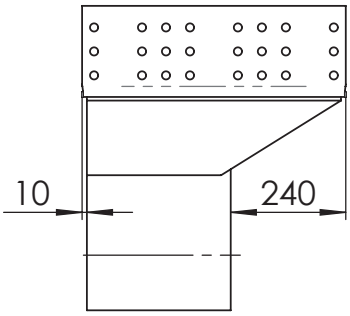

Zubehör auf Seite 490

STM 150/75 | STM 150/90

Typ	S [kg]	V [kN]	Dc [kN]	D [kN]	ECE
STM 150/75	1000	max. 75	max. 130	max. 190	E4-55R-010508
STM 150/90	1000	max. 90	max. 140	max. 200	E4-55R-010547

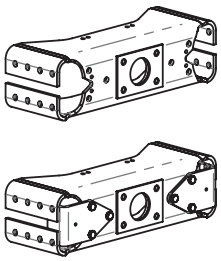

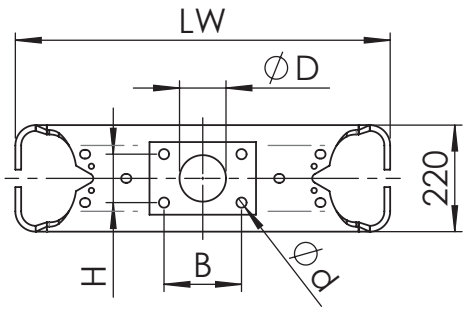

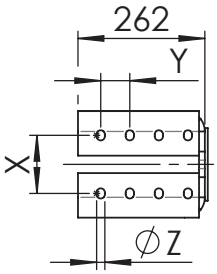

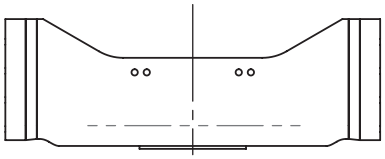

B [mm]	H [mm]	ØD [mm]	Ød [mm]
160	100	96	21
BNA			

Fahrzeuge	LW [mm]	X [mm]	Y [mm]	Z [mm]
Mercedes Benz: Actros 4 / 5	834	100	50	Ø17
MAN : TGX / TGS	744	140	50	Ø15
VOLVO; FH Renault: T	836	120	50	Ø15
DAF: XF / XG	774	120	60	Ø17
Scania : R / S	752	100	50	Ø15
IVECO : S-WAY	756	135	45	Ø15

STM 150 A | STM 150 V

Typ	BH [mm]	S [kg]	V [kN]	Dc [kN]	D [kN]	ECE
STM 150 A	0	1000	max. 90	max. 140	max. 190	E4-55R-010351
STM 150 V	20- 200 >200- 240	1000	max. 90 max. 80	max. 140	max. 190	E4-55R-010351

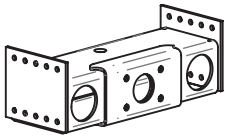

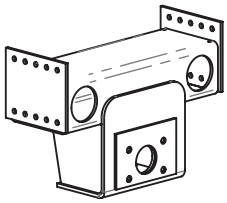

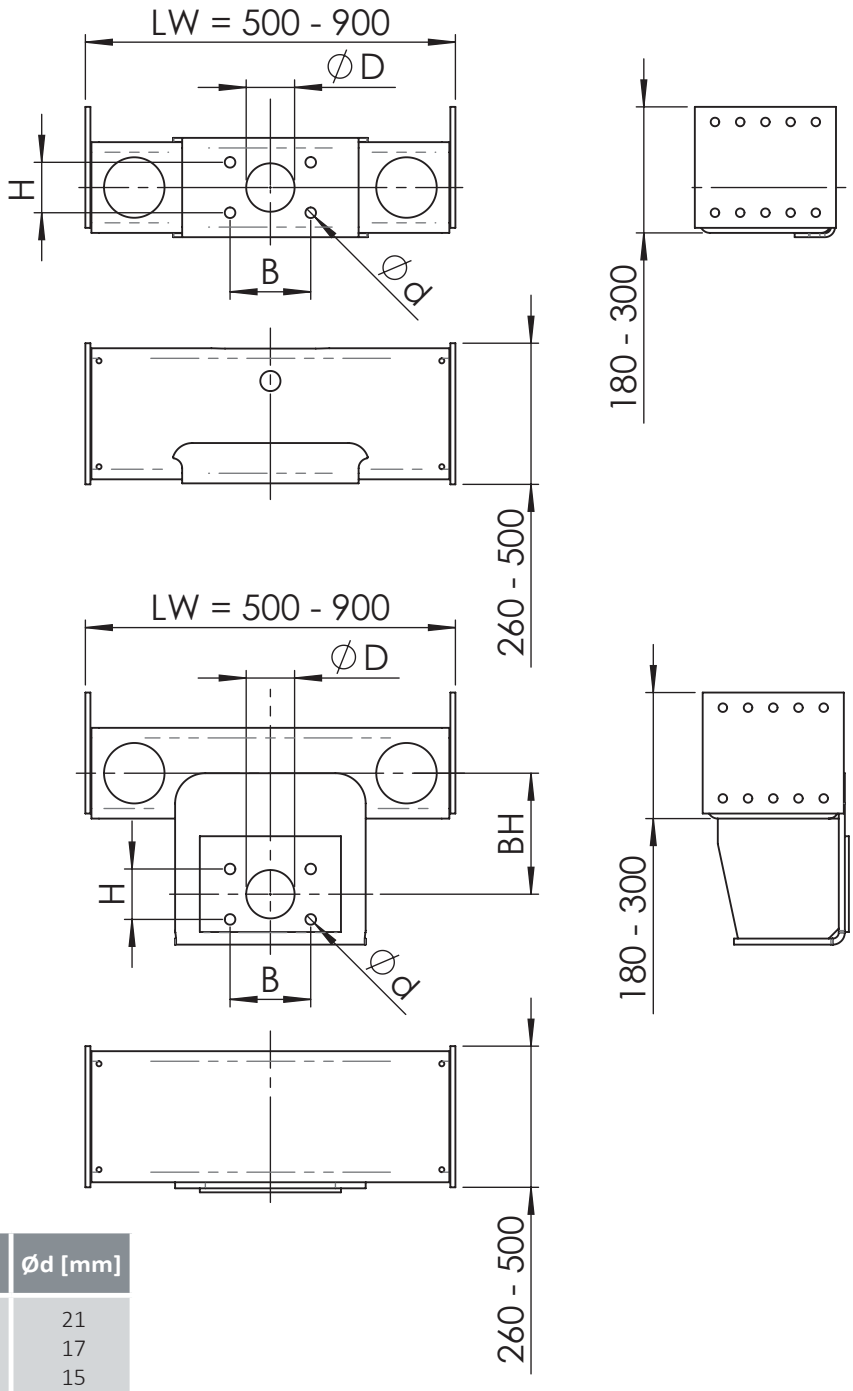

B [mm]	H [mm]	ØD [mm]	Ød [mm]
160	100	96	21
140	80	86	17
120	55	76	15
BNA			

PF

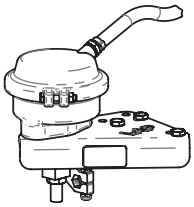

Typ	Für Kupplungen	Anschluss für Luftdruck	Schlauchlänge
PF1	Orlandi E525	-D (DUOMATIC) -P (PALM)	1300 mm 1500 mm
PF2	Rockinger 400A52 Rockinger 500A66 Rockinger 510A61		
PF4	Rockinger 500A66 Rockinger 510A61		
PF6	Rockinger 500A66 Rockinger 510A61		

PF1

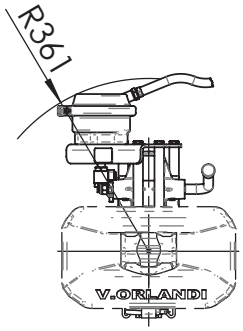

PF2

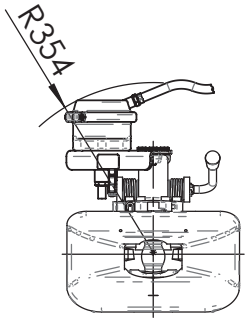

PF4

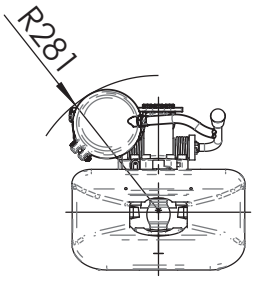

PF6

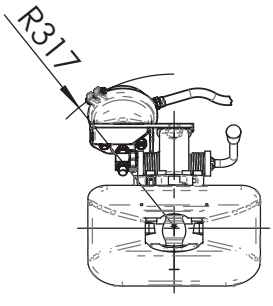

DUOMATIC

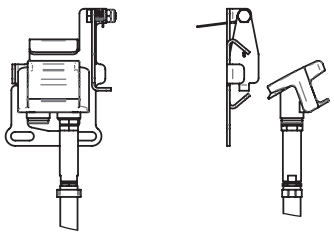

PALM

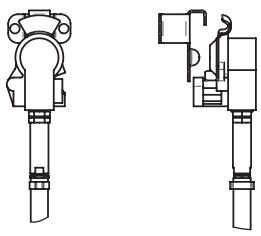



FEDERN UND ZUBEHÖR

19

Parabelfedern

Bild	Federlagen	zul. Achslast [t]	Stützweite [mm]	Breite [mm]	Paketdicke [mm]	Federweg b. Villast [mm]	Gewicht [kg]	Art.-Nr.
	3	6	1200	80	69	56	41,0	790601
1	2	9	1200	100	60	49	41,8	790663
1	3	11	1200	100	81	53	57,0	790635
1	4	14	1200	100	108	51	73,2	790607

1

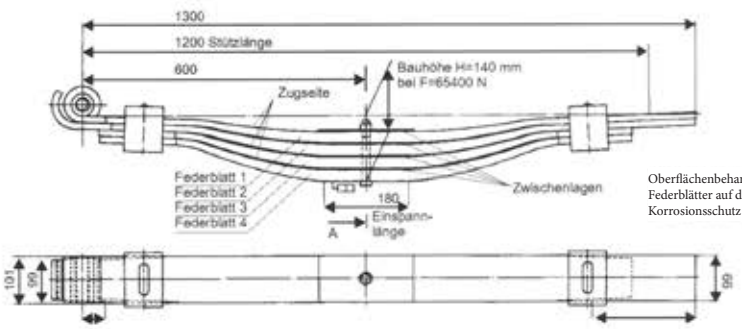

Oberflächenbehandlung:
Federblätter auf der Zugseite kugelgestrahlt
Korrosionsschutz durch Zinkstaubfarbe

Silentblocks

(Stahl-Gummi-Lagerbüchsen) als Ersatz für 80 und 100 mm breite Parabelfedern



außen Ø mm	innen Ø mm	für Federbreite [mm]	Art.-Nr.
50	24,3	80	18.1131
50	24,3	100	18.1130

Federaggregate für Tandem-Fahrzeuge

TAG Type	zul. Gesamt-gewicht in [t]	Federbreite [mm]	Bauhöhe unbeladen [mm]	Abmessung A [mm]	Abmessung B [mm]	Art.-Nr.
80/70/990	8	70	238	870	990	280700990
80/70/1040	8	70	242	890	1040	280701040
120/80/990	12	80	249	870	990	280800990
120/80/1040	12	80	250	895	1040	280800993
120/80/1140	14	80	250	1040	1140	280801140
180/80/990	18	80	283	871	993	280800998
180/80/1040	18	80	283	895	1040	280800999
180/80/1362	18	80	379	1235	1360	280801362



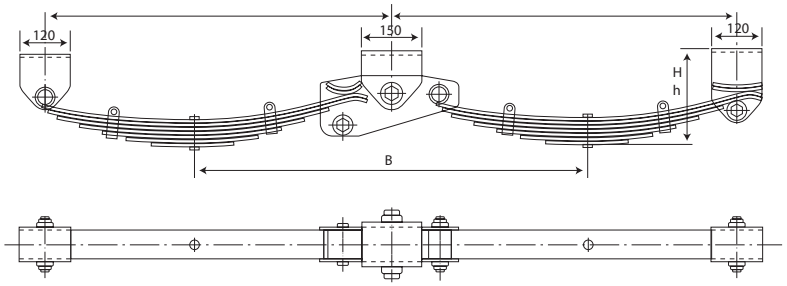

Vielblattfedern

zul. Achs-last am Boden	Blattzahl pro Stk.	Breite [mm]	Blatt-dicke [mm]	Stütz-weite [mm]	Spren-gung [mm]	Bauhöhe [mm]	Büchsen Ø Innen [mm]	Durchb. bei zul. stati. Be-lastung	Gewicht in kg je Feder	Art.-Nr.
10000	14	100	11	1090	110	264	30	54	95,2	25.1089
4000	8	80	10	1090	97	177	28	58	43,8	400 300
5200	11	80	10	1090	97	207	28	58	55,7	400 303



Zuggabelfederschuh

Typ	Federbreite [mm]	Länge [mm]	Höhe [mm]	Material-stärke [mm]	Bohrung d. Büchsen [mm]	Nuten-breite d Büchsen [mm]	Gewicht [kg]	Art.-Nr.
E5	80	230	100	10	28/24	30,5	5,0	18.1005 (links)
E5	80	230	100	10	28/24	30,5	5,0	18.1006 (rechts)
E11	100	230	100	12	30/26	35,5	6,25	18.1007 (links)
E11	100	230	100	12	30/26	35,5	6,25	18.1008 (rechts)



Federschuh niedrig

Typ	Federbreite [mm]	Länge [mm]	Höhe [mm]	Material-stärke [mm]	Bohrung d. Büchsen [mm]	Nuten-breite d Büchsen [mm]	Gewicht [kg]	Art.-Nr.
E1	60	130	67	7,5	24/20	E1	1,50	18.1158
E3	70	150	90	10	26/22	E3	2,25	18.1010
E5	80	150	100	10	28/24	E5	3,0	18.1011
E11	100	150	100	12	30/26	E11	3,5	18.1012
E11 sond.	100	150	100	12	30/30	ohne Nut	3,5	18.1147
G70	72	130	90	8	26/22	E3	1,9	18.1024



Gleitfederschuh hinten hoch

mit eingeschweißter Federgleitplatte und Schrägschmiernippel Gewinde: R1/8 Zoll

Typ	Feder-breite [mm]	Länge [mm]	ganze Höhe [mm]	Material-stärke [mm]	Höhe von Ober-bis Unterk. Gleitplatte [mm]	Höhe von Gleitpl. bis Mitte Bohrung [mm]	Bohrung Ø [mm]	Gewicht [kg]	Art.-Nr.
E2	60	130	170	8	104	46	15	3,8	18.1013
E2	70	150	170	10	110	40	17	5,5	18.1014
E5 u. E8	80	150	190	10	120	50	17	6,5	18.1015



Federschuh vorne 130 mm hoch, für Parabelfedern

Typ	Federbreite [mm]	Gewicht [kg]	Art.-Nr.
vorderer Federschuh 102	100	6,8	18.1100

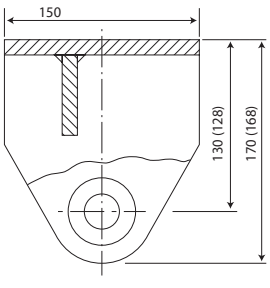

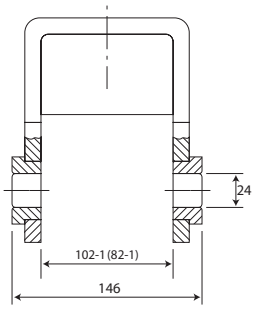

◀◀ Fahrtrichtung

Vordere Aufhängung GK-W Federbreite 80

- Für 80 mm Feder
- wartungsarm

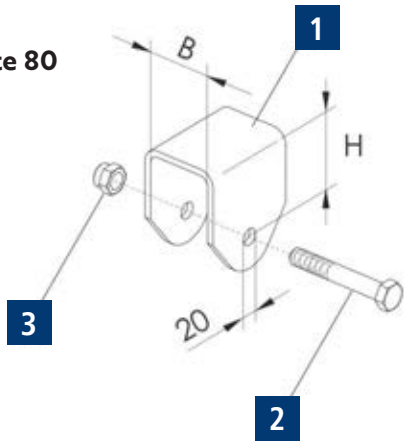

Bild	Bezeichnung	Abmessung	B [mm]	H [mm]	Art.-Nr.
1	Aufhängung GK 80-W kplt. montiert	-	80	107	700161165
	Aufhängung GK 80-W	-	80	107	700300410
2	Schraube	M20x130	-	-	700012013
3	Sicherungsmutter	M20/DIN 980	-	-	710500139

Gleitschuh GK

- Für 80 mm Feder

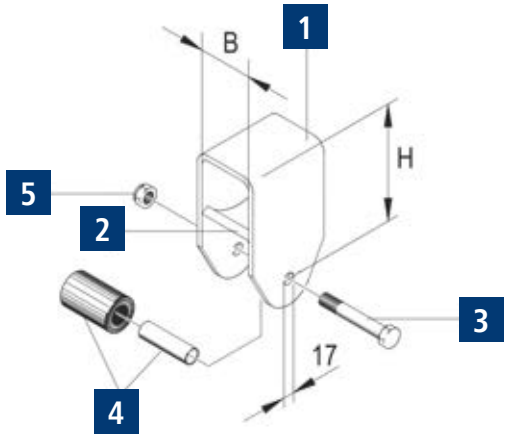

Bild	Bezeichnung	Abmessung	B [mm]	H [mm]	Art.-Nr.
1	Gleitschuh GK 80-W kplt. montiert	-	82	162	700162060
	Gleitschuh GK 80-W	-	82	162	700158000
2	Gleitplatte GK 80	-	-	-	700310038
3	Schraube	M16x120	-	-	710500128
4	Kit Distanzrohr + Gummirolle GK 80 mit Schraube und Mutter	-	-	-	700161209
5	Sicherungsmutter	M16	-	-	710500135

Vordere Aufhängung GK-W Federbreite 100

- Für 100 mm Feder
- wartungsarm

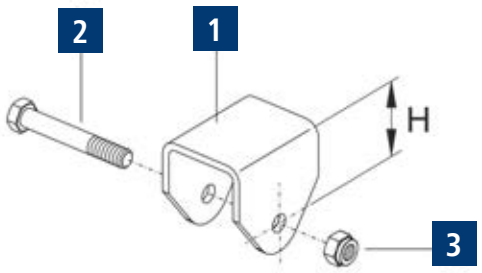

Bild	Bezeichnung	Abmessung	B [mm]	H [mm]	Art.-Nr.
1	Aufhängung GK 100-W kplt. montiert	-	100	107	700161169
	Aufhängung GK 100-W	-	100	107	700300523
2	Schraube	M24x160	-	-	700012416
3	Sicherungsmutter	M24/DIN 980-10	-	-	700012407

Gleitschuh GK

- Für 100 mm Feder

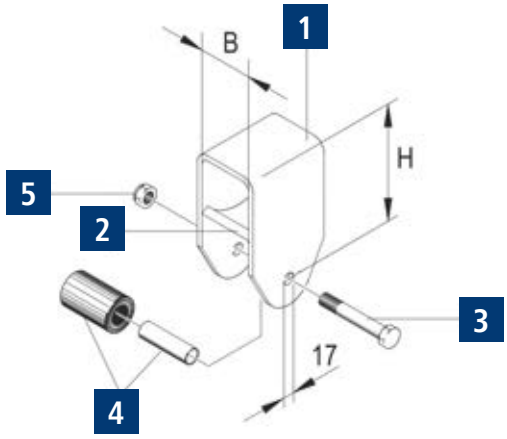

Bild	Bezeichnung	Abmessung	B [mm]	H [mm]	Art.-Nr.
1	Gleitschuh GK 100-W kplt. montiert	-	100	162	700162090
	Gleitschuh GK 100-W	-	100	162	700150040
2	Gleitplatte GK 100	-	-	-	700310838
3	Schraube	M16x150	-	-	710500130
4	Sicherungsmutter	M16	-	-	710500135
5	Kit Distanzrohr + Gummirolle GK 100 mit Schraube und Mutter	-	-	-	716000048

Gleitfederschuh vorne 130 mm hoch, für Parabelfedern

Typ	Federbreite [mm]	Gewicht [kg]	Art.-Nr.
Gleitfederschuh 102	100	5,5	18.1103

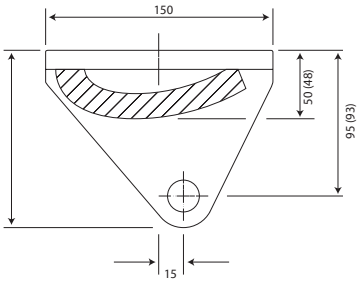

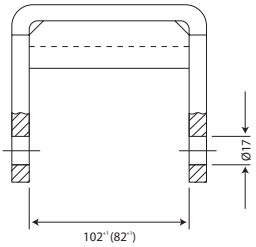

◀◀ Fahrtrichtung

Federschuh vorne 200/230 mm hoch, für Parabelfedern

Typ	Federbreite [mm]	Gewicht [kg]	Art.-Nr.
vorderer Federschuh 102/200	100	9,5	18.1109

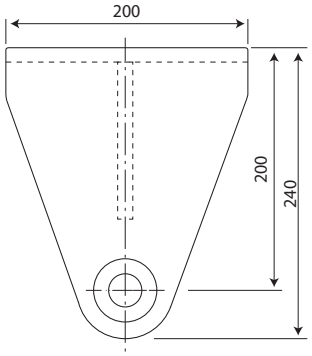

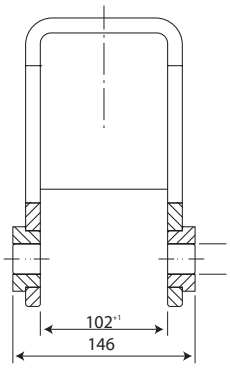

◀◀ Fahrtrichtung

Gleitfederschuh 220/230 mm hoch, für Parabelfedern

Typ	Federbreite [mm]	Gewicht [kg]	Art.-Nr.
Gleitfederschuh 102/200	für 100 Federbreite	9,0	18.1112
Gleitfederschuh 102/230	für 100 Federbreite	9,5	18.1137

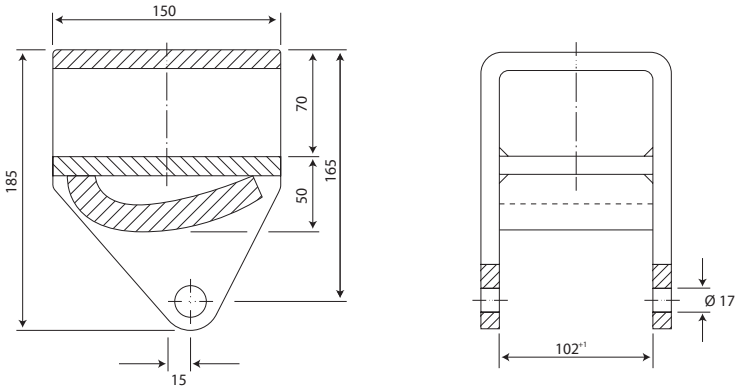

Federbolzen für Einheitsanhänger

mit abgesetztem Schaft, komplett mit Schmiernippel, Unterlegscheibe und Kronenmutter

Type	Schaftabmessung [mm]	Gewicht [kg]	Art.-Nr.
1,7 to E2	20 x 14,5 / 24 x 77,5	0,39	074.401-00
3 to E3	22 x 19,5 / 26 x 92,5	0,57	074.403-00
5 to E5	24 x 24,5 / 28 x 107,5	0,76	074.404-00
8 to E11	26 x 29 / 30 x 131,5	1,00	074.406-00
16 to E24	36 x 28,5 / 40 x 131,5	1,90	19.1008



Federbolzen für Einheitsanhänger

komplett mit Schmiernippel, Unterlegscheibe und Kronenmutter

Schaftabmessung [mm]	Gewicht [kg]	Art.-Nr.
26 x 110	0,59	19.1076
25 x 130	0,61	19.1010
30 x 140	0,96	19.1090
30 x 180	1,18	074.368-00
28 x 130	0,79	19.1013
28 x 140	0,86	19.1014
30 x 130	0,91	074.360-00
30 x 150	1,03	074.364-00
30 x 160	1,08	074.366-00
35 x 130	1,50	19.1020



Federbolzen für Einheitsanhänger

Type	Ausführung	passend zu	Art.-Nr.
Zubehör I	Spez. Stahlschraube DIN 931.8.8-M 24x175 mm mit 35 mm Gewindelänge Poly-Stop-Sicherheits-Sechskant-mutter DIN 985, 61 M 24	18.1095/96, 18.1097/98, 18.1106/07,18.1099, 18.1100 und 18.1109 ferner für: 18.1134/35 und 18.1136	18.1122
Zubehör II	Gummirolle 80 mm lang, 40 mm Ø x 17 mm Bohrung, inkl Maschinenschraube DIN 601 /M 16 x 120 mm mit Mutter und Federring	18.1102	18.1123

Federbüchsen aus Vollmessing

Abmessung = innen-Ø x
außen-Ø x Länge



Abmessung [mm]	Gewicht [kg]	Art.-Nr.
24 x 30 x 60	0,14	074.620-00
25 x 30 x 70	0,13	074.620-00A
25 x 30 x 80	0,15	19.1023
26 x 32 x 70	0,18	074.637-00
28 x 34 x 80	0,20	074.644-00
28 x 36 x 80	0,27	074.650-00
28 x 36 x 100	0,35	074.652-00
30 x 36 x 100	0,27	074.663-00
30 x 38 x 100	0,37	074.668-00
30 x 40 x 100	0,41	074.671-10
35 x 42 x 100	0,36	074.678-10
40 x 48 x 100	0,47	074.683-10

Anschweißbuchsen für Federschuhe

mit und ohne Nuten

Bild	Type	außen Ø [mm]	Bohrung [mm]	ganze Länge [mm]	Ansatz Ø [mm]	Nuten-breite	Gewicht [kg]	Art.-Nr.
1	E2	38	20	16	36	ohne Nut	0,08	18.1047
2	E2	38	24	20	36	mit Nut	0,09	18.1048
1	E3	42	22	21	38	ohne Nut	0,4	18.1049
2	E3	42	26	25	38	mit Nut	0,13	18.1050
1	E5	48	24	26	44	ohne Nut	0,27	18.1051
2	E5	48	28	30	44	mit Nut	0,24	18.1052
1	E11	50	26	30	44	ohne Nut	0,29	18.1053
2	E11	50	30	34	44	mit Nut	0,27	18.1054
1		50	30	26	44	ohne Nut	0,28	18.1055
2		50	35	3	44	mit Nut	0,26	18.1056

1



2



Tragfederbolzen

Stahlschrauben DIN 931.8.8 in 8G-Qualität,
Länge = reine Schaftlänge
Der Sechskantkopf wird nicht mitgemessen!



Type	Abmessung [mm]	Gewicht [kg]	Art.-Nr.
Tragfederbolzen	M16x180	0,310	97.5311
Tragfederbolzen	M20x240	0,620	97.5368
Tragfederbolzen	M20x260	0,680	97.5369
Tragfederbolzen	M20x340	0,910	97.5532
Tragfederbolzen	M20x360	0,965	97.5534
Tragfederbolzen	M20x380	1,000	97.5535
Tragfederbolzen	M24x175	0,850	18.1122
Tragfederbolzen	M24x200	0,800	97.5418
Tragfederbolzen	M24x240	0,950	97.5420
Tragfederbolzen	M24x280	1,080	97.5551
Tragfederbolzen	M24x300	1,150	97.5552
Tragfederbolzen	M24x320	1,200	97.5538
Tragfederbolzen	M24x360	1,360	97.5542
Tragfederbolzen	M24x380	1,410	97.5544
Tragfederbolzen	M24x400	1,500	97.5545
Tragfederbolzen	M24x420	1,580	97.5546
Tragfederbolzen	M24x440	1,650	97.5547
Tragfederbolzen	M24x460	1,720	97.5548

Tragfederbolzenmutter



Type	Gewinde [mm]	Art.-Nr.
Poly-Stop-Mutter	M24	97.6762

Federplatten fertig gebohrt

gesenkgeschmiedete Ausführung



Federbreite [mm]	Plattengröße [mm]	Bohrbild [mm]	Befestigungs-löcher Ø [mm]	Mittellochbohrung Ø [mm]	Materialstärke [mm]	Art.-Nr.
80	194x155	150x101	26	20	15	03.032.63.99.0
100	200 x 175	150 x 125	26	24	15	03.032.61.27.0

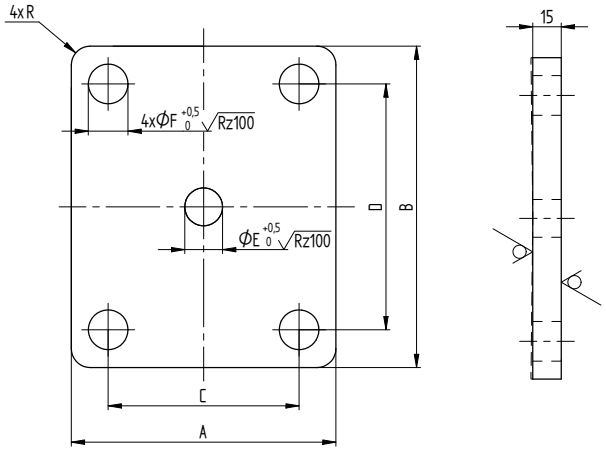

Art. Nr.	Seite
144	454
301	455
1018	454
1020	454
1022	454
1030	454
1032	454
1034	454
1100	454
1105	455
1135	454
1146	454
1162	454
1164	454
1440	454, 456
1551	456
2032	340
3020	341
3840	340
4430	343
4460	343
6441	457
10352	72
15279	84
20.128	245
21185	395
1/60	342
2/60	342
3/60	340
3/70	342
4/70	342
32023	91
32161	91
5/90	342
40006	262
55.845	58
64210	29
64230	29
67001	29
071014	80
71031	155
71100	225
71325	225
71326	225
71328	225
71846	225
80431	392
82412	313
83020	252
83030	252
83040	252
83050	252
83100	253
83110	253
83120	253
83160	253
83170	253
83180	253
83240	254
83300	254
83600	255
88020	315
89000	315
89010	315
89110	316
89111	316
89140	316
89141	316
89142	316
89190	316
89200	317
89502	317
89571	317
100943	321
100982	321
10.1023	62
10.1024	62
10.1025	62
101038	321
10.1204	74
10.1207	71, 247
10.1208	71, 247
10.1209	71, 247
10.1391	256
10.1392	256
101412	321
10.1505	62
10.1506	62
10.1507	62
10.1508	62
10.1509	62
10.1510	62
10.1511	62
10.1512	62
10.1513	62
10.1606	63
10.1619	62
10.1620	62
10.1621	62
10.1624	72
10.1625	72
10.1628	72
10.1637	256
101679	321
10.1824	256
10.1825	256
10.1827	256
10.1828	256
10.1830	256
10.1890	63
10.1987	245
10.1996	255
10.2331	245
10.2332	245
10.2333	245
10.2334	245
10.2337	245
102422	80
10.2523	72
10.2552	80
10.2553	80
10.2678	76
11.0450	84
11.1020	82
11.1024	82
11.1028	82
11.1264	86
11.1265	86
11.1267	86
11.1269	86
11.1270	86
11.1386	244
11.1549	84
11.1638	86
11.1672	19, 24
11.1718	84
11.1719	84
11.1722	84
11.1790	84
11.1793	84
11.1796	84
12.1005	87
12.1006	87
12.1030	87
12.1031	87
12.1054	87
12.1055	87
12.1112	92
12.1262	89
12.1263	89
12.1268	89
12.1269	89
12.1274	89
12.1275	89
12.1280	89
12.1281	89
12.1286	89
12.1287	89
12.1292	89
12.1293	89
12.1310	89
12.1311	89
12.1316	89
12.1317	89
12.1346	91
121348	28
12.1358	92
12.1359	92
12.1360	92
12.1361	92
12.1362	92
12.1364	92
12.1408	92
12.1441	88
12.1442	88
12.1443	88
12.1444	88
12.1447	88
12.1448	88
12.1451	89
12.1452	89
12.2258	88
12.2259	88
12.2262	88
12.2263	88
12.2268	88
12.2269	88
12.2270	88
12.2271	88
12.2274	88
12.2275	88
12.2280	88
12.2281	88
12.2294	89
12.2295	89
12.2298	89
12.2299	89
12.2304	89
12.2305	89
12.2306	89
12.2307	89
12.2310	89
12.2311	89
12.2316	89
12.2317	89
12.2346	91
131047	31
13.1056	251
13.1057	251
13.1121	53
13.1122	53
13.1125	53
13.1127	53
13.1202	51
13.1203	51
13.1204	51
13.1206	51
13.1221	290
13.1222	52
13.1224	52
13.1225	52
13.1228	52
13.1230	52
13.1231	52
13.1237	52
13.1243	249
13.1244	249
13.1245	249
13.1246	249
13.1247	249
13.1274	50
13.1275	50
13.1331	55
13.1337	52
13.1353	50
13.1373	290
13.1420	251
13.1421	251
13.1422	251
13.1423	251
13.1445	55
13.1446	55
13.1447	55
13.1448	55
13.1488	248
13.1490	248
13.1502	290
13.1506	55
13.1509	55
13.1510	55
13.1511	247
13.1512	247
13.1514	295
13.1519	290
13.1520	51
13.1521	51
13.1522	51
13.1523	51
13.1535	50
13.1538	252

Art. Nr.	Seite
13.1539	249
13.1540	249
13.1541	249
13.1545	295
13.1566	256
13.1567	256
13.1568	256
13.1576	295
13.1577	295
13.1578	295
13.1579	295
13.1580	295
13.1581	295
13.1718	248
13.1719	248
13.1825	266
13.1875	293
138074	161
14.1001	243
14.1002	243
14.1003	243
14.1005	243
14.1007	243
14.1008	243
14.1013	244
14.1014	244
14.1015	244
14.1016	244
14.1024	244
14.1027	406, 413
14.1029	413
14.1046	414
14.1047	414
14.1048	414
14.1049	414
14.1115	287
14.1116	287
14.1164	309
14.1165	309
14.1166	309
14.1169	309
14.1201	283
14.1202	283
14.1229	309
14.1234	309
14.1255	409
14.1256	409
14.1257	409
14.1258	409
14.1259	409
14.1260	409
14.1261	409
14.1262	409
14.1263	409, 413
14.1264	409
14.1267	410
14.1268	410
14.1269	408, 410
14.1270	408, 410
14.1271	410, 413
14.1272	410
14.1273	410, 4111
14.1275	411, 412
14.1276	411
14.1277	411
14.1278	407, 411
14.1279	407, 411
14.1280	411, 413
14.1283	412
14.1284	412
14.1334	406
14.1335	406
14.1336	406
14.1338	406
14.1371	411
14.1652	286
14.8002	408
14.9002	407
15.1090	251
15.1091	251
15.1092	251
15.1093	251
15.1094	251
15.1101	251
15.1102	251
15.1103	251
15.1104	251
15.1105	251
15.1106	251
15.1107	251
15.1108	251
15.1109	251
15.1229	251
16.1004	340
17.1001	458
17.1002	458
17.1006	458
17.1011	458
17.1012	458
17.1015	463
17.1021	463, 466
17.1022	463, 466
17.1023	463, 466
17.1025	463
17.1032	463
17.1035	458
18.1010	494
18.1011	494
18.1012	494
18.1013	495
18.1014	495
18.1015	495
18.1024	494
18.1047	501
18.1048	501
18.1049	501
18.1050	501
18.1051	501
18.1052	501
18.1053	501
18.1054	501
18.1055	501
18.1056	501
18.1100	495
18.1103	498
18.1109	498
18.1112	499
18.1122	500
18.1123	500
18.1130	492
18.1131	492
18.1137	499
18.1147	494
18.1158	494
19.1008	499
19.1010	466, 500
19.1013	500
19.1014	500
19.1020	500
19.1023	466, 501
19.1076	466, 500
19.1090	466, 500
209.524	243
209.525	243
209.527	243
211043	395
211103	395
211240	394
211405	344
211495	344
211832	394
211900	395
211957	394
211968	394
214008	236
214010	236
214019	236
214020	236
220007	393
220051	393
220053	393
240071	394
240091	394
244.893	242
244.894	242
244.896	242
244.897	242
250190	393
25.1089	493
25.2227	455
38.1072	332
38.1073	332
38.1084	323
38.1206	332
402320	393
420865	395
420868	395
45.1087	455
45.1089	455
46.2117	457
511229	147
511304	161
511305	161
521499	147
54.1096	260
54.1097	260
54.1098	260
54.1099	260
54.1101	260
54.1103	260
54.1107	260
55.1060	265
55.1061	265
55.1062	265
55.4002	264
55.5050	265
56.1153	266
56.1154	266
56.1157	447, 449
56.1161	447
56.1165	447
56.1166	447, 449
56.1169	447
56.1434	266
56.1435	266
56.1436	266
56.1437	266
56.1439	266
56.1440	266
56.1630	50
56.1730	50
56.1811	268
56.2124	266
56.2630	50
56.2730	50
56.3040	448
56.3041	448
56.3043	448
56.3044	448
56.3163	449
56.3164	449
56.3350	449
613019	296
641178	297
641179	297
651048	83
760200	385
780031	385
780034	385
780050	386, 391
780105	386
780110	386
780170	385
780309	387
780603	387
780610	387
790601	492
790607	492
790635	492
790663	492
800156	394
800270	393
800730	397
800740	382
800820	384
800825	384
800867	395
800931	396
801970	391
802057	394
802058	394
802059	394
802061	394
802075	390
802127	391
802156	394
802158	394
802200	392
802308	391
802316	390

Art. Nr.	Seite
802336	394
802349	393
802358	394
802359	393
802365	392
802367	393
802368	393
802373	393
802374	394
802375	394
802376	394
802377	391, 394
802380	391
802390	391
802391	391
802420	392
802421	392
802423	392
802537	379
802558	380
802704	377
802733	376
802805	381
802824	378
803070	392, 393
803091	389
803092	389
803135	391
810158	384
810196	376, 377, 378, 379
810204	397
810405	376
810415	379, 380, 381
814425	383
814426	383
814430	382, 383
814457	384
814481	382, 383
814483	383
814484	384
814485	384
814486	384
814487	384
814491	384
814492	384
814493	384
814494	383
814495	383
814496	384
814501	382, 383
814502	384
814503	384
814504	384
814506	384
814507	384
814508	384
814510	384
814511	384
814518	384
818200	394
97.5311	502
97.5368	502
97.5369	502
97.5418	502
97.5420	502

Art. Nr.	Seite
97.5532	502
97.5534	502
97.5535	502
97.5538	502
97.5542	502
97.5544	502
97.5545	502
97.5546	502
97.5547	502
97.5548	502
97.5551	502
97.5552	502
97.6762	502
1004580	421
1004636	421
1004658	420
1009681	28
1012835	326
1012836	326
1012851	327
1012852	327
1012853	327
1012854	327
1013855	327
1014636	421
1860919	340
2.200.001	47
2.200.002	47
2.200.101	47
2.200.102	47
6011002	63
6011004	63
6011005	63
6011059	64
6020047	71
6020120	71
6020124	65
6020127	65
6020128	65
6020265	65
6020285	65
6020286	65
6020383	71
6020390	71
6020709	71
6030052	71
6030075	71
6030077	71
6031078	65
6060013	74
6060233	74
6071129	74
6071164	97
6101104	74
06101148	214
6510354	83
6510363	83
6510409	81
6510410	81
6510418	81
6510419	81
6510469	83
6510472	83
6510610	85
6510628	86

Art. Nr.	Seite
6511145	82
6511149	82
6511355	83
6511356	83
6511486	83
6800174	100
6800211	100
8914300	316
11.300.101	70
11.300.102	70
11.300.201	70
11.300.202	70
12213044	77
12.500.700	68
13.601.001	68
13.601.002	68
13.602.001	68
13.602.002	68
13.603.001	68
13.603.002	68
13.604.001	68
13.604.002	68
13.605.001	68
13.605.002	68
13.607.001	68
13.607.002	68
13.608.001	68
13.608.002	68
13.609.001	68
13.609.002	68
13.610.001	68
13.610.002	68
13.611.001	68
13.611.002	68
13.700.011	67
13.700.012	67
13.700.020	66
13.700.100	67
13.700.201	67
13.700.202	67
13.700.300	67
13.701.001	66
13.701.002	66
13.702.001	66
13.702.002	66
13.703.001	66
13.703.002	66
13.704.001	66
13.704.002	66
13.705.001	66
13.705.002	66
13.706.001	66
13.706.002	66
13.707.001	66
13.707.002	66
13.708.001	66
13.708.002	66
14200005	179
14220001	179
14.800124	408
14.900130	407
20010003	420
20010040	420
20.500.101	69
20.500.102	69

Art. Nr.	Seite
20.500.300	69
29103004	107
38056413	441
40.206.000	73
40.206.300	73
41007800	277
42.000.090	69
42.000.105	69
42.001.030	69
42.001.050	69
50.050.101	70
50.050.102	70
50.050.130	70
50.100.101	70
50.100.102	70
50.100.210	70
50.100.220	70
50.100.230	70
50.100.240	70
50.101.101	70
50.101.102	70
50.200.101	70
50.200.102	70
50.711.100	67
50.711.200	67
50.711.300	67
50.712.100	67
50.712.200	67
50.712.300	67
51.600.400	82
51.800.100	82
51.800.200	82
51.800.220	82
51.900.100	82
60166100	332
80296110	250
80296310	250
80296510	250
80600280	85
80600287	85
80600307	85
80900409	77
80901000	80
098269952	313
100336200	284
100446200	284
100653200	284
103131538	259
105102682	151
105105424	79
105105426	79
105105434	79
105105435	79
105112032	78
105112042	78
105112052	78
105112062	78
105112092	78
105112102	78
105112132	78
105112142	78
105112152	78
105112162	78
105112172	78
105112182	78

Art. Nr.	Seite
105112192	78
105112202	78
105112232	78
105112242	78
105131557	227
105.131583	295
105.131584	295
105131661	222
105131809	222
105131810	222
105131811	222
105141581	239
105141582	239
105141627	239
106121366	90
106121419	90
106121420	90
106121421	90
106121429	90
106121430	90
106121431	90
106121432	90
106121433	90
106121434	90
106121435	90
106121436	90
106121437	90
106121438	90
106121450	90
110336215	284
110353028	327
110446215	284, 286
110623215	286
110653215	284, 285
120185100	241
120185400	241
120225510	241
120225610	241
122131801	227
122138006	127
122138113	231
125131005	260
125151117	241
125151118	241
136141847	286
142102144	151
142131386	214
142131387	214
142131851	150
142131852	182
142131854	182
142131855	182
142131856	212
142131857	210
142131858	183
142131859	182, 185
142131860	186
142131861	186
142131864	150
142131865	150
142136067	217
142136068	217
142136069	217
142136070	217
142136071	217

Art. Nr.	Seite
142137045	170
142137063	159
142137071	182
142138001	134, 201
142138002	124
142138004	124
142138005	124
142138008	129, 201
142138015	129, 201
142138016	129, 201
142138017	129, 201
142138018	133
142138019	129, 201
142138021	132, 201
142138023	132, 201
142138028	125
142138031	201
142138032	201
142138034	140, 201
142138073	162
142138074	162
142138088	154
142138089	154
142138091	159
142138239	185
142138240	185
142138247	185
142138248	188
142138254	135, 201
142138269	135, 201
142138289	129, 201
142138296	154
142138500	156
142138501	157
142138502	156
142138503	158
142138504	156
142138505	158
142138506	156
142138507	158
142138508	163
142138509	154
142138517	217
142138518	217
142138523	195
142138524	194
142138525	194
142138526	193
142138527	193
142138528	194
142138529	194
142138530	193
142138531	193
142138532	193
142138533	193
142138534	191
142138535	189
142138536	189
142138539	191
142138540	191
142138541	191
142138568	182, 185
142138569	188
142138570	146
142138571	146

Art. Nr.	Seite
142138572	191
142138573	198
142138574	198
142138575	198
142138576	196
142138577	196
142138578	196
142138579	147
142138580	185
142138583	153
142138585	133
142138586	207, 298
142138587	202, 297
142138588	184
142138589	201
142138590	201
142138591	203
142138595	145
142138596	154
142138597	158
142138598	123
142138599	145, 298
142138600	146
142138610	126
142138611	125
142138612	130, 201
142138617	124
142138623	185
142138625	182
142138636	135, 201
142138648	190
142138699	187
142138700	133, 201
142138701	131, 201
142138702	146
142138703	144, 201
142138704	212, 213
142138705	206
142138706	204
142138707	204
142138708	209
142138709	188
142138710	188
142138711	209
142138712	141, 201
142138713	187
142138715	187
142138716	189
142138717	189
142138718	139, 201
142138719	201
142138720	126
142138721	145
142138722	137
142138723	152
142138742	170
142138743	136, 201
142138745	148
142138746	166, 169, 199
142138747	195
142138748	199
142138753	188
142138754	130, 201
142138755	135, 201
142138758	217

Art. Nr.	Seite
142138759	217
142138774	156
142138775	156
142138776	156
142138777	156
142138778	158
142138779	157
142138780	158
142138781	158
142138782	158
142138783	150
142138788	201
142138789	127
142138791	139, 201
142138792	182
142138793	185
142138794	184
142138800	171
142138801	207, 298
142138802	148
142138803	185
142138804	185
142138805	186
142138806	186
142138807	183
142138808	191
142138810	200
142138811	216
142138812	159
142138813	159
142138814	159
142138816	167
142138818	192
142138819	205, 297
142138820	215
142138825	210
142138826	132, 201
142138828	167, 168
142138829	167
142138832	148
142138833	168
142138834	167, 169
142138835	137, 201
142138836	170
142138837	171
142138838	171
142138840	212, 213
142138841	131, 201
142138844	166
142138845	166
142138846	166
142138847	166
142138848	213
142138849	148
142138851	123
142138852	131, 201
142138853	208
142138857	213
142138858	213
142138859	213
142138860	200
142138861	164
142138862	164
142138863	127, 201
142138868	164

Art. Nr.	Seite
142138874	139, 201
142138875	148
142138880	128
142138893	144, 201
142138898	143, 201
142138899	146
142138908	156
142138909	156
142138910	158
142138925	156
142138926	158
142138951	123
142138953	201
142138985	163
142139002	195, 213
142139005	167, 169
142139011	148, 167, 170
142139026	143, 201
142139100	164
142139101	298
142200003	179
142200004	180
142200016	180
142623144	151
215111394	244
215111395	244
215131004	260
215131056	259
215131057	259
215151114	241
215151115	241
215151142	241
215151260	241
250131977	114
250131978	114
250131979	116
250131980	116
250131981	116
250131982	116
250131988	114
250131989	114
250131990	118, 248
250131997	116
250141723	209
270151123	257
270151126	257
270151127	257
270151128	257
270151129	257
270151130	257
270151133	257
270151134	257
270151135	257
270151136	257
270151143	241
270151144	241
270151145	257
270151148	257
270151151	257
270151154	257
270151155	257
270151156	257
270151167	257
270151168	257
270151169	257

Art. Nr.	Seite
270151172	257
270151173	257
270151176	259
270151180	259
270151183	259
270152077	258
270152079	258
270152080	258
271151081	233
271151082	233
271151083	233
271151085	233
271151088	233
271151198	258
271151200	258
271151202	258
271151204	258
271151206	258
271151209	258
271151229	258
271151233	258
271153084	233
271153085	233
271153086	233
271155084	233
271155085	233
280700990	493
280701040	493
280800990	493
280800993	493
280800998	493
280800999	493
280801140	493
280801362	493
295131543	228
295131544	228
295131560	227
295131590	227
295131663	219
295131664	219
295131672	221
295131698	221
295131711	229
295131712	229
295131743	223
295131746	228
295131748	228
295131794	224
295131839	228
295131888	220
295131916	223
295131917	229
295131918	229
295131943	230
295131944	230
295131972	219
295132021	66, 219
295132022	220
295132672	221
295133562	224
295133563	224
295134121	229
295161107	232
295161108	232
295161275	223

Art. Nr.	Seite
295200102	118
345551190	230
345551746	230
345551747	230
345551748	230
345552085	230
350381278	439, 445
372561434	267
372561435	267
372561436	267
372561437	267
372561439	267
372561440	267
372562434	267
372562436	267
372562437	267
372562440	267
373561434	267
373561435	267
373561436	267
373561437	267
373561440	267
373561460	267
373561479	267
380350040	434, 437, 446
380350041	446
380350042	434, 437, 446
380350043	434
380561157	443
380561358	443, 444
380561383	443
380561459	444
380561462	443, 444
380561463	443, 444
380561465	443, 444
380561468	444
380561469	444
380563040	434
380563045	434
380563163	443
380563164	443
380563165	443
380563350	443
380564001	445
380564003	441
380564004	441
380564005	441
380564006	441
380564007	445
380564008	445
380564009	442, 445
380564014	441
380564031	442
380569643	434
380569742	438, 439
380569744	437
380569746	433, 438
380569755	437
380569757	438, 439
380569758	438
380569759	438
380569791	433
380569792	433
380569799	433
380569805	435

Art. Nr.	Seite
380569806	435
380569807	433
380569808	437
380569817	433
380569818	433
380569840	437
380569841	437
380569842	437
390.511481	237
395144375	326
395144376	326
404453.001	335
405171027	458
410078100	277
498.511270	237
535114967	325
537114967	325
600100100	286
600110100	285
600250300	285, 286
600500100	285
600710100	285
600710200	285
600740100	285
600740200	285
602074800	56
602074900	56
602075000	56
602075100	56
602075200	56
602075300	56
602075800	56
602075900	56
602076000	56
602076100	56
602076200	56
602076300	56
602083109	56
602083209	56
602086200	56
602086300	56
602086400	56
602086500	56
604111687	28
604111700	28
605155823	80
605155824	80
605155825	80
605646475	274
605646476	274
605646477	272
605646478	272
605646484	274
605646496	273
605646560	269, 270, 271
605646561	269, 270, 271
605646562	269
605646564	273
607114600	57
607114700	57
607115699	95, 98
607115700	95, 98
607115800	97
607116499	95
608046000	93

Art. Nr.	Seite
608046100	97
608046200	93
608046300	98
608046400	93
608046500	97
608046600	93
608046700	98
608046800	93
608046900	97
608047000	93
608047100	98
608047200	93
608047300	97
608047400	93
608047500	98
608081600	95
608082200	95
608082800	95
608083400	95
609018201	99
609020350	99
609020499	99
609029199	99
636683090	116
636683091	116
636683092	116
640.216.000	246
640.218.000	246
640.220.000	246
640.225.000	246
640.332.000	246
643029033	325
643029034	325
670.000411	48
670.000521	44
670.310434	48
670.900005	44
670.900301	48
670.900311	48
670.900321	48
670.901293	48
670.901493	49
670.901593	49
670.901594	49
670.901793	49
670.903293	49
670.904093	44
670.904193	44
670.904893	44
670.904993	44
670.909993	44
670.980393	49
670.999205	48
670.999208	48
670.999210	48
680017400	100
680017500	100
685004700	57, 97
685005100	57, 97
685005400	98
700012013	496
700012407	497
700012416	497
700150040	497
700158000	496
700161165	496
700161169	497
700161209	496
700162060	496
700162090	497
700300410	496
700300523	497
700310038	496
700310838	497
710500128	496
710500130	497
710500135	496, 497
710500139	496
716000048	497
848110000	259
848111000	259
848112000	259
14.80012522	408
14.90013228	407
39.0000.0144	308
39.0000.0146	308
39.0000.0153	309
39.0000.0162	307
6.850.005.000	97
76.0000.0226	308, 309
76.3380.0011	307
57098307700	237
0.0086KVR	64
000 262 00	264
000.000.001	121
000.002.000	121
000.016.001	121
000.032.001	121
000.032.002	121
000.282-00	261
01.0242.01	53
02.0130.90.20	349
02.0316.06.00	471
02.1404.01.01	349
02.1404.31.01	350
02.3710.00.01	350
02.3710.01.02	350
02.3710.02.00	350
02.3710.03.01	350
02.3710.10.02	350
02.3710.11.02	350
02.3710.12.02	350
02.3710.13.02	350
02.3710.14.02	350
02.3710.15.02	350
02.3710.16.02	350
02.3710.17.02	350
02.3710.18.02	350
02.3710.19.02	350
02.3710.20.02	350
02.3710.21.02	350
02.3710.22.02	350
02.3710.23.02	350
02.3710.30.02	350
02.3710.31.02	350
02.3710.32.02	350
02.3710.33.02	350
02.3710.40.02	350
02.3710.41.02	350
02.3710.42.02	350
02.3710.43.02	350
02.3710.50.02	350
02.3710.51.02	350
02.3710.52.02	350
02.3710.53.02	350
02.3710.60.02	350
02.3710.61.02	350
02.3710.62.02	350
02.3710.63.02	350
02.3711.00.02	349
02.3711.01.02	349
02.3711.02.02	349
02.3711.03.02	349
02.3711.11.02	349
02.4307.10.01	350
02.5015.64.80	459, 460, 461
03.032.61.27.0	503
03.032.63.99.0	503
03.151.20.01.0	459, 460, 461
03.260.15.01.0	471
03.320.34.53.0	471
03.340.15.23.0	471
03.340.15.27.0	471
05.206.10.01.0	456
06.0734.00	55
07.0120.40	54
07.0125.40	54
07.0130.40	54
07.0135.40	54
07.0150.40	54
07.0160.40	54
07.0170.40	54
07.1000.40	54
070.753-00	463, 466
070.754-00	466
074.348-00	466
074.360-00	466, 500
074.364-00	466, 500
074.366-00	466, 500
074.368-00	466, 500
074.401-00	466
074.403-00	466
074.404-00	466
074.405-00	466
074.406-00	466
074.620-00	466, 501
074.620-00A	466, 501
074.637-00	466, 501
074.644-00	466, 501
074.650-00	466, 501
074.652-00	501
074.663-00	501
074.663-20	466
074.668-00	501
074.671-10	466, 501
074.678-10	466, 501
074.683-10	466, 501
0890/52/VZ	240
09.028.45.02.0	470
090.814-00	214
090.814-20	214
090.815-10	214
093 199 283	263
098 26 112	261
098 269 200	264
098 269 202	264
098 269 203	264
098 269 204	264
098 269 213	264
098 269 220	264
098 269 222	264
098 269 224	264
098 269 301	261
098 269 302	261
098 269 401	264
098 269 411	264
1 013 830	324
1 013 831	324
1 013 832	324
1 013 833	324
1 013 841	324
1 013 842	324
1 013 843	324
1 013 850	324
1 013 851	324
1 013 852	324
1 013 853	324
1 013 860	324
1 013 862	324
1 013 863	324
1 029 002	328
1 029 003	328
1 029 007	328
1 029 021	333
1 050 034	357
1 050 044	357
1 050 081-105	357
1 050 082-105	357
1 050 083-105	357
1 050 084-105	357
1 050 085-105	357
1 050 087-104	357
1 050 088-104	357
1 050 089-104	357
1 059 112	357
1 059 113	357
1 059 114	357
1 059 115	357
10.0/75-15.3-14PLY	358
10.0086KVL	64
10.0086KVL/VZKT	64
10.0086KVR/VZKT	64
10.2112/1	72
10.2112/AH 27	72
1004658/1150	420
11.1720/1	84
13.12610-VZKT.	249
13.12680-VZKT.	249
13.1518/1	290
13.1566/1	256
13.851.520 VZ	67
13.851.530 VZ	67
13.851.540 VZ	67
13.851.550 VZ	67
13.851.560 VZ	67
131569-1	222
14.1265/1	410, 412
14.1274/1	413, 414
14.1285/1	412
14.1286/1	412

Art. Nr.	Seite
14.224247-A	282
14.238701-A	282
14.238702-A	282
14.238703-A	282
14.238704-A	282
14.238901-A	282
14.238902-A	282
14.238903-A	282
14.238904-A	282
14.239001-A	282
14.239002-A	282
14.239003-A	282
14.239004-A	282
14.239101-A	282
14.239102-A	282
14.239105-A	282
14.45 - RD/LI	406
14.45 - RD/RE	406
142138719-2	140
142138719-3	140
142138719-6	140
142138788-2	141
142138788-3	141
142138788-6	141
144-01003	106
144-01006	106
144-01500	106
144-10015	106, 107
144-10022	105, 107
144-10048	107
144-10067	105
145 R 10 KPL4	358
154-03018	105, 107
155 R 13C 8 PR 4 lo	358
162-24980	105
162-25780	105, 107
162-25850	105, 107
164/1	454
165R13 KPL-4/100	358
17.1014/1	463
17.14.-Qu50x50 RA	458
17.15.-Qu56x65 RA	458
17.16.-Qu56x65B	458
17.19.-WV105	458
17.32-2100	463
17.32-3000	463
175R14C8PLY-KPL4	358
175R14C8PLY-KPL5	358
18.1005 (links)	494
18.1006 (rechts)	494
18.1007 (links)	494
18.1008 (rechts)	494
185/65R14KPL4/100	358
185/65R14KPL5/112	358
185R14C8KPL5/112	358
185R14C8KPL6/205	358
192-01601	105, 107
193-11001	105, 107
195/50-10-4Lo	358
195/50-10-5Lo	358
195/50R13	358
195/55-10	358
2 114 461	79
200437/1	240
200437/2	240

Art. Nr.	Seite
200437/2-2	240
200437/3	240
214110B	236
214110BPK	236
214120B	236
214120BPK	236
214-47201	105
224-01001	105
224-41101	107
224-41211	107
242-01004	105
242-01005	105
242-01006	105
242-01007	105
242-01057	105
242-01065	105
242-12109	105, 107
242-12114	105, 107
2500 x 1250 x 12	275
2500 x 1250 x 15	275
2500 x 1250 x 18	275
2500 x 1250 x 21	275
2500 x 1250 x 27	275
2500 x 1250 x 30	275
2500 x 1250 x 9	275
2500 x 1500 x 12	275
2500 x 1500 x 15	275
2500 x 1500 x 18	275
2500 x 1500 x 21	275
2500 x 1500 x 27	275
2500 x 1500 x 30	275
2500 x 1500 x 9	275
262-05007	106, 107
264-01001	106, 107
284-10024	105, 107
291-03004	106
3/60/1	340
3/60/2	340
31.1342.08	54
31.1348.20	54
31.1350.20	54
3202.3.07.23	423
3202.3.08.13	423
3202.3.11.06	423
34204/links	57
34204/rechts	57
34206/links	57
34206/rechts	57
34208/links	57
34208/rechts	57
355/60R18-MPT 6 Loch	358
4 010 505	295
4 010 506	295
4 010 507	295
4 010 508	295
4 010 509	295
4 010 510	295
4 010 511	295
4 010 512	295
4 019 002	246
4 019 003	246
4 019 004	246
4 020 001	294
4 020 020	293
4 020 021	294

Art. Nr.	Seite
4 020 022	294
4 020 024	294
4 020 026	294
4 020 028	294
4 020 030	294
4 020 032	294
4 020 034	294
400 300	493
400 303	493
40006/120	262
4052/B/P/L	262
4052/B/P/R	262
410078500/ROH	277
410078510/ROH	277
411.013.311.1	59
411.013.311.2	59
411.013.411.1	59
411.013.411.2	59
411.013.511.1	59
411.013.511.2	59
411.013.611.1	59
411.013.611.2	59
411.013.811.1	59
411.013.811.2	59
411.013.911.1	59
411.013.911.2	59
411.043.311.1	60
411.043.311.2	60
411.043.411.1	60
411.043.411.2	60
411.043.511.1	60
411.043.511.2	60
411.043.611.1	60
411.043.611.2	60
411.043.811.1	60
411.043.811.2	60
411.043.911.1	60
411.043.911.2	60
411.500.311.1	61
411.500.311.2	61
411.500.411.1	61
411.500.411.2	61
411.500.511.1	61
411.500.511.2	61
411.500.611.1	61
411.500.611.2	61
411.500.811.1	61
411.500.811.2	61
411.500.911.1	61
411.500.911.2	61
416 Links	343
416 Rechts	343
5 112 380	13
5 351 609	13
5074A	261
5075A	261
5078A	261
51.98.01.0013	468
51.98.01.0014	468
51.98.01.0015	468
510001-10	149
510001-20	149
510001-30	149
510001-40	149
510001-50	149

Art. Nr.	Seite
510003-09	149
510003-10	149
510003-20	149
510003-30	149
510003-40	149
511023 - 0001	152
511024 - 0001	152
511034-30	136
511034-60	136
511110-0004	160
511303-0001	161
511304-0001	161
512047-0003	163
512047-0007	163
512073-0014	157
512073-0016	157
512074 - 0016	155
512074 - 0017	155
512080 KIM 4x4 Profi	162
520223-20	142
520223-30	142
520223-60	142
520224-20	142
520224-30	142
520224-60	142
5325030-1	48
55.1058/1	265
55840400/DX	58
55840400/SX	58
55871400/links	58
55871400/rechts	58
55877400/links	58
55877400/rechts	58
6.080.486.00	96
6.080.487.00	96
6.080.494.00	96
6.080.495.00	96
6.080.502.00	96
6.080.503.00	96
6.080.510.00	96
6.080.511.00	96
6.080.526.00	94
6.080.527.00	94
6.080.528.00	94
6.080.529.00	94
6.080.530.00	94
6.080.531.00	94
6.080.534.00	94
6.080.535.00	94
6.080.552.00	96
6.080.553.00	96
6.080.814.00	96
6.080.815.00	96
6.080.817.00	96
6.080.818.00	96
6.080.823.00	96
6.080.824.00	96
6.080.829.00	96
6.080.830.00	96
6.080.835.00	96
6.080.836.00	96
6.080.922.00	94
6.080.923.00	94
6.080.924.00	94
6.080.925.00	94

Art. Nr.	Seite
6.080.926.00	94
6.080.927.00	94
6.080.928.00	94
6.080.929.00	94
6.090.214.01	97
6.090.214.04	97
6.100.212.00	75
6.100.213.00	76
6.100.215.00	75
6.100.216.00	75
6.100.246.00	75
6.141.200.99	46
6.141.201.97	46
6.141.260.99	46
6.141.261.99	46
6.141.262.99	46
6.141.263.99	46
6.141.792.00	75
6.810.168.00	101
6.810.169.00	101
6.810.179.00	101
6.810.183.00	101
6.810.199.00	101
6.850.052.00	46
6.850.053.00	46
6020142 re	64
6020143 li	64
71206-2000	142
71206-3000	142
71206-6000	142
71207-2000	142
71207-3000	142
71207-6000	142
71209-2000	142
71209-3000	142
71209-6000	142
71219/Silber	130
71223-2000	142
71223-3000	142
71223-6000	142
71224-2000	142
71224-3000	142
71224-6000	142
71225-7200	143
71226-2000	142
71226-3000	142
71226-6000	142
71287-0003	160
71619-7200	143
74-35	242
74-60	242
780100-N	385
780615/2	388
780615-2	226
79010/022	200
79012/105-3000-0500	197
79014/137-3000-0500	197
79014/7201-3600-0500	190
79016/022-4000-1000	190
79016/022-6000-1000	190
79036/105-3000-0500	197
79057/105-3000-0500	197
79265/022	190
80030/1	386
80-60	242

Art. Nr.	Seite
810.612-00	247
87-60	242
888/1 R	240
888/2 R	240
888/4 R	240
8Z4000	305
8Z4001	305
8Z4002	305
8Z4003	305
8Z4010	305
8Z4011	305
8Z4020	305
8Z4021	305
8Z4022	305
8Z4040	305
8Z4041	305
8Z4042	305
8Z4043	305
8Z4060	305
8Z4061	305
8Z4062	305
8Z4063	305
8Z4080	305
8Z4081	305
90/300	342
910 500 113	261
910 500 260	261
910 500 310	263
910 500 320	262
910 500 330	263
910 500 503	262
957-10S	264
957-71S	264
957-72S	264
A402A	262
A74444	386
ABSPERRH 12	423
AKC1048-2KA	314
ALU-070421	17
ALU-070423	17
ALU-13.1224	31
ALU-1534900	30
ALU-1534999	30
ALU-1541129	27
ALU-1541313	27
ALU-1541317	31
ALU-1541386	27
ALU-1541411	17
ALU-1541529	17
ALU-1541564	19
ALU-1541565	19
ALU-1541566	19
ALU-1541567	19
ALU-1541641	24
ALU-1541647	31
ALU-1541750	19
ALU-1541788	31
ALU-1541793	19
ALU-1541843	17
ALU-1542500	30
ALU-1542518	30
ALU-1543039	17
ALU-1545108	19
ALU-1545158	18
ALU-1545162	31

Art. Nr.	Seite
ALU-16669	13
ALU-16670	13
ALU-16671	13
ALU-16672	13
ALU-16673	13
ALU-16674	13
ALU-16675	13
ALU-16700	13
ALU-1829123	18
ALU-21014	28
ALU-21015	28
ALU-21299	13
ALU-28007	24
ALU-35838	24
ALU-35915	24
ALU-36185	31
ALU-44580	29
ALU-611007	26
ALU-611012	26
ALU-611021	26
ALU-611022	26
ALU-611053	26
ALU-612910	32
ALU-621030	19
ALU-621031	19
ALU-621037	19
ALU-621038	19
ALU-621061	24
ALU-621064	24
ALU-621070	19
ALU-621074	19
ALU-621088	19
ALU-621097	27
ALU-621119	27
ALU-621150	24
ALU-621160	24
ALU-621173	27
ALU-621280	19
ALU-621281	19
ALU-621294	32
ALU-621303	19
ALU-621317	19
ALU-631023	18
ALU-641054	30
ALU-641123	30
ALU-641131	17
ALU-641131	30
ALU-660000117	27
ALU-660000139	19
ALU-8066	28
ALU-8244	19
ALU-Flachprofil 40x20	16
ALU-Flachprofil 50x20	16
ALU-Flachprofil 60x20	16
ALU-Flachprofil 70x20	16
ALU-Flachprofil 80x10	16
ALU-Formrohr 30 x 30	29
ALU-Planenrohr 4500	32, 50
ALU-Planenrohr 6500	32, 50
ALU-Planenrohr 7500	32, 50
ALU-Zurrblech 40	13
ALU-Zurrblech 60	13
AP 10	342
AP 6	342
ASD 601	473

Art. Nr.	Seite
B 400 x 2	280
B 450 x 2	280
B 500 x 2	280
B 500 x 2,5	280
B 600 x 2,5	280
BAK 400 x 2	280
BAK 500 x 2	280
BN 400 x 2	281
BN 600 x2,5	281
BOLCOMBI3	457
CP10	211
D 2218/12	335
D 2220/12	335
D 2420/12	335
D 2620/12	335
D650/650/3550/AL	326
D700/650/3550/AL	326
DG 706/3SF	341
DG 709	341
DM 4515 K/PE	328
DT 4519 K/PE	328
DT 490	341
F090075	331
F0900XX	331
F0960XX	331
F097005	329
F0970XX	331
F0980XX	331
F099005	329
F099006	329
F099007	329
F099008	330
F099009	330
F099015	330
GA663823DB	368
GA748521DB	368
GA77U453DB	368
GA814511DB	368
GA81U511DB	368
GA81U521DB	368
GA81U562DB	368
GA88U513DB	368
GA88U553DB	368
GA89U513DB	368
GA89U523DB	368
GAX40MS00N	370
GAX54MS00N	370
GAX60MS00N	370
GAX614230G	370
GAX614330G	370
GAX687632G	370
GAX687732G	370
GAX688032G	370
GAX688132G	370
GAX70MS07N2	370
GAXALB002	369
GAXALC1	369
GAXALC5	369
GAXALCOVCP	370
GAXALCOVSS32	370
GAXALCOVSS33	370
GAXDBWW1	369
GAXDBWW25	369
GAXDBWW5	369
GAXGAUGE001	370

Art. Nr.	Seite
GAXHUBGR001	370
GAXINSM20AW	370
GAXINSM22	370
GAXVALVEGR001	370
H1810/12	336
H2011	337
H2011/12	336
H2012	337
H2012/12	336
H2212	337
H2212/12	336
H2213/12	336
H2412/12	336
H2413	337
H2413K	320
H2414	337
H2613/12	336
H4019K	320
H4322K	320
H4322K P42	322
H4519K	320
H4519K P42	322
H4521K	320
H4521K P42	322
H4616K	320
H4818K	320
H5010266K	323
H5017K	320
H5019K	320
H5517K	320
H5517K P42	322
H5519K	320
H6017K	320
H6019K	320
H6019K P42	322
H6119K	320
H6319K	320
H650/650/2200AL/1	327
H6518K P42	322
H6519K	320
H6519K P42	322
H6819K	320
H6822K	320
H6822K P42	322
HA 200254	388
HA 200255	388
HA200233	356
HA200236	355, 356
HA200237	356
HA200249	355
HA200266	348
HA200267	348
HA200718	356
HA200736	355
HA202026	355
HA202061	355
HA205283	356
HA205284	356
HA205324	355
HA205325	355
HA210966	356
HA210970	356
HA210973	355
HA213150	354
HA213151	354
HA213158	354
HA213163	355
HA215330	346
HA230318	347
HA230319	347
HA230320	347
HA230321	346
HA230376	347
HA230377	347
HA230656	348
HA230740	345
HB 12 L	423
HB 17 P 18	423
HG3722	321
HG4021	321
HG4519	321
HG4521	321
HG4722	321
HG6219	321
HG6220	321
HG6722	321
HG7022	321
HM 2616	322
HM 4515 K	322
HM 4517 K	322
HM 5117 K	322
HM 5519 K	322
HV 400 x 1,25	279
HV 400 x 2	279
HV 450 x 2	279
HV 500 x 1,5	279
HV 500 x 2	279
HV 600 x 2	279
KGS	332
KP CONNECT 1200	238
KP CONNECT 800	238
KP PAPER	238
L4007K	323
L4307K	323
L4307K P42	323
L4310K P42	323
L4507K	323
L4507K P42	323
L5507K	323
L6106K	323
L6507K	323
L6509K	323
L6710K	323
LR-D510 VZ	332
LT 447.620	351
LT 650.700	351
LT 650.880	351
microZINQ® 5	272
P545	341
P560	341
PF	490
PSA 210260	334
PSA 210400	334
PSA 210450	334
PSA 210500	334
PSA 210600	334
PSA 210650	334
PSA 212626	334
PSA 214030	334
PSA 214040	334
PSA 214540	334
PSA 215030	334
PSA 216030	334
PSA 216040	334
PSA 216540	334
PSA 27004	334
PSA 27006	334
PSA 273875	334
PSA 274075	334
PSA 274575	334
PSA 275075	334
PSA 275575	334
PSA 276075	334
PSA 276575	334
QT 160-80 RVX	276
Querträger	477
R902162388	400
R902162390	400
R902162392	400
R902162394	400
R902162396	400
R902162398	400
R902191759	402
R902191760	402
R902191846	402
R902202038	402
R902207688	402
R902207689	402
R902600251	401, 403
R902600252	401, 403
R902601630	401, 403
R902601631	401, 403
R902602028	401, 403
R902602029	401, 403
R902602030	401, 403
R909831597	401, 403
R909831598	401, 403
R909831599	401, 403
R909831600	401, 403
R909831601	401
R909831602	401
R909831856	401
RA0.001-10A	239
ROE 57026	472
ROE 57111	472
ROE 57122	472
ROE 57228	472
roh	272
SDR 170803	359
SDR 170903	359
SDR 194903	359
SDR 194905	359
SDR 194906	359
SDR 194908	359
SDR 221906	359
SDR 222801	359
SLT 001	366
SLT 002	366
SLT 003	364
SLT 004	364
SLT 007	364
SLT 008	364
SLT 009	364
SLT 020	364
SLT 021	364
SLT 022	364
SLT 110-1	366
SLT 110-5	366
SLT 120	366
SLT 130	366
SLT 979	365
SLT 981	365
SLT 983	365
SLT 984	365
SLT 987	365
SLT 988	365
SLT 989	365
SLT 990	365
SLT 991	366
SLT 992	366
SLT 993	366
SP2900 AM	362
SP2900 APH	362
SP2900 BM	362
SP2900 BPH	362
SP2901 AM	361
SP2901 APH	361
SP2911 AM	361
SP2911 APH	361
SP2911 BM	361
SP2911 BPH	361
SP2917 AM	362
SP2917 APH	362
SP2917 BM	362
SP2917 BPH	362
SP3018 AM	362
SP3018 APT	362
SP3018 BM	362
SP3018 BPT	362
SP3063 AM	362
SP3063 APT	362
SP3063 BM	362
SP3063 BPT	362
SP3086 AM	361
SP3097 AM	361
SP3097 BM	361
SP3097 CM	361
SP3099 AM	362
SP3099 APT	362
SP3099 BM	362
SP3099 BPT	362
SP3187 AM	362
SP3187 BM	362
SP3211 AM	362
SP3211 BM	362
SP3598 AM	361
SP3598 BM	361
SP3774 AM	362
SP3774 BM	362
SP4015 AM	361
SP4015 BM	361
SP4015 CM	361
SSV 56.1227	278
SSV 59.1152 elox.	278
SSV Kappe	278
SSV-Halterung ALU-MAG.	278
SSV-Planke 6800	278
SSV-Planke 7200	278
ST-K	210
STM 150 A	489

Art. Nr.	Seite
STM 150 V	489
STM 150/75	488
STM 150/90	488
STP 100	283
STP 101	283
TK1-250	292
TK1-650	291
TK1-910	291
TK2-010	291
TK2-102	292
TK2-210	291
TK2-260	292
TK2545	238
TK2550	238
TK2560	238
TK2611	238
TK2616	238
TK2-660	291
TK3-050	291
TK3-104	292
TK3-265	292
TK3-665	291
TK5-505	292
TZE 2B 4505	415
TZE 2B 6005	415
TZE 3P 3208	416
TZE 3P 3210	416
TZE 3P 4507	416
TZE 3P 4510	416
TZE 3P 6010	416
TZE 3P 6012	416
TZE 3P 6014	416
TZE 3P 7512	416
TZE 3P 7514	416
TZE 3P 7515	416
TZE 3P 7516	416
TZE 3P 7518	416
TZE 3P 9012	416
TZE 3P 9014	416
TZE 3P 9016	416
TZE 4P 10520	417
TZE 4P 3205	417
TZE 4P 3210	417
TZE 4P 3213	417
TZE 4P 3216	417
TZE 4P 4510	417
TZE 4P 4513	417
TZE 4P 4516	417
TZE 4P 6012	417
TZE 4P 6013	417
TZE 4P 6016	417
TZE 4P 6019	417
TZE 4P 7513	417
TZE 4P 7516	417
TZE 4P 7519	417
TZE 4P 7524	417
TZE 4P 9016	417
TZE 4P 9019	417
TZE 4P 9021	417
TZE 4P 9024	417
TZE 5P 3208	418
TZE 5P 6018	418
TZE 5P 7530	418
TZE 5P 9025	418
UFS-Konsole	449, 450, 452
UFS-TYP-40-2010	451
VR 40	332
VR 42.4	332
VR 42.4 Nirosta	332
WAP-Anschlag	276
WLZD-TK	474, 476
WTR 1000-5	193
WTR 1000-5 DRAHTHAKEN	192
WTR 1000-5M	136
WUB 18/1	485
WUB 18/1 US	484
WUB 601	483
WUB 751	483
WUB 751 MI	487
WUB 751 MV	486
WUB 901	483
WUF 100 S	428
WUF 100 SRK	428
WUF 100 SRKL	428
WUF 105K	429
WUF 180K	430
WZD	479
WZD - L	480
WZD 135 HS	482
WZD 240	478
WZD 601 SL	475
WZD 751 K	481
WZE 135	479
WZF 135	479
WZK-81000/1	311
WZK-81000/HB	311
WZK-81002/1	311
WZK-81002/HB	311
WZK-81004/1	311
WZK-81004/HB	311
WZK-81006/1	312
WZK-81006/HB	312
WZK-81008/1	312
WZK-81008/HB	312
WZK-81100	312
WZK-Profibox	310
WZK-XDA800/HB18	308
WZK-XDB800/HB18	308
WZK-XDC1000/HB19	308
WZK-XDD1000/HB19	308
WZK-XDK/HB12	309
WZK-XDM/HB12	309
WZK-XK12	307
WZK-XL12	307
WZK-XM12	307
Y 2550 0041 0	467
Y 2550 0042 0	467
Y 2550 0043 0	467
Y 2582 0000 0	467
Y 2590 0017 1	467
Y254000390	469
Y254000800	469
YG18009890100	464
YG18013090100	464
YG20009890100	464
YG20013090100	464
YG22009890100	464
YG22013090100	464
YH16013090A00	465
YS17009890L00	465
YS17013090L00	465
YY18013090100	464
YY20009890100	464
YY20009890300	464
YY20013090100	464
Z-039	459
Z-041.1	460
Z-041.1/AGRAR	461
Z-042.2	462
ZG80Z10000RH/WVZ-FZB	181
ZG80Z/8000/RH/WVZ-FZB	181
ZGE80Z10000RH/WVZ-FZB	181
ZGE80Z/8000/RH/WVZ-FZB	181

FZB | BPW

FAHRZEUGBEDARF.AT

FINDEN SIE DIE PASSENDEN DOKUMENTE IN UNSEREM DOWNLOADCENTER













UNSERE DOKUMENTE FINDEN SIE UNTER: **www.fahrzeugbedarf.at/kataloge**

FAHRZEUGBEDARF.AT

FZB | BP LW

FAHRZEUGBEDARF.AT

UNSERE BESTELLZEITEN (TELEFONISCH / EMAIL)
MO - DO: 07:30 - 17:30 | FR: 07:30 - 16:00



STAND: 2025

FAHRZEUGBEDARF AUS ÖSTERREICH

FAHRZEUGBEDARF
ERSTAUSRÜSTUNG & INDUSTRIE

Volvostraße 1
2512 Traiskirchen
Tel +43 5 7172-5000
office@fahrzeugbedarf.at

FAHRZEUGBEDARF
SHOP TRAISKIRCHEN

Volvostraße 1
2512 Traiskirchen
Tel +43 5 7172-4000
office_40@fahrzeugbedarf.at

FAHRZEUGBEDARF
LINZ

Thanhoferstraße 2
4030 Linz
Tel +43 5 7172-3000
office_30@fahrzeugbedarf.at

FAHRZEUGBEDARF
KALSDORF

Gewerbepark West 7
8401 Kalsdorf bei Graz
Tel +43 57172-2000
office_20@fahrzeugbedarf.at

FAHRZEUGBEDARF
VILLACH

St. Josef Straße 24
9500 Villach
Tel +43 5 7172-2200
office_27@fahrzeugbedarf.at

FAHRZEUGBEDARF
KOLSASS

Rettenbergstrasse 30
6114 Kolsass
Tel +43 5 7172-6100
office_61@fahrzeugbedarf.at

FOLGEN SIE UNS AUF SOCIAL MEDIA

INSTAGRAM | FACEBOOK | LINKEDIN | YOUTUBE

Unser Shop - Ihre Suchmaschine
shop.fahrzeugbedarf.at



24/7

BP LW | BP LW Aftermarket Group | FZB ALU | ERMAX® | HBN-Teknik A/S | HESTAL | idem telematics | PE | Monark

Änderungen, Satz und Druckfehler vorbehalten. Herausgeber: Fahrzeugbedarf Kotz & Co. KG, Volvostraße 1, 2512 Traiskirchen